Тарынин Д.Е.
Суровикино
17-11-2011

ЗАХ

КАТАЛОГ ДЕТАЛЕЙ САМОХОДНОГО ШАССИ Т-16

Спасибо
коллективу АгроПромОбеспечение-Суровикино
за предоставленную книгу



МАШГИЗ

У С С Р
СОВЕТ НАРОДНОГО ХОЗЯЙСТВА ХАРЬКОВСКОГО ЭКОНОМИЧЕСКОГО
АДМИНИСТРАТИВНОГО РАЙОНА

ХАРЬКОВСКИЙ ТРАКТОРОСБОРОЧНЫЙ ЗАВОД

КАТАЛОГ ДЕТАЛЕЙ
САМОХОДНОГО ШАССИ Т-16

МАШГИЗ

ГОСУДАРСТВЕННОЕ НАУЧНО-ТЕХНИЧЕСКОЕ ИЗДАТЕЛЬСТВО
МАШИНОСТРОИТЕЛЬНОЙ ЛИТЕРАТУРЫ
Москва 1963

УДК 629.114.2. (085.5)

Каталог содержит техническую характеристику и развернутые спецификации всех узлов, деталей и нормалей трактора Т-16, сгруппированных по конструктивному и функциональному признакам. В спецификациях указаны номера узлов и деталей, их наименования, материал, вес и количество на трактор.

Каждая группа сопровождается иллюстрациями узлов и отдельных деталей.

Каталог является справочным техническим пособием при расчете и составлении заявок на запасные детали и узлы.

Предназначен для колхозов, совхозов и предприятий, занимающихся эксплуатацией и ремонтом тракторов Т-16, а также для соответствующих снабженческих, сбытовых и торговых организаций.

Каталог составили работники Отдела главного конструктора ХТСЗ:
В. А. Адольф, А. Н. Павлова и А. И. Подригало

Редактор инж. ***Г. В. Лебединский***

Редакция каталогов и альбомов
Зав. редакцией А. К. СТУПИН

КАК ПОЛЬЗОВАТЬСЯ КАТАЛОГОМ

Каталог содержит номенклатуру узлов, деталей и нормалей самоходного шасси Т-16 (за исключением деталей, входящих в неразъемные соединения, получаемые путем сварки, пайки и клепки) с указанием их номеров, материала, веса, а также расположения в узле, группе и на самоходном шасси.

Узлы и детали, применяемые на самоходном шасси, разделены на конструктивные группы. Каждая группа имеет свой порядковый номер, наименование и сопровождается иллюстрациями входящих в нее узлов и деталей.

Сведения о группах, узлах, деталях и нормалях приведены в шести графах: в первой — номера фигур; во второй и третьей — номера и наименования узлов и деталей по заводской документации; в четвертой — количество узлов, деталей и нормалей на группу; в пятой — материалы с указанием их марки; в шестой — веса узлов и деталей.

Узлы, входящие в группы, обозначаются в каждой группе своим порядковым номером, начиная с 021, а отдельные детали обозначаются в каждой группе по порядку, начиная с номера 101. По этой системе номера групп, узлов и деталей имеют восьмизначное обозначение.

Так, первые три знака — Т16 обозначают марку трактора (Т-16); следующие две цифры обозначают номер группы трактора (Т16.37 — коробка передач дифференциала); последние три цифры обозначают группу в сборе (Т16.37.001 — коробка передач и дифференциал) или номер узла в группе (Т16.37.021 — корпус дифференциала в сборе) или номер детали, входящей в группу (Т16.37.101— корпус трансмиссии).

Группы, узлы и детали двигателя Д-16 обозначаются таким же способом, как и детали самоходных шасси, но отличаются только первыми тремя знаками «Д16», обозначающими марку двигателя.

Если группа, узел или деталь претерпели конструктивное изменение, в результате чего нарушилась их взаимозаменяемость с ранее изготовляемыми, то к номеру прибавляется через тире цифра 1, 2, 3 и т. д. в зависимости от того, какое по счету изменение внесено. Например, установка управления двигателем до изменения имела обозначение Т16.20.001, после изменения — Т16.20.001-1; рычаг тяги регулятора в сборе до изменения — Т16.20.022, после изменения — Т16.20.022-1; тяга декомпрессора до изменения — Т16.20.102, после изменения — Т16.20.102-1 и т. д.

На двигателе Д-16 устанавливается топливный насос 2ТН-8,5×10Л, но с левым расположением корпуса, В связи с этим корпус топливного насоса, корпус регулятора, переходная плита и грузы заменены специальными. Остальные детали и узлы топливного насоса и регулятора заимствованы без изменений.

Детали и узлы, заимствованные с других машин (тракторов и автомобилей), а также нормали (крепежные детали и др.) помещены в спецификациях тех групп, в которые они входят, и за ними сохранены обозначения и наименования, присвоенные им заводами-изготовителями.

В каталоге помещены чертежи общих видов групп самоходного шасси.

На фигурах каждой группы показаны узлы с входящими в них деталями, отдельные детали, нормали и неразъемные узлы (сварные, клепаные и др.). Все фигуры имеют свои порядковые номера и названия, соответствующие заводской спецификации.

Неразъемные узлы показаны без расшифровки, так как в запасные части они поставляются только в сборе. Исключение составляют ведомые диски муфты сцепления, тормозные ленты и маховик двигателя с зубчатым венцом.

Нормали и подшипники качения приведены с указанием их обозначения, размеров и применяемости в группах и на самоходном шасси.

Каталог деталей составлен по состоянию технической документации на 1 января 1963 г. с учетом изменений и дополнений, произведенных в конструкции самоходного шасси Т-16 за период его выпуска.

ТЕХНИЧЕСКАЯ ХАРАКТЕРИСТИКА

ОБЩИЕ ДАННЫЕ

Тип трактора	Самоходное шасси, колесное универсальное
Марка трактора	Т-16
Габаритные размеры в *мм*:	
длина (с прицепным устройством)	3820
ширина:	
при наименьшей колее	1550
при наибольшей колее	2000
высота:	
по фарам	2000
по обшивке	1550
База в *мм*	2500
Колея в *мм*:	
по ведущим колесам	Регулируемая от 1200 до 1800 с интервалом 150 *мм*
по направляющим колесам	Регулируемая от 1200 до 1500 с интервалом 150 и от 1500 до 1700 с интервалом 200 *мм*
Дорожный просвет в *мм*	560
Вес шасси (в незаправленном состоянии) в *кг*	1200

Расчетные скорости движения и тяговые усилия:

передача	I	II	III	IV	V	VI	Замедленная	Задний ход
скорость в *км/ч*	3,72	4,75	5,8	6,85	13,6	19,6	1,15	3,76
тяговое усилие в *кг*	820	615	470	370	190	100	Не более 300	

ДВИГАТЕЛЬ

Тип двигателя	Четырехтактный с воспламенением от сжатия
Марка двигателя	Д-16
Способ смесеобразования	Предкамерный
Номинальная мощность в *л. с.*	16
Число оборотов коленчатого вала (при номинальной мощности) в минуту	1600
Максимальное число оборотов (при холостом ходе) в минуту	1700+30
Число цилиндров	2
Порядок работы цилиндров	2—1—0—0
Диаметр цилиндров в *мм*	95
Ход поршня в *мм*	120
Рабочий объем двигателя в *л*	1,7
Степень сжатия	18_{-1}
Число и тип коренных подшипников	Три, скольжения
Распределение	Клапанное
Фазы распределения:	
впускной клапан:	
начало открытия	16° до в. м. т.
конец закрытия	40° после н. м. т.
выпускной клапан:	
начало открытия	40° до н. м. т.
конец закрытия	16° после в. м. т.
Система смазки	Комбинированная: под давлением и разбрызгиванием
Масляный насос	Шестеренчатый
Масляный фильтр	Два: грубой очистки — пластинчато-щелевой и тонкой очистки — АСФО-3
Сорт масла	Дизельное с присадкой АзНИИ-4 по ГОСТу 5304-54; летом ДП-11, зимой ДП-8
Топливный насос	Двухплунжерный, типа 2ТН-8,5×10Л
Регулятор	Центробежный, всережимный
Форсунка	Закрытого типа, штифтовая с распылителем РШ8×1
Топливный фильтр	Тонкой очистки, нитчатый
Топливо	Дизельное по ГОСТу 305-58 или ГОСТу 4749-49
Расход топлива (при номинальной мощности и номинальном числе оборотов) в *г/э. л. с. ч.*	205+2%
Воздухоочиститель	Тройной очистки: 1) сухая с автоматической очисткой; 2) мокрая; 3) контактная
Система охлаждения	Воздушная
Вентилятор	Центробежный
Привод вентилятора	Ременный
Пуск двигателя	Электростартером. В зимнее время пуск осуществляется электростартером с помощью спирали накала и подкачивающего насоса, питающегося от топливного насоса
Вес сухого двигателя (без муфты сцепления) в *кг*	210

Габаритные размеры в *мм*:	
длина	620
ширина (увеличение ширины — местное, за счет выступания вентилятора)	590
высота	770

СИЛОВАЯ ПЕРЕДАЧА

Муфта сцепления	Фрикционная, однодисковая, постоянно-замкнутая с дополнительной муфтой привода вала отбора мощности
Коробка передач	Двухвальная, четырехходовая с поперечным расположением валов, шестискоростная с дополнительной седьмой скоростью и задним ходом
Блокировка переключения передач	Замыкание валиков переключения специальной скалкой
Передача к дифференциалу	Цилиндрическая прямозубая
Дифференциал	Простой, конический, двухсателлитный, закрытый с блокировкой
Конечная передача	Цилиндрическая, прямозубая, однопарная в отдельных корпусах

УПРАВЛЕНИЕ САМОХОДНЫМ ШАССИ

Управление муфтой сцепления и блокировкой переключения передач	Педалью, расположенной слева от рулевой колонки
Управление коробкой передач	Рычагом (рукой)
Управление блокировкой дифференциала	Педалью, расположенной на крышке главной передачи у ног водителя
Тормоза	Два, ленточные сухие, установленные на полуосях
Управление тормозами	Двумя педалями раздельного и совместного действия
Радиус поворота от середины колеи при ее наибольшем значении в *м*	3,3
Рулевое управление	Рулевое колесо, две пары конических шестерен, рулевая трапеция
Наибольший угол поворота направляющего колеса в *град*	60

ХОДОВАЯ ЧАСТЬ

Тип	Колеса с баллонами низкого давления
Размер шин в дюймах:	
направляющих колес	6,0—16
ведущих колес	8,00—32
Способ регулировки колеи:	
направляющих колес	Перемещением корпусов поворотных кулаков в трубчатой передней оси-балансире
ведущих колес	Перестановкой ободов колес на дисках и переворачиванием дисков на 180°
Пределы регулировки ширины колей в *мм*:	
направляющих колес	1200; 1350; 1500; 1700
ведущих колес	1200; 1350; 1500; 1650; 1800

ЭЛЕКТРООБОРУДОВАНИЕ

Генератор	Г-80, постоянного тока, 18 *в*, 10 *а*
Аккумуляторная батарея	6-СТ-68-ЭМ
Стартер	СТ-204
Реле-регулятор	РР-81
Число фар для света	2

ДОПОЛНИТЕЛЬНОЕ ОБОРУДОВАНИЕ

Контрольные приборы	Манометр для измерения давления масла, дистанционный термометр для измерения температурного режима двигателя и амперметр для контроля зарядки аккумуляторов
Грузы передних колес:	
число грузов на шасси	2
вес одного груза в *кг*	20

ОБОРУДОВАНИЕ ДЛЯ ОТБОРА МОЩНОСТИ
ОСНОВНОЙ ВАЛ ОТБОРА МОЩНОСТИ

Тип	Независимый
Привод	Через фрикционную однодисковую сухую муфту и цилиндрическую передачу
Управление муфтой отбора мощности	Педалью главной муфты сцепления
Включение и выключение вала отбора мощности	Включением и выключением муфты отбора мощности и зубчатой муфты, управляемой рычагом
Число оборотов в минуту	533
Расположение	Ось вала параллельна продольной оси шасси, хвостовик вала выведен вперед в область между ведущими и направляющими колесами
Направление вращения при наблюдении со стороны передних колес	По часовой стрелке

ДОПОЛНИТЕЛЬНЫЕ ВАЛЫ ОТБОРА МОЩНОСТИ

Тип	Синхронный
Точки отбора	От правого конца вторичного вала коробки передач с числом оборотов в минуту, изменяющимся в пределах 420—2450, соответствующим I—V передачам, и от обоих внутренних концов валов ведущих колес с числом оборотов в минуту в пределах 19—102 для тех же условий

ГИДРАВЛИЧЕСКАЯ СИСТЕМА

Насос

Тип	Шестеренчатый нерегулируемый НШ-10В

Привод	Через кулачковую муфту от шестерни привода вала отбора мощности
Включение и выключение насоса	Рукояткой, расположенной на корпусе привода насоса
Число оборотов в минуту	1600
Производительность насоса (при 1600 *об/мин*) в *л/мин*	16
Направление вращения шестерни привода насоса (при наблюдении с торца вала)	Против часовой стрелки
Рабочее давление в *кг/см²*	100

Распределитель

Тип	Золотниковый с фиксацией рукояток управления в нейтральном и рабочем положениях
Число золотников	2
Число положений каждого золотника	Четыре: нейтральное, подъем, опускание и плавающее
Управление распределителем	Рычагами с места тракториста
Давление открытия предохранительного клапана в *кг/см²*	125+5

Бак

Тип	Закрытый
Рабочая жидкость	Дизельное масло по ГОСТу 5304-54; летом ДП-11, зимой ДП-8
Фильтр очистки рабочей жидкости	Набор из десяти сетчатых элементов

Силовые цилиндры

Тип	Двустороннего действия
Число цилиндров	2
Расположение	В любом месте шасси
Диаметр цилиндра в *мм*	36
Ход поршня в *мм*	250
Наибольшее усилие на штоке в *кг*	750
Рабочая жидкость	Масло, заливаемое в масляный бак гидравлической системы

СИДЕНЬЕ ТРАКТОРИСТА

Тип	Мягкое, двухместное

ОСНОВНЫЕ ЗАПРАВОЧНЫЕ ЕМКОСТИ (в *л*)

Топливный бак	40
Система смазки двигателя	4
Корпус главной передачи	10,5
Картер бортовой передачи	3 (двух)
Картер рулевого управления в заднем брусе	1,6
Воздухоочиститель	1
Ступица переднего колеса	0,75 (двух)
Корпус приводного шкива	0,3

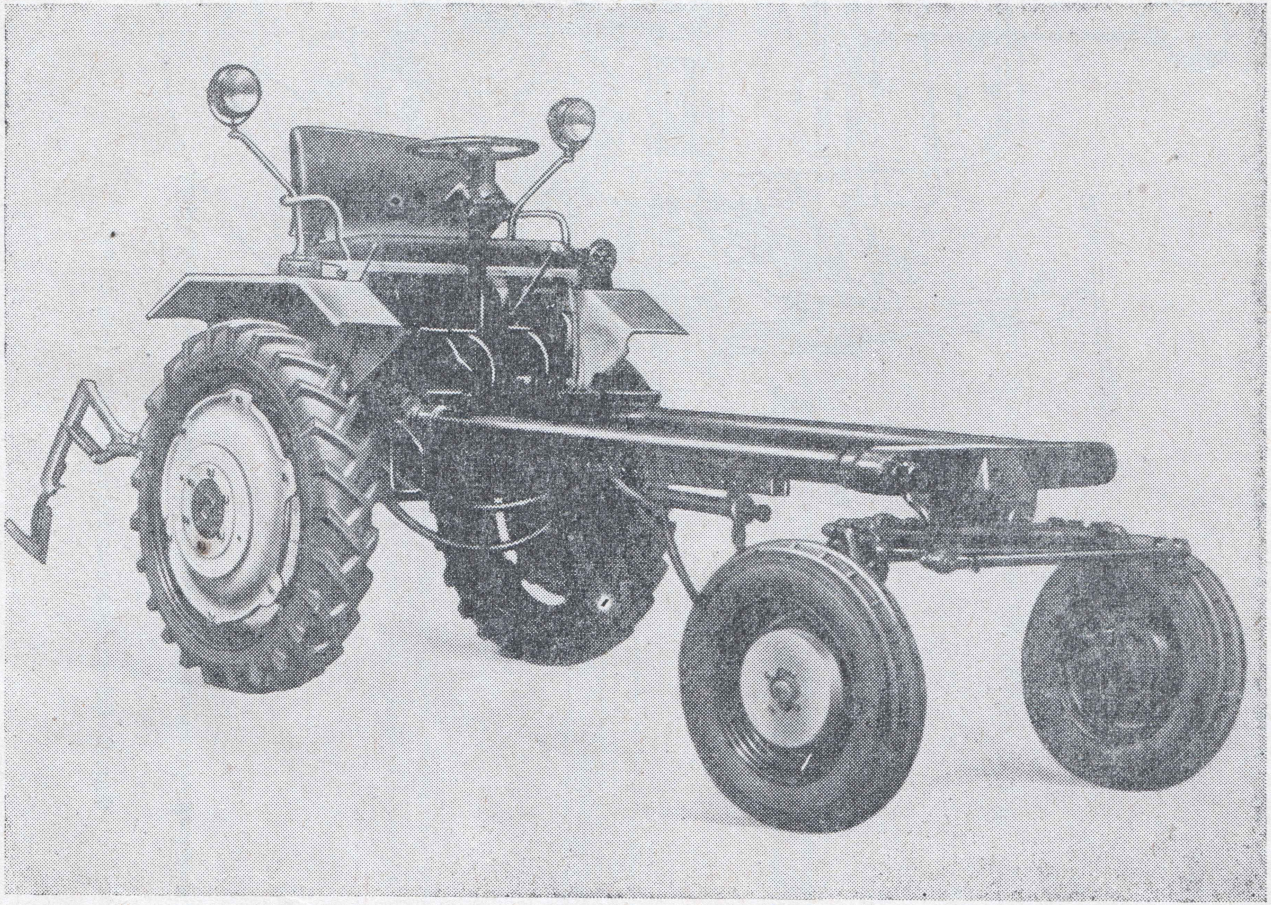

Фиг. 1. Самоходное шасси Т-16.

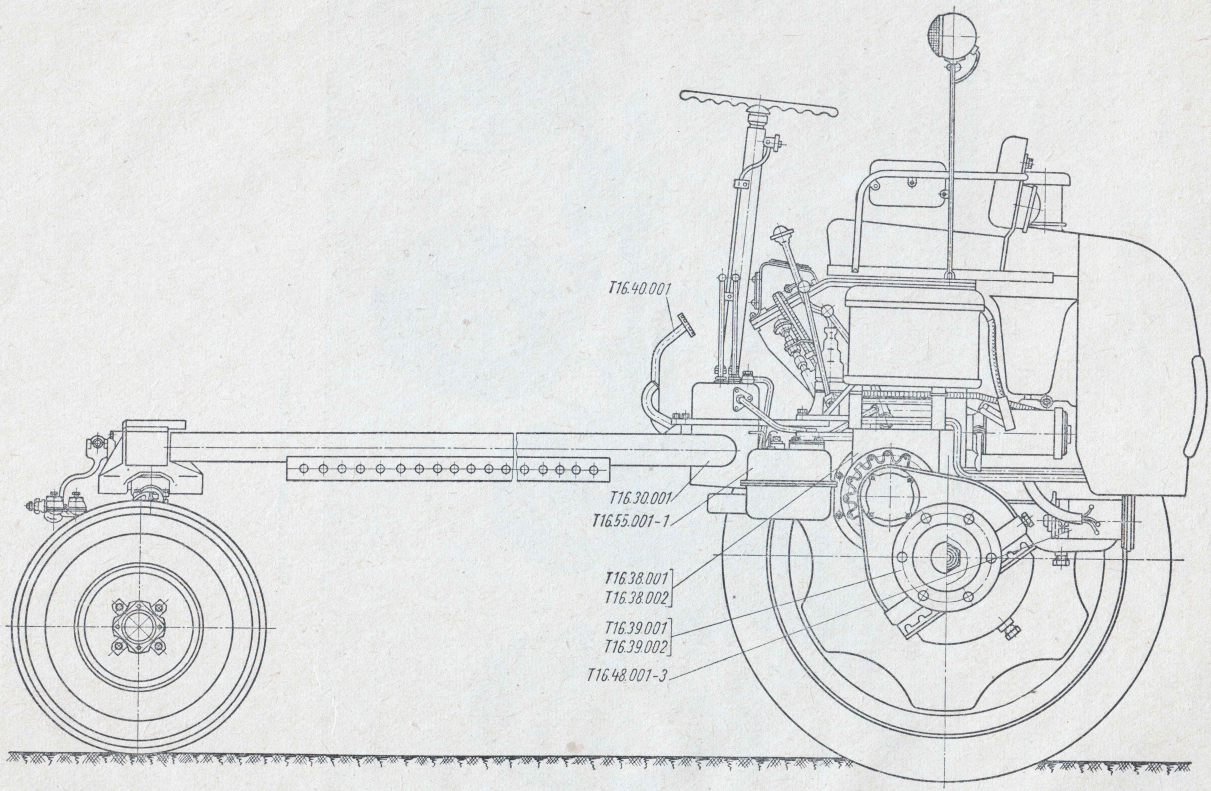

Фиг. 2. Общий вид самоходного шасси (вид слева).

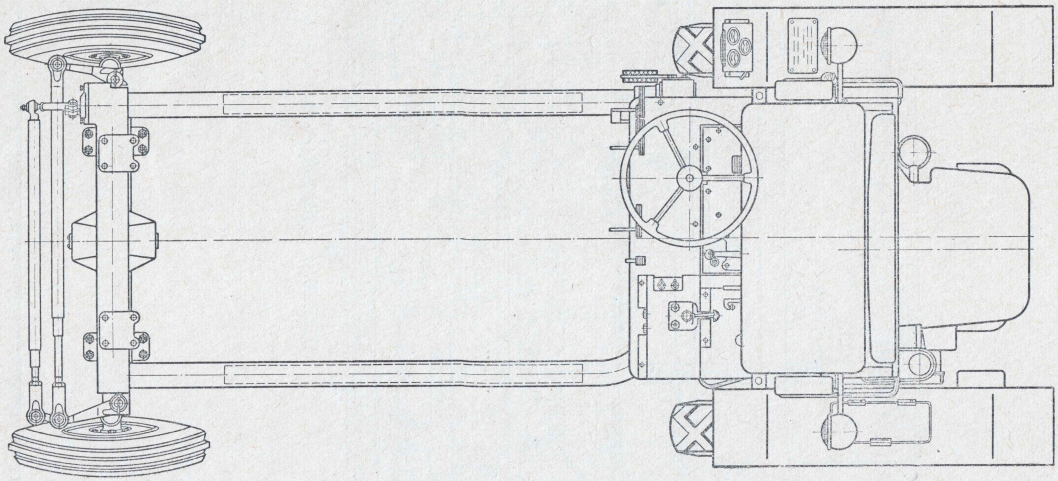

Фиг. 3. Общий вид самоходного шасси (вид сверху).

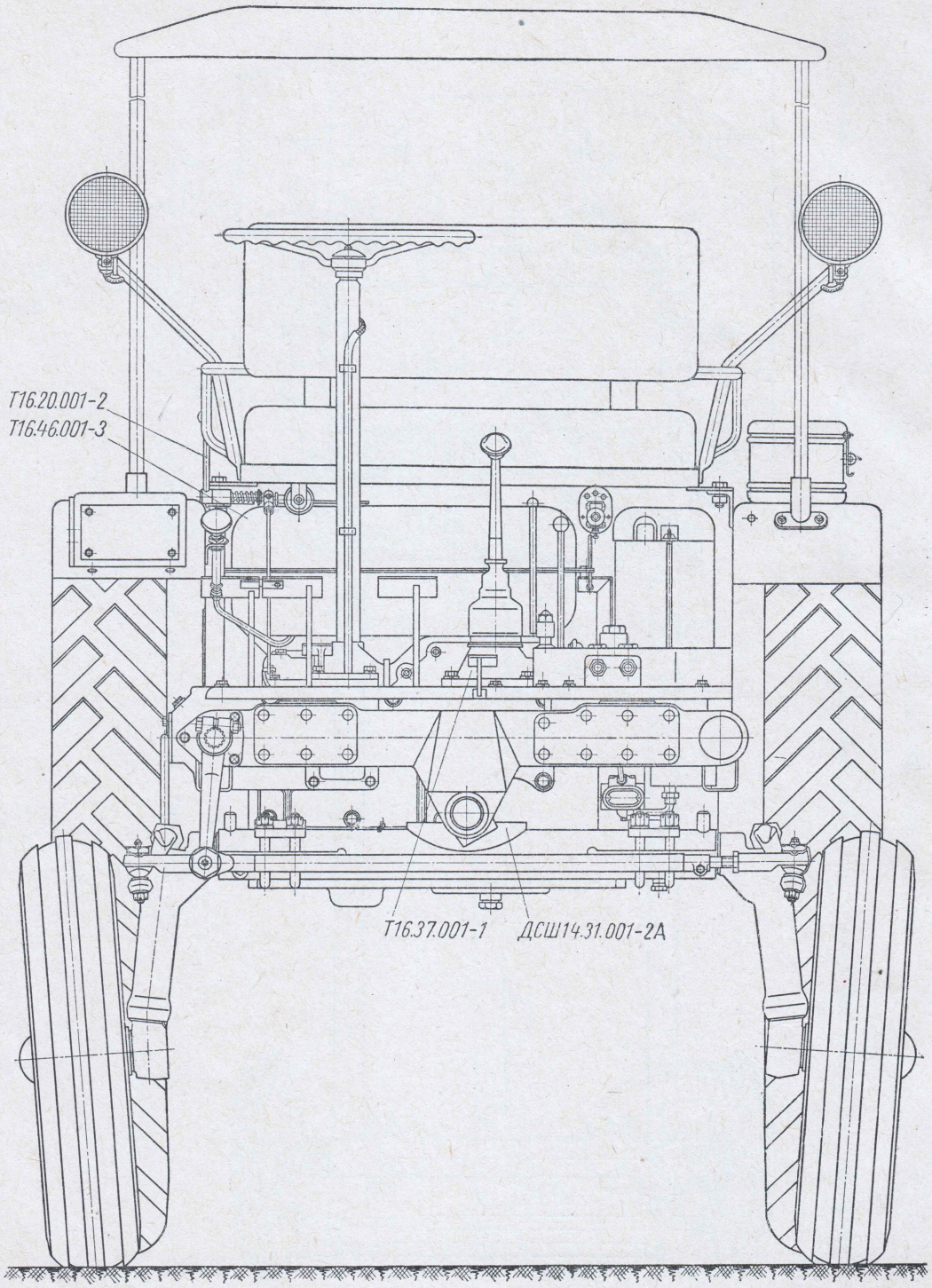

Фиг. 4. Общий вид самоходного шасси (вид спереди).

УКАЗАТЕЛЬ КОНСТРУКТИВНЫХ ГРУПП

Группа	Наименование	Стр.
Д16.01	Головка цилиндра	12
Д16.02	Картер двигателя	21
Д16.03	Механизм распределения	26
Д16.04	Кривошипно-шатунный механизм	29
Д16.05	Масляный насос	33
Д16.06	Фильтр масла	36
Д16.09	Крышка люка с сапуном и счетчиком моточасов	39
Д16.10	Выпускная труба с искрогасителем	40
Д16.11	Воздухоочиститель	41
Д16.12	Вентилятор системы охлаждения	44
Д16.16	Топливная аппаратура	47
Д16.18	Топливный фильтр	58
Т16.20	Установка управления двигателем	61
Т16.21	Главное сцепление и вала отбора мощности	64
Т16.22	Механизм привода гидравлического насоса	70
Д16.23	Подогревательное устройство	73
Т16.30	Рама	75
ДСШ14.31 *	Передний мост	77
ДСШ14.33 *	Установка колес трактора на колею 2100 *мм*	82
ДСШ14.34 *	Заднее колесо	85
ДВСШ16.35 **	Прицепное устройство	87
Т16.37	Коробка передач и дифференциал	91
Т16.38	Рукава с тормозами	105
Т16.39	Бортовые передачи	108
Т16.40	Рулевое управление и управление сцеплением и тормозами	113
Т16.44	Сиденье	120
ДВСШ16.45 **	Установка тента	122
Т16.46	Топливный бак и его установка	124
Т16.47	Обшивка трактора	127
Т16.48	Электрооборудование и приборы	131
ДВСШ16.49 **	Инструмент и принадлежности	137
Т16.52	Приводной шкив	139
ДВСШ16.53 **	Навесное следозаделывающее приспособление	143
Т16.55	Масляный насос, бачок и распределитель	146
ДСШ14.56 *	Силовой цилиндр	155
Т16.59	Платформа самоходного шасси	157

* Группы заимствованы с самоходного шасси ДСШ14 и ДСШ14М.
** Группы заимствованы с самоходного шасси ДВСШ16.

УЗЛЫ И ДЕТАЛИ

(количество в группе на один трактор)

Группа Д16.01. ГОЛОВКА ЦИЛИНДРА

№ фигуры	Обозначение	Наименование	Количество	Материал	Вес в *кг*
5; 10	Д16.01.001-2	Головка цилиндра в сборе	2	—	—
10; 11	Д16.01.021-1Р	Головка цилиндра с направляющими втулками, вставкой предкамеры и гайкой в сборе	2	—	—
10	Д16.01.022-1	Головка цилиндра со шпильками и клапанами в сборе	—	—	—
10; 11	Д16.01.024-1	Головка цилиндра с клапанами в сборе	2	—	—
	Д30-1007080-Б	Коромысла со стойкой в сборе	2	—	—
—	Д30-1007200	Коромысло клапана правое со втулкой и регулировочным винтом в сборе	2	—	—
10; 11	Д30-1007200-А	Коромысло клапана левое со втулкой и регулировочным винтом в сборе	2	—	—
	Д30-1007210	Коромысло клапана правое со втулкой в сборе	2	—	—
	Д30-1007210-А	Коромысло клапана левое со втулкой в сборе	2	—	—
	Д30-1007400-Б	Крышка клапана в сборе	2	—	—
	Д16.01.101-3В	Головка цилиндра	2	Алюминиевый сплав АЛ10В	3,700
	Д16.01.103-3А	Вставка-предкамера	2	Сталь Х962 (ЭСХ8)	0,065
	Д16.01.104-2А	Гайка крепления форсунки	2	Сталь 45	0,08
	Д16.01.105-1	Прокладка крышки клапанов	2	Пробка, оклеенная с двух сторон картоном	0,005
10; 11; 12	Д16.01.106	Шпилька крепления дефлектора	3	Сталь 30	0,010
10; 11	Д30-1007033	Втулка клапана направляющая	4	Чугун СЧЦ-2	0,060
	Д30-1007045-А	Пружина клапана	4	Проволока 3,5	0,052
	Д30-1007048	Тарелка пружины клапана	4	Сталь 40	0,015
	Д30-1007102-Б	Ось коромысел	2	Сталь 45	0,085
	Д30-1007108	Кольцо упорное	4	Проволока 1,6	0,004
	Д30-1007109	Шайба пружины клапана	4	Сталь 08кп	0,003
	Д30-1007188-Б	Шпилька стойки коромысел	2	Сталь 40Х	0,020
	Д30-1007151-В	Стойка оси коромысел	2	Чугун СЧ 15-32	0,275

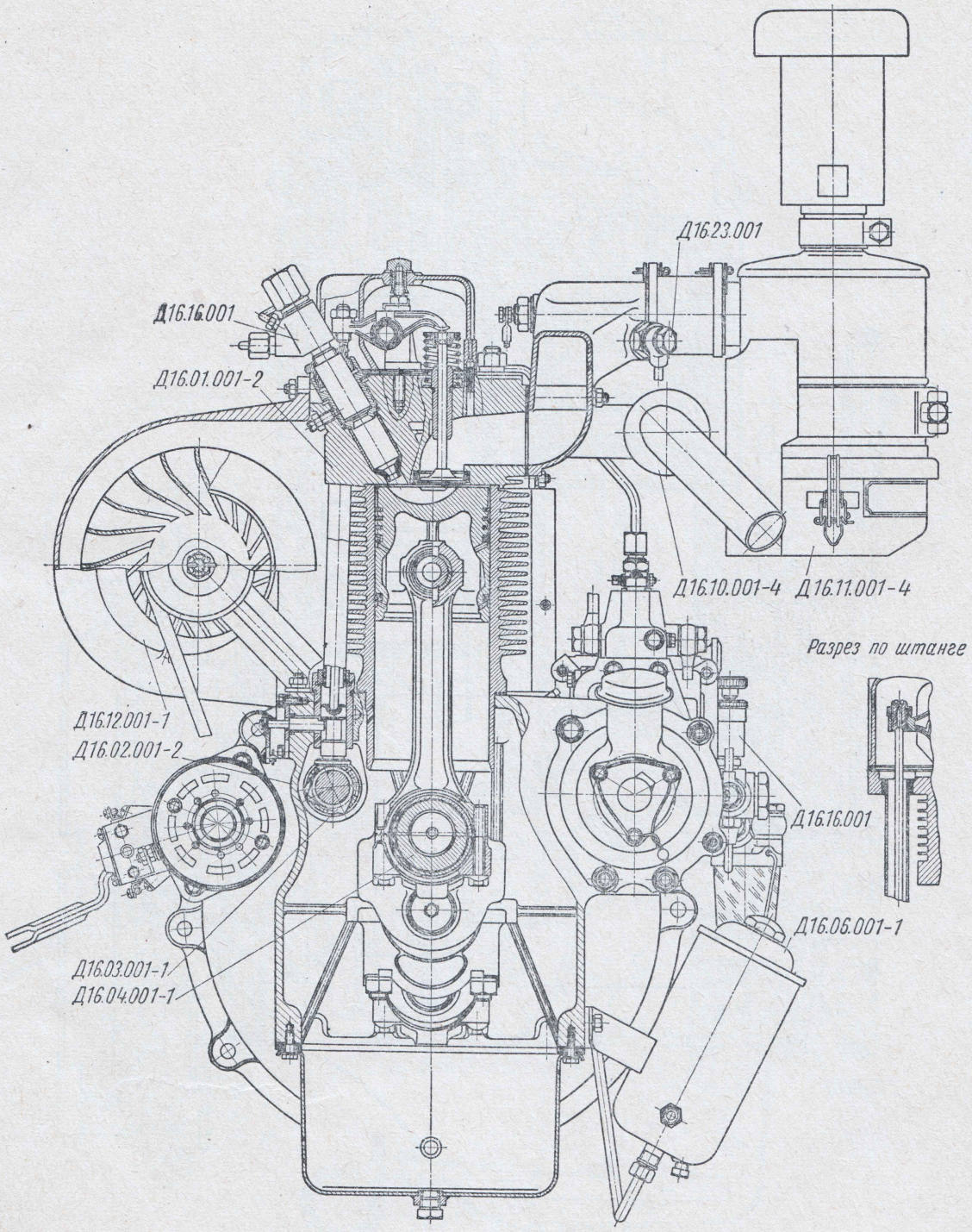

Фиг. 5. Двигатель Д-16 (поперечный разрез).

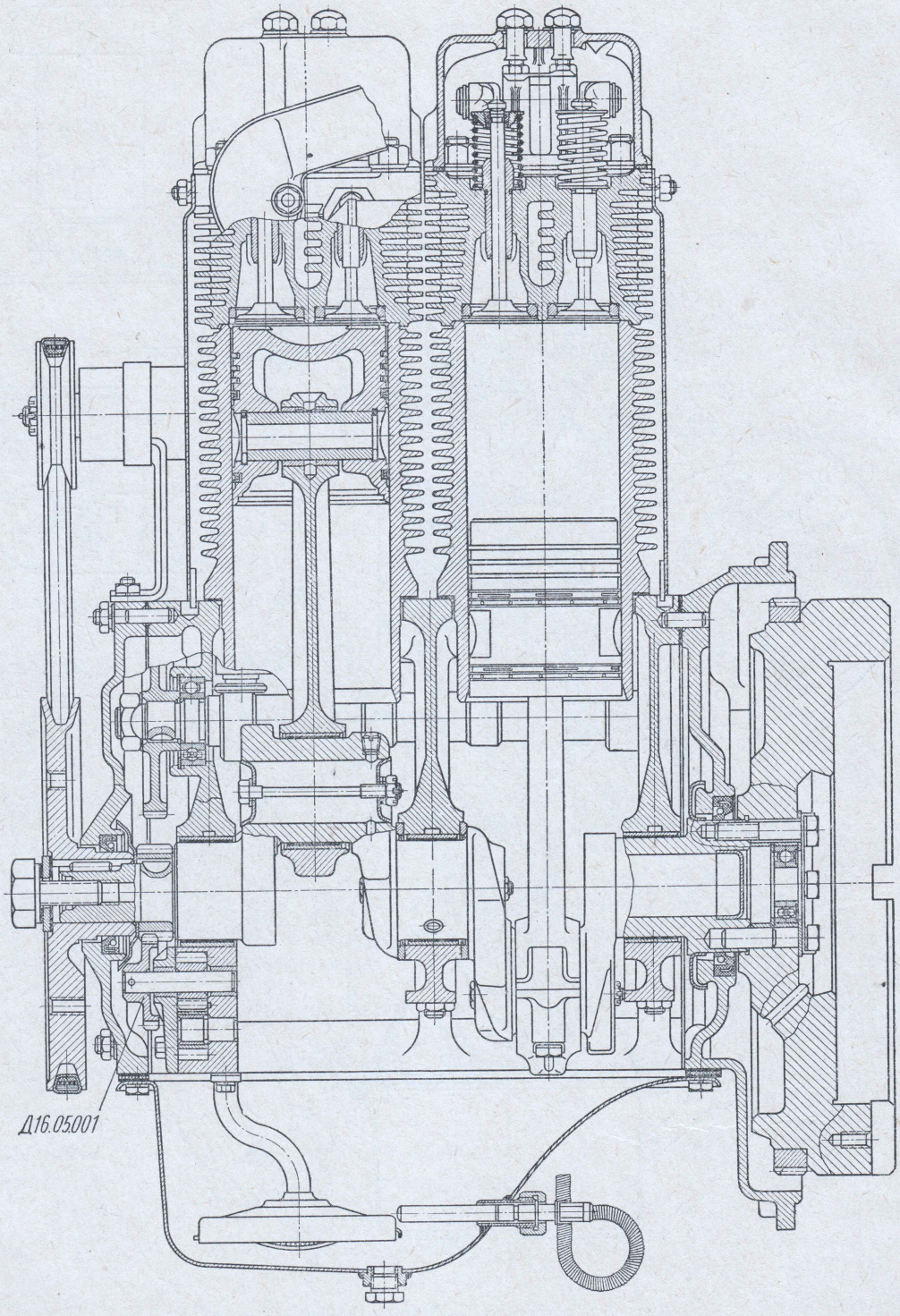

Фиг. 6. Двигатель Д-16 (продольный разрез).

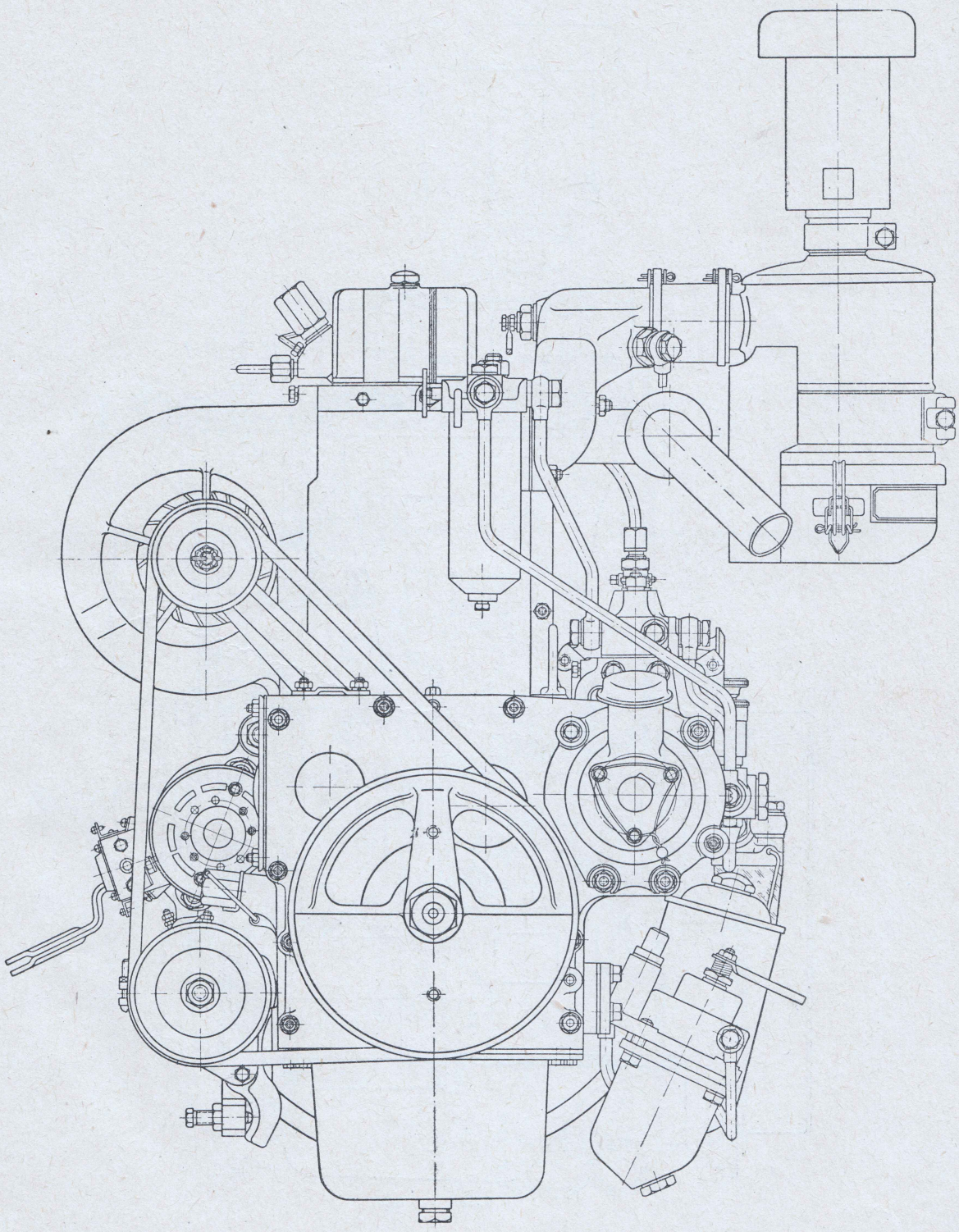

Фиг. 7. Двигатель Д-16 (вид спереди).

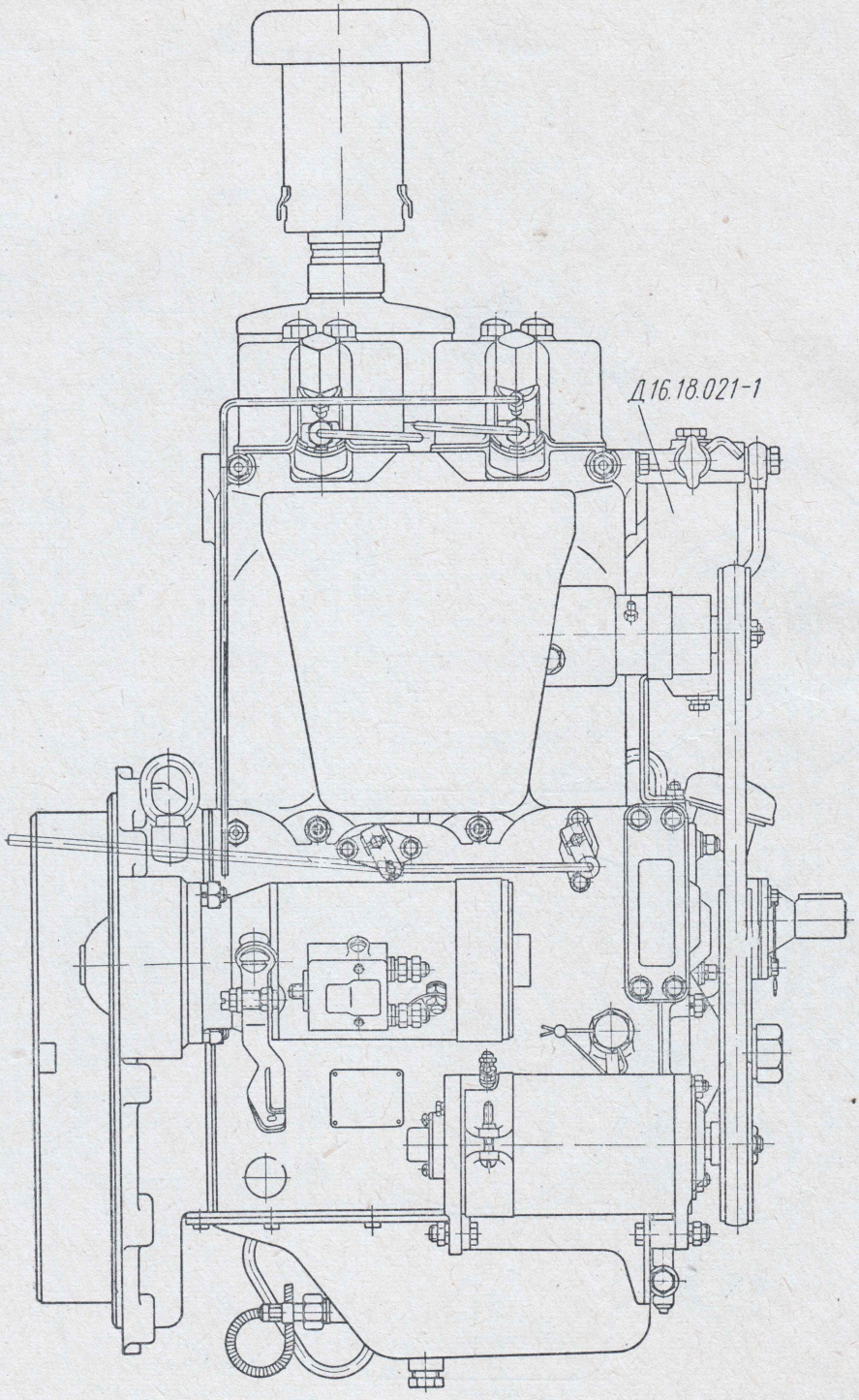

Фиг. 8. Двигатель Д-16 (вид справа).

Тарынин Дм.Евг.
Суровикино
16-11-2011

Спасибо
коллективу АгроПромОбеспечение-Суровикино
за предоставленный каталог

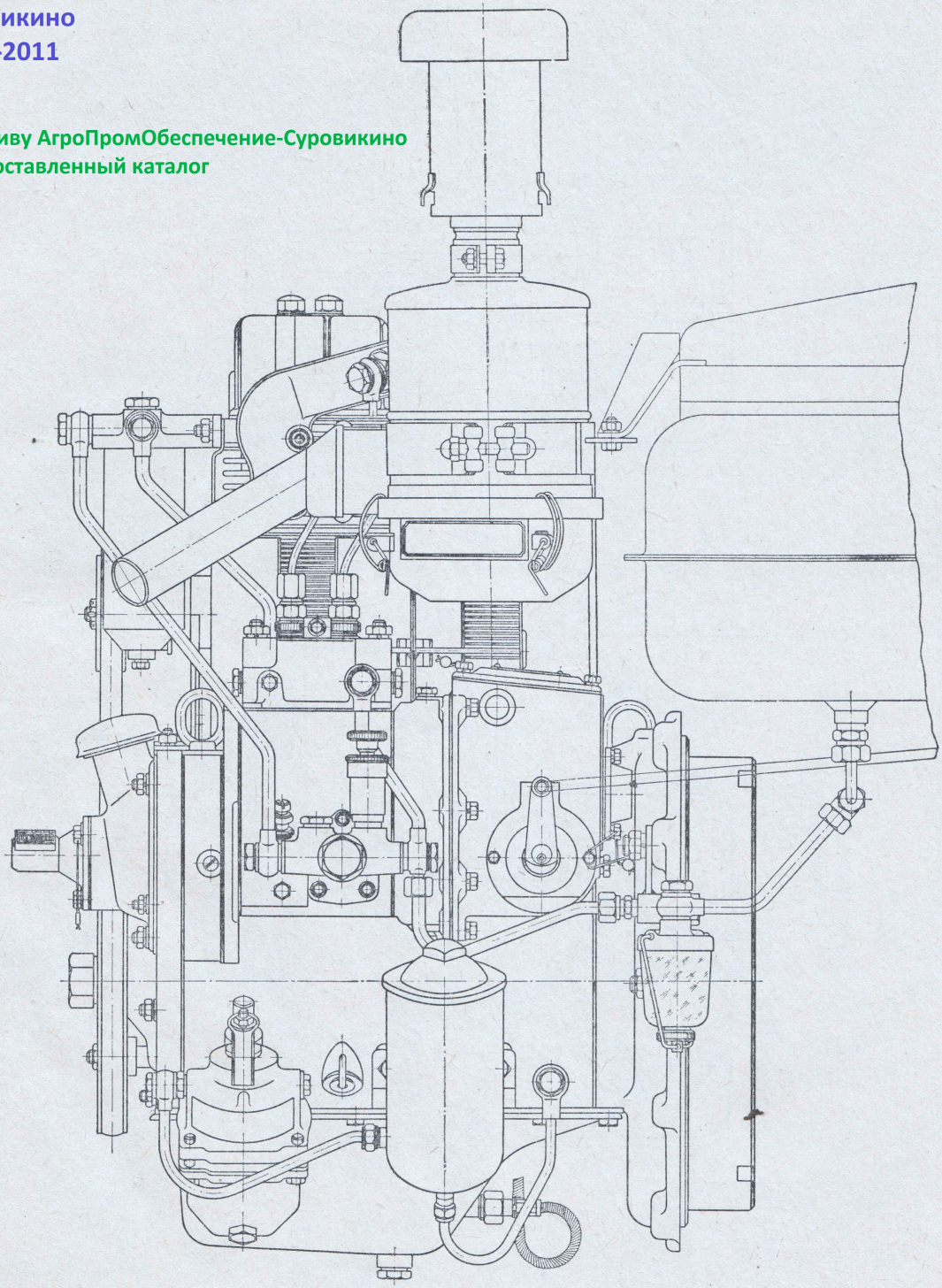

Фиг. 9. Двигатель Д-16 (вид слева).

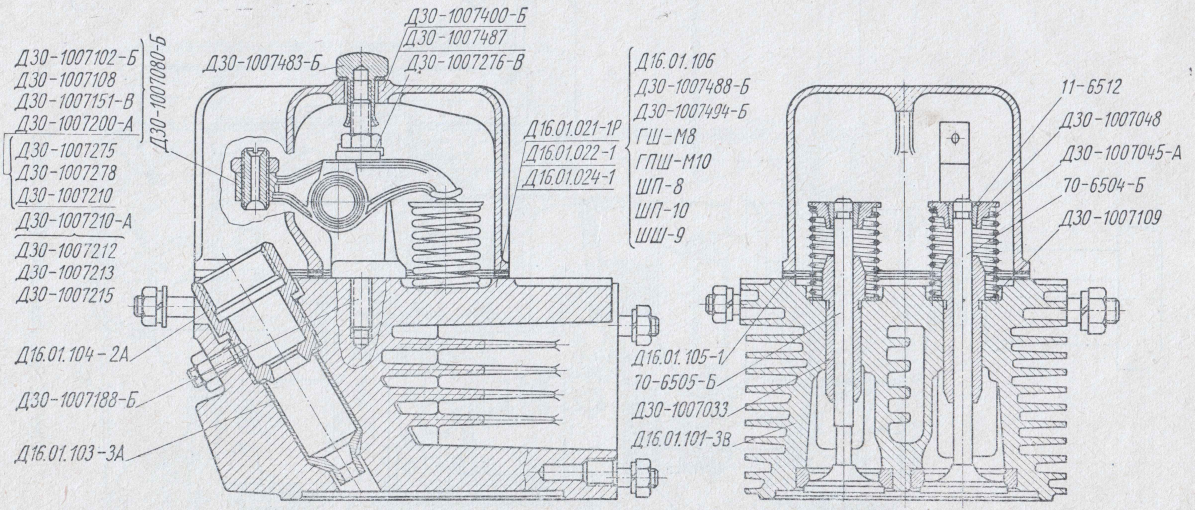

Фиг. 10. Головка цилиндра (Д16.01.001-2).

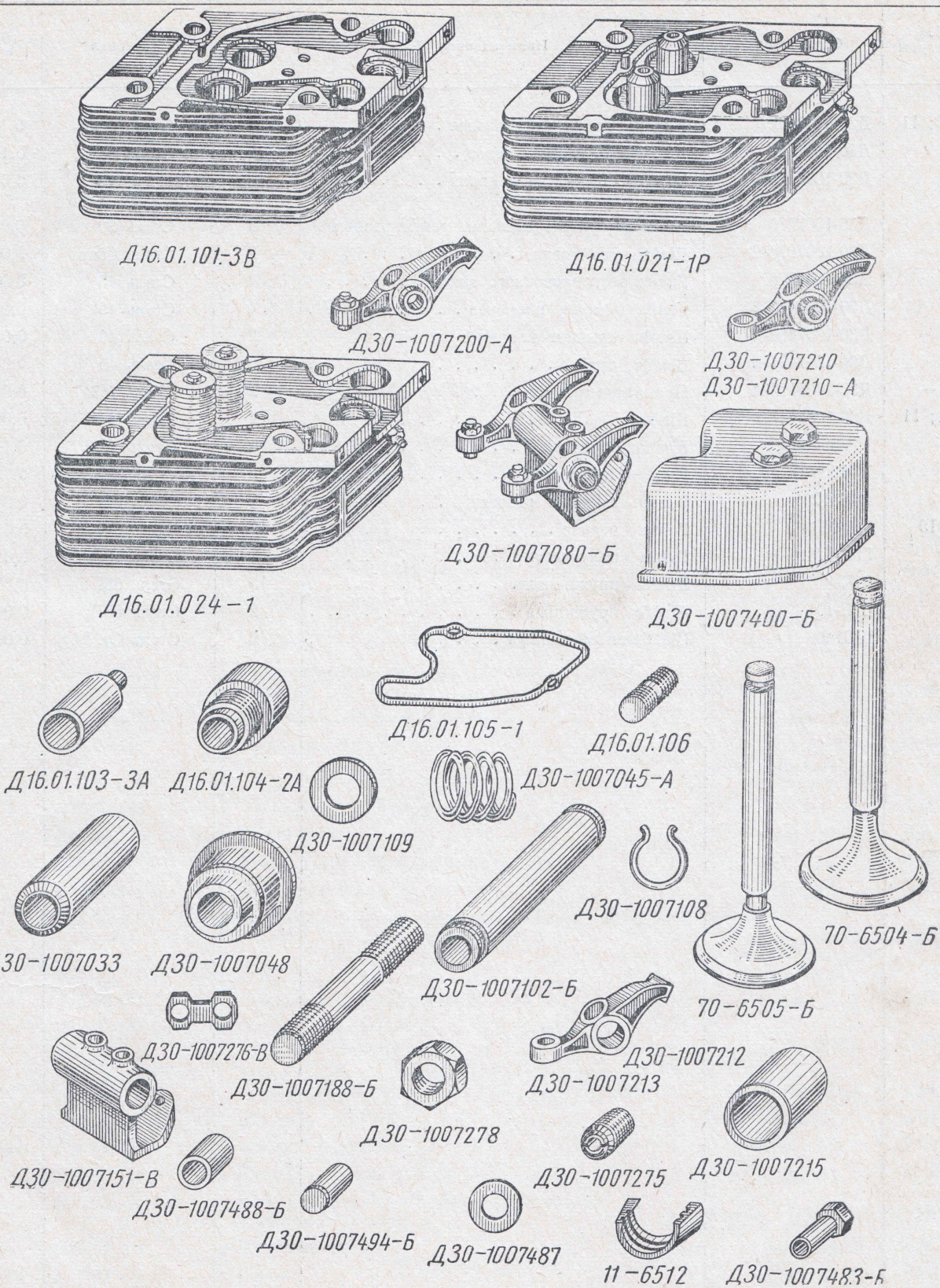

Фиг. 11. Узлы и детали головки цилиндра.

№ фигуры	Обозначение	Наименование	Количество	Материал	Вес в *кг*
10; 11	Д30-1007212	Коромысло клапана правое	2	Сталь 55Л	0,114
	Д30-1007213	Коромысло клапана левое	2	Сталь 55Л	0,114
	Д30-1007215	Втулка коромысла клапана	4	Бронза Бр.ОЦС 5-5-5	0,015
	Д30-1007275	Винт коромысла клапана регулировочный	4	Сталь 20	0,020
	Д30-1007276-В	Шайба замковая	2	Сталь 08кп	0,004
	Д30-1007278	Гайка регулировочного винта	4	Сталь 40	0,008
	Д30-1007483-Б	Гайка крышки клапанов	4	Сталь 45	0,015
	Д30-1007488-Б	Штифт крышки клапанов	2	Сталь 40	0,002
	Д30-1007494-Б	Штифт стойки	2	Сталь 40	0,003
—	Д30-1003212-А	Прокладка головки	2	Медь М3	0,002
10; 11	Д30-1007487	Шайба	4	Медь М3	0,002
	70-6504-Б	Клапан впускной	2	Сталь 40Х	0,115
	70-6505-Б	Клапан выпускной	2	Сталь Х9С2(ЭСХ8)	0,100
	11-6512	Сухарь клапана разрезной	8	Сталь 08	0,005
10	ГШ-М8	Гайка черная	17	Сталь Ст. 3	0,005
	ГПШ-М10	Гайка получистая	2	Сталь 10	0,010
	ШП-8	Шайба пружинная	13	Сталь 65Г	0,0016
	ШП-10	Шайба пружинная	2	Сталь 65Г	0,003
	ШШ-9	Шайба штампованная	6	Сталь Ст. 2	0,003

Группа Д16.02. КАРТЕР ДВИГАТЕЛЯ

№ фигуры	Обозначение	Наименование	Количество	Материал	Вес в *кг*
5; 12	Д16.02.001-2	Картер двигателя в сборе	1	—	—
12; 13	Д16.02.021-1	Картер двигателя (механический узел)	1	—	—
	Д16.02.025А	Поддон картера в сборе	1	—	—
	Д16.02.026	Указатель уровня масла в сборе	1	—	—
	Д16.02.027-2	Дефлектор первого цилиндра в сборе	1	—	—
	Д16.02.030-1	Тяга в сборе	1	—	—
	Д16.02.031-1	Дефлектор второго цилиндра в сборе	1	—	—
	Д16.02.032-1А	Шпилька в сборе	1	—	—
	Д16.02.033	Шпилька стяжная в сборе	1	—	—
	Д16.02.104-1	Картер маховика	1	Чугун СЧ 15-32	11,6
	Д16.02.112А	Бонка указателя уровня масла	1	Сталь 45	0,025
12; 14	Д16.02.114-1	Крышка распределительных шестерен	1	Алюминиевый сплав	1,93
12; 13	Д16.02.122	Прокладка втулки толкателя	4	Картон	0,002
	Д16.02.124-2	Валик декомпрессии	2	Сталь 45	0,025
	Д16.02.125-2А	Рычаг механизма декомпрессии	2	Сталь 40	0.005
	Д16.02.126	Сальник валика декомпрессии	2	Войлок полугрубошерстный	0,002
	Д16.02.127	Крышка сальника	2	Сталь Ст. 3	0,025
	Д16.02.132-1	Прокладка крышки распределительных шестерен	1	Паронит 1,5	0,005
	Д16.02.133	Прокладка картера маховика	1	Паронит 1,5	0,005
	Д16.02.134	Прокладка поддона	1	Пробка, оклеенная с двух сторон картоном	0,005
12; 14	Д16.02.135	Прокладка крышки люка	1	То же	0,003
	Д16.02.136	Рым-болт	2	Сталь 45	0,055
	Д16.02.137	Крышка люка гидравлического насоса	1	Сталь 10	0,025
	Д16.02.138-1	Шайба замковая	2	Сталь 10	0,013
	Д16.02.139	Прокладка крышки люка гидравлического насоса	1	Пробка, оклеенная с двух сторон картоном	0,003
	Д16.02.141	Дефлектор промежуточный	1	Сталь Ст. 3	0,17
	Д16.02.147-1	Шпилька крепления второго и третьего коренных подшипников	4	Сталь 18ХНВА	0,07
	Д16.02.148-1	Шпилька крепления первого коренного подшипника (правая)	1	Сталь 18ХНВА	0,09
14	Д16.02.151-1	Шпилька стяжная	1	Сталь 40	0,044
12; 14	Д16.02.152	Шайба стопорная	4	Сталь 10	0,015
	Д16.02.156	Шпилька крепления топливного насоса	3	Сталь 30	0,02
	Д16.02.157-1	Шпилька крепления первого коренного подшипника (левая)	1	Сталь 18ХНВА	0,08
14	Д16.02.160	Прокладка	1	Картон 0,5	0,003
12; 14	Д16.02.161-1	Штуцер	1	Сталь 40	0,020
	Д16.02.163	Штифт	3	Сталь 40	0,005

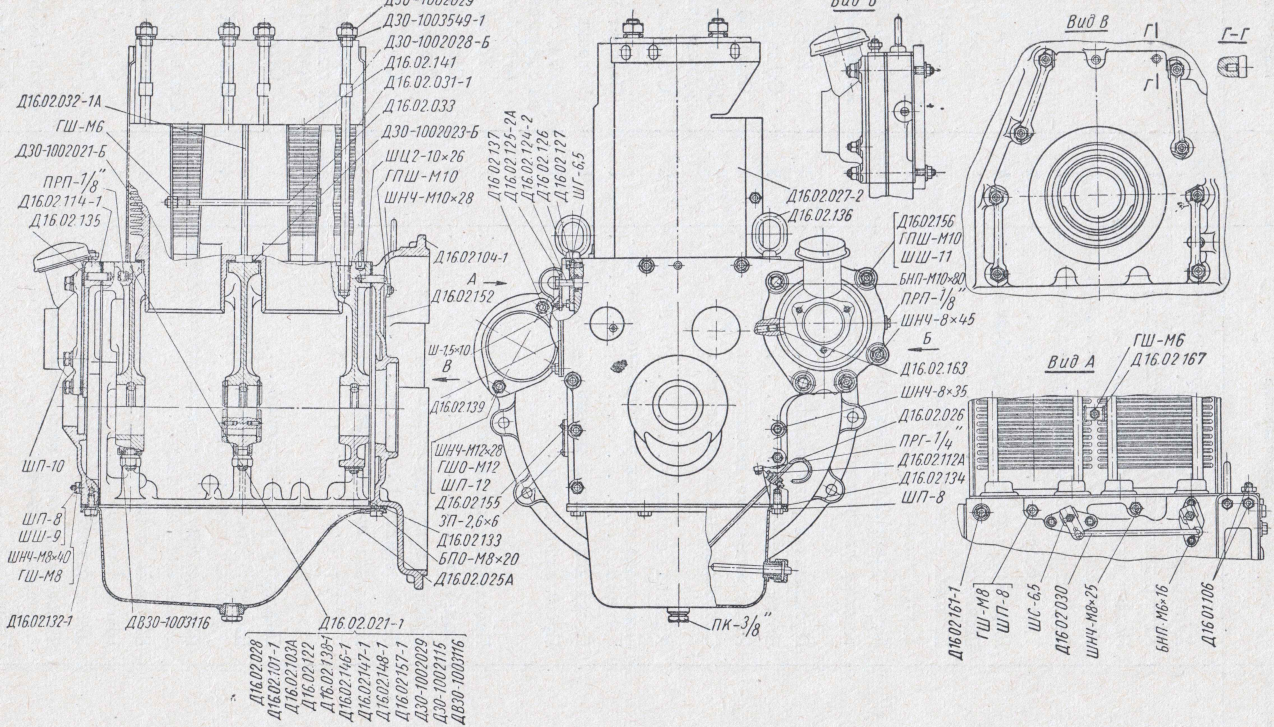

Фиг. 12. Картер двигателя (Д16.02.001-2).

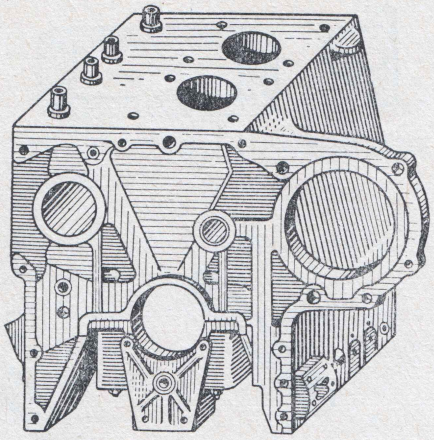

Д16.05.027
Д16.02.021-1

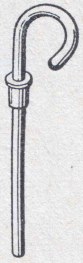

Д16.02.026

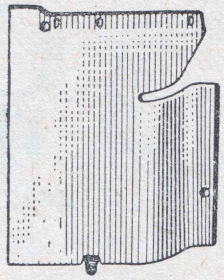

Д16.02.027-2



Д16.02.030-1

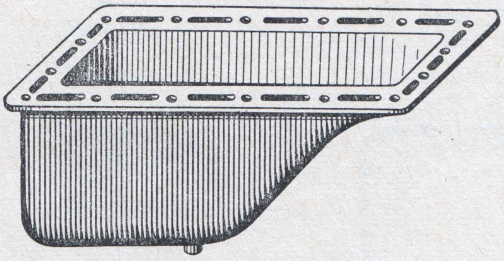

Д16 02 025А



Д16 02 112А

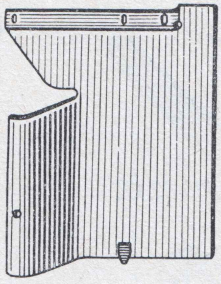

Д16.02.031-1



Д16.02.125-2А



Д16 02.126

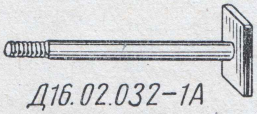

Д16.02.032-1А
Д16.02.033



Д16.02 122



Д16 02 124-2



Д16.02.127

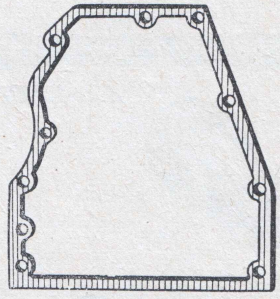

Д16.02.133

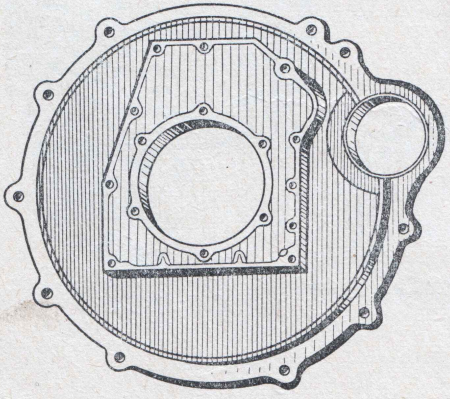

Д16 02.104-1

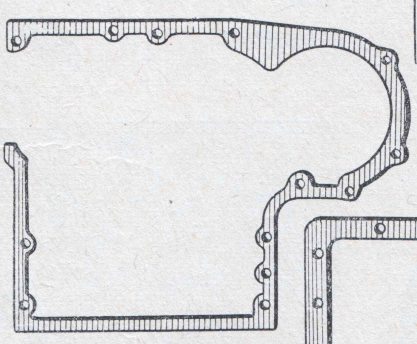

Д16.02.132-1

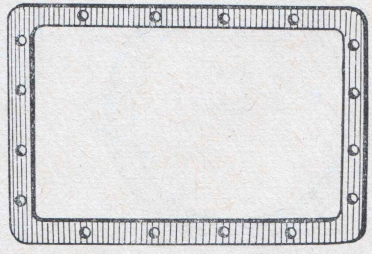

Д16.02 134

Фиг. 13. Узлы и детали картера двигателя.

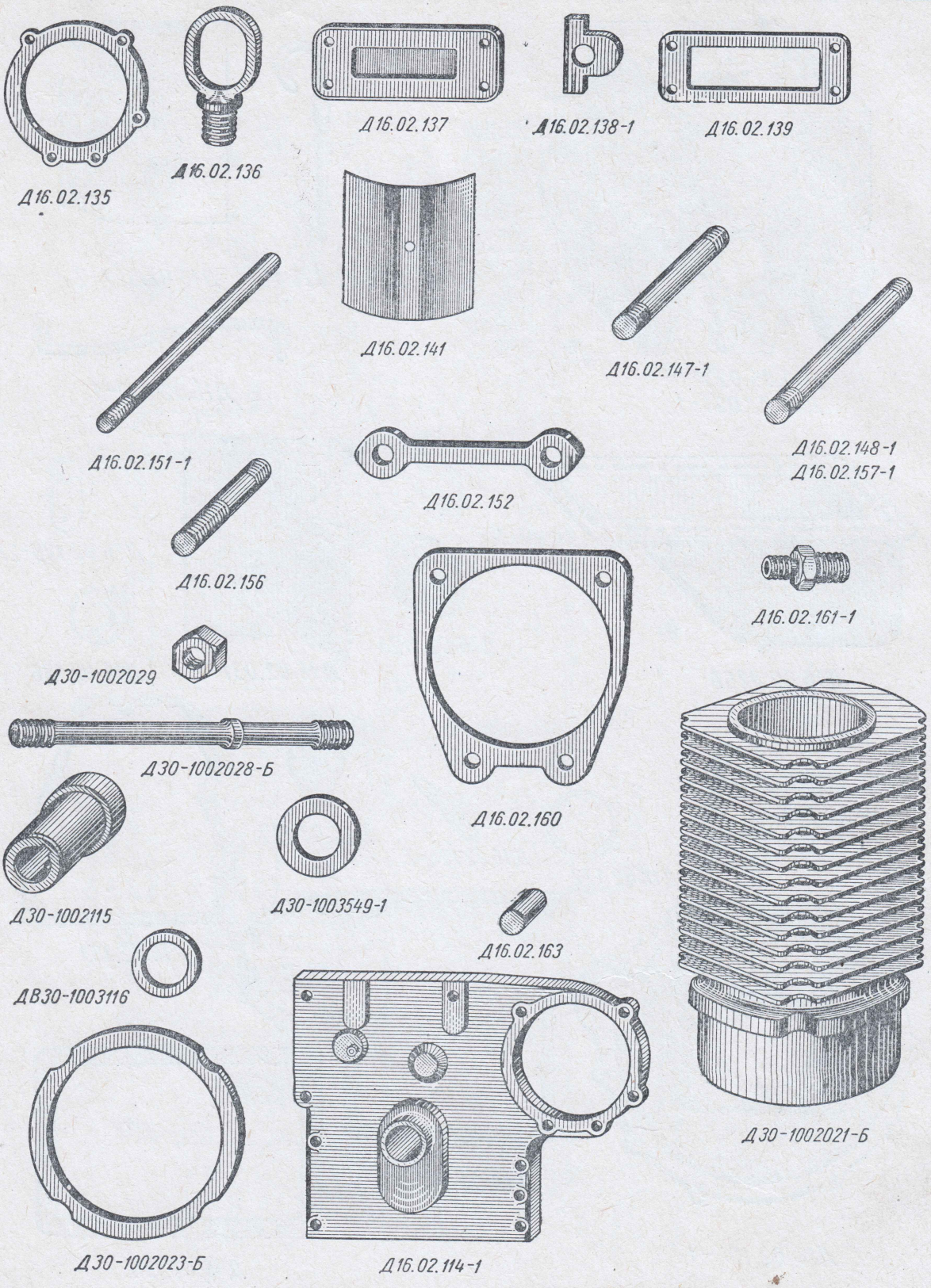

Фиг. 14. Узлы и детали картера двигателя.

№ фигуры	Обозначение	Наименование	Количество	Материал	Вес в кг
12; 14	ДВ30-1003116	Прокладка	1	Медь М3	0,003
	Д30-1002021-Б	Цилиндр	2	Серый, легированный чугун	7,4
	Д30-1002023-Б	Прокладка цилиндра	2	Картон 0,3	0,0001
	Д30-1002029	Гайка	14	Сталь 45	0,028
	Д30-1002028-Б	Шпилька анкерная	8	Сталь 40Х	0,300
	Д30-1002115	Втулка толкателя	4	Чугун СЧЦ-2	0,185
	Д30-1003549-1	Шайба	8	Сталь 45Х	0,007
10; 11	Д16.01.106	Шпилька крепления дефлектора	9	Сталь 30	0,010
12	ПК-$^{3}/_{8}$″	Пробка с шестигранной головкой	1	Сталь 40	—
	ПРГ-$^{1}/_{4}$″	Пробка с квадратной головкой	1	Сталь 40	—
	ПРП-$^{1}/_{8}$″	Пробка потайная	1	Сталь 40	—
	БНП-М6×16	Болт получистый накатной	4	Сталь 30	0,006
	БПО-М8×20	Болт получистый накатной	18	Сталь 30	0,012
	БНП-М10×80	Болт получистый накатной	1	Сталь 30	0,049
	ШНЧ-М8×25	Шпилька	2	Сталь 30	0,012
	ШНЧ-М8×35	Шпилька	4	Сталь 30	0,015
	ШНЧ-М8×40	Шпилька	4	Сталь 30	0,017
	ШНЧ-М8×45	Шпилька	1	Сталь 30	0,020
	ШНЧ-М10×28	Шпилька	8	Сталь 30	0,023
	ШНЧ-М12×28	Шпилька	2	Сталь 30	0,032
—	ШЦ2-4×10	Штифт цилиндрический	4	Сталь 40	0,0025
12	ШЦ2-10×26	Штифт цилиндрический	4	Сталь 20	0,019
	ГШ-М6	Гайка черная шестигранная	5	Сталь Ст. 3	0,003
	ГШ-М8	Гайка черная шестигранная	17	Сталь Ст. 3	0,005
	ГПШ М10	Гайка получистая шестигранная	14	Сталь 10	0,010
	ГШО-М12	Гайка получистая шестигранная	2	Сталь 10	0,024
	ШГ-6,5	Шайба пружинная	4	Сталь 65Г	0,0008
	ШП-8	Шайба пружинная	35	Сталь 65Г	0,001
	ШП-10	Шайба пружинная	7	Сталь 65Г	0,003
	ШП-12	Шайба пружинная	2	Сталь 65Г	0,005
—	ШШ-7	Шайба штампованная	2	Сталь Ст. 2	0,002
12	ШШ-9	Шайба штампованная	7	Сталь Ст. 2	0,003
	ШШ-11	Шайба штампованная	4	Сталь Ст. 2	0,005
	Ш-1,5×10	Шплинт разводной	2	Сталь Ст. 1	0,0002
	ЗП-2,6×6	Заклепка стальная с полукруглой головкой	4	Сталь Ст. 2	0,0004
	ШС-6,5	Шайба стопорная	2	Сталь Ст. 2	0,0007

Группа Д16.03. МЕХАНИЗМ РАСПРЕДЕЛЕНИЯ

№ фигуры	Обозначение	Наименование	Количество	Материал	Вес в *кг*
5; 15	Д16.03.001-1	Механизм распределения	1	—	5,353
15; 16	Д16.03.023-1	Шестерня привода топливного насоса в сборе	1	—	1,270
	Д16.03.024-1	Шестерня промежуточная в сборе	1	—	0,600
	Д16.03.025	Палец промежуточной шестерни в сборе	1	—	0,241
	Д16.03.101-1	Вал распределительный	1	Сталь 45 селективная	1,9
	Д16.03.108	Шестерня промежуточная	1	Сталь 40	0,55
	Д16.03.109	Шестерня распределительная	1	Сталь 40	0,435
	Д16.03.110	Шайба	1	Сталь 10	0,013
	Д16.03.112	Палец промежуточной шестерни	1	Сталь 45	0,24
	Д16.03.114	Кольцо стопорное	1	Сталь 65Г	0,002
	Д16.03.115	Шайба замковая	1	Сталь 10	0,003
	Д16.03.117	Шестерня привода топливного насоса	1	Сталь 45	1,1
	Д16.03.118	Шайба стопорная	1	Сталь 10	0,004
	Д16.03.119	Втулка шестерни привода топливного насоса	1	Чугун СЧ 21-40	0,140
	Д16.03.120-1	Поводок	1	Сталь 40	0,058
	Д30-1006246	Втулка промежуточной шестерни	1	Бронза Бр.ОЦС 5-5-5	0,05
	Д30-1006255	Шайба промежуточной шестерни упорная	1	Сталь 45	0,031
	Д30-1007325	Штанга толкателя клапана	4	Сталь 45	0,120
	Д30-1007375	Толкатель клапана	4	Сталь 20Х	0,12
	Д30-1007393	Кожух штанги	4	Сталь 10	0,05
	Д30-1007399	Кольцо уплотнительное	8	Резина	0,02
	Д24.128-1	Кольцо стопорное	1	Сталь 65Г	0,01
	54.03.415-1	Фланец шлицевой	1	Сталь 45Х	0,173
15	ДСШ14.40.116	Шайба стопорная	1	Сталь 10	
	204	Шарикоподшипник радиальный однорядный	1	—	0,1
	205	Шарикоподшипник радиальный однорядный	1	—	0,12
	ГН-1М12	Гайка чистая шестигранная низкая	1	Сталь 40	0,011
	ГН-1М20	Гайка чистая шестигранная низкая	1	Сталь 40	0,040
	БНП-М8×16	Болт получистый накатной	2	Сталь 30	0,010
	БПО-М8×20	Болт получистый накатной	2	Сталь 30	0,012
	ШВ-5×19	Шпонка сегментная	1	Сталь 45	0,004
	ШЦ2-4×10	Штифт цилиндрический	1	Сталь 20	0,001
	ШС-8,5	Шайба стопорная	2	Сталь 20	0,002

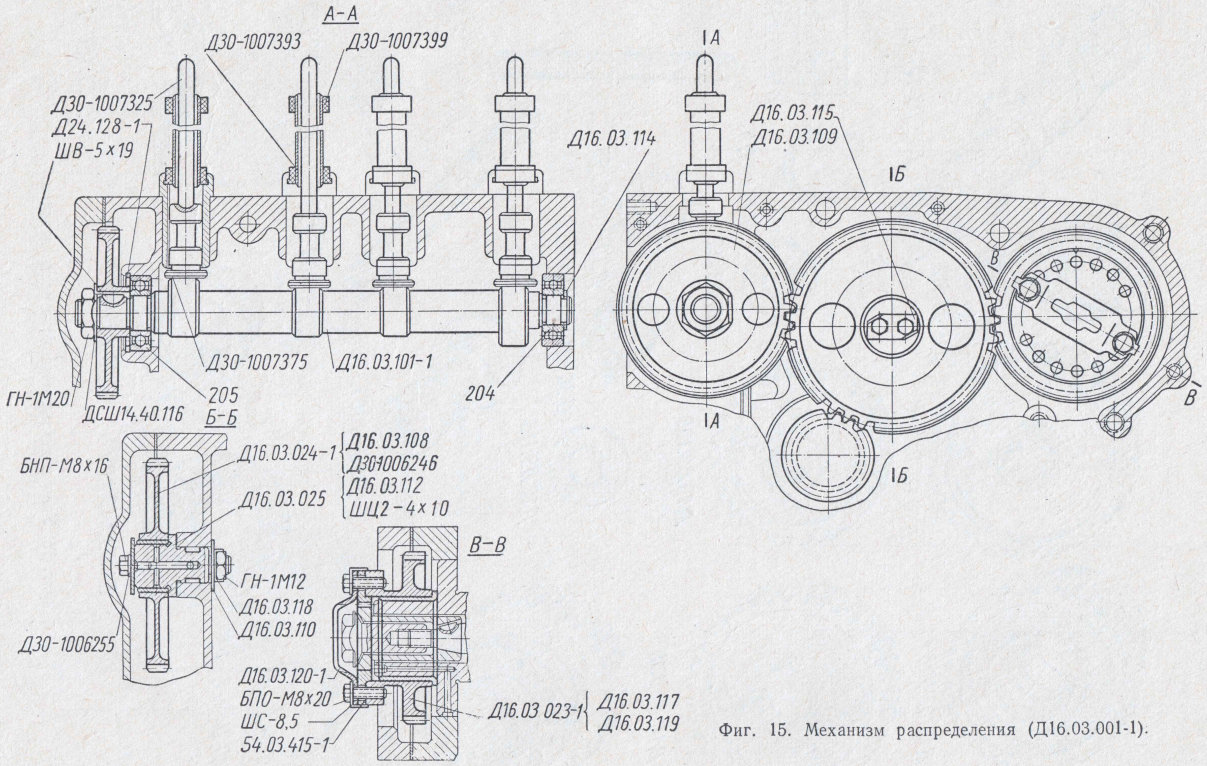

Фиг. 15. Механизм распределения (Д16.03.001-1).

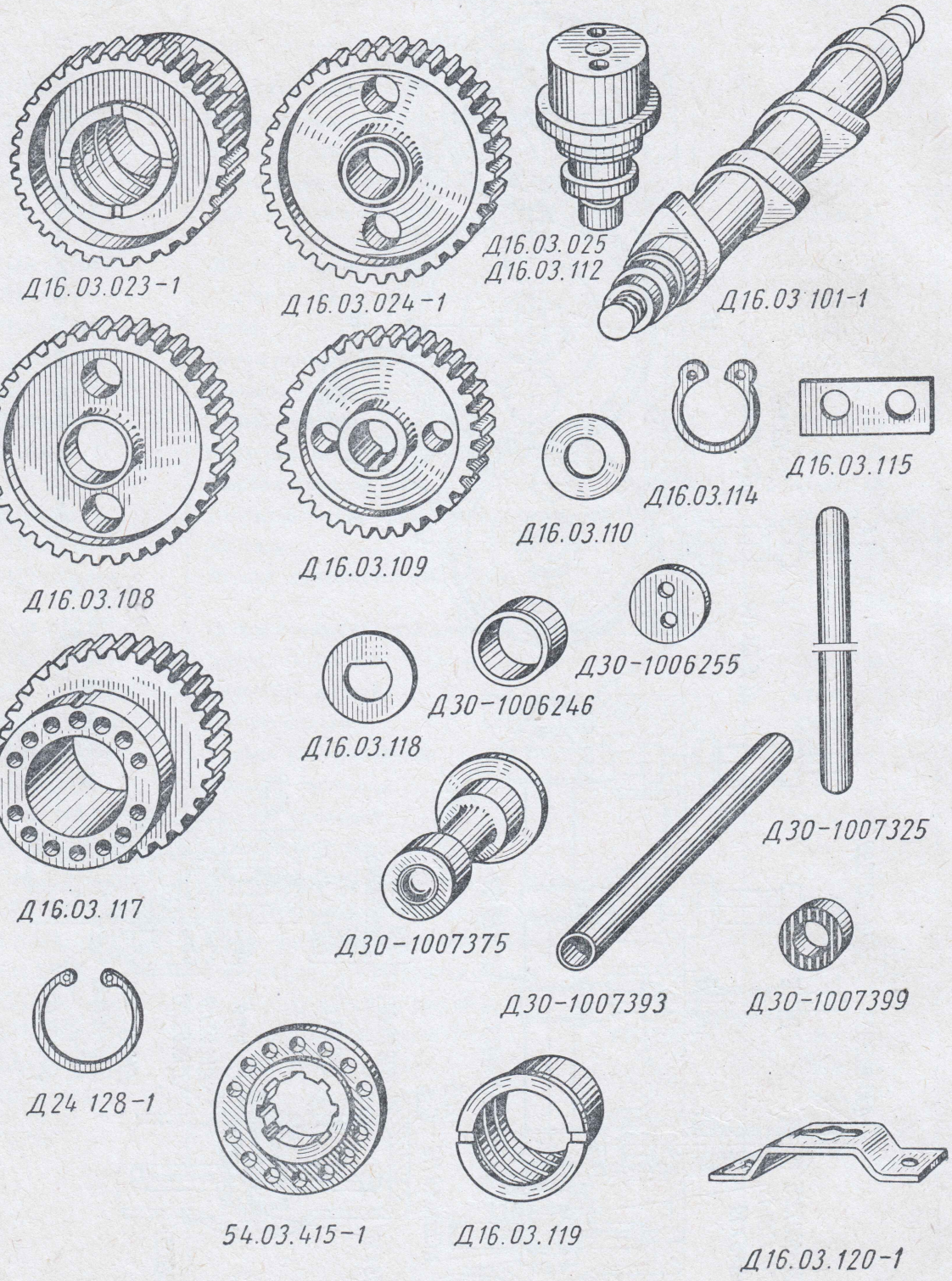

Фиг. 16. Узлы и детали механизма распределения.

Группа Д16.04. КРИВОШИПНО-ШАТУННЫЙ МЕХАНИЗМ

№ фигуры	Обозначение	Наименование	Количество	Материал	Вес в кг
5; 17	Д16.04.001-1	Кривошипно-шатунный механизм в сборе . .	1	—	69,800
17	Д16.04.021-1	Вал коленчатый в сборе	1	—	10,664
17; 18	Д16.04.022-3	Маховик с венцом в сборе	1	—	35,000
	Д16.04.028	Обойма сальника в сборе	1	—	0,339
—	Д16.04.030	Комплект поршневых колец (для запасных частей)	1	—	0,228
—	Д16.04.031	Коленчатый вал с вкладышем в сборе . . .	1	—	11,300
—	Д16.04.032	Комплект вкладышей коренных подшипников на один двигатель (для запасных частей)	1	—	0,480
—	Д16.04.033	Комплект шатунных вкладышей на один двигатель (для запасных частей)	1	—	0,320
17; 18	Д30-1004010-1	Поршень и шатун в сборе	2	—	3,148
17; 19	Д30-1004100	Шатун в сборе	2	—	1,474
	Д16.04.101-1	Вал коленчатый	1	Сталь 45 селективная	10,400
17; 18	Д16.04.112-1	Шкив коленчатого вала	1	Чугун СЧ 15-32	6,600
	Д16.04.113-2	Маховик	1	Чугун СЧ 18-36	32,600
	Д16.04.114-1	Венец маховика	1	Сталь 45	2,400
17; 19	Д16.04.116	Вкладыш коренного подшипника верхний . .	3	Сталь 08 и алюминиевый сплав АСМ	0,080

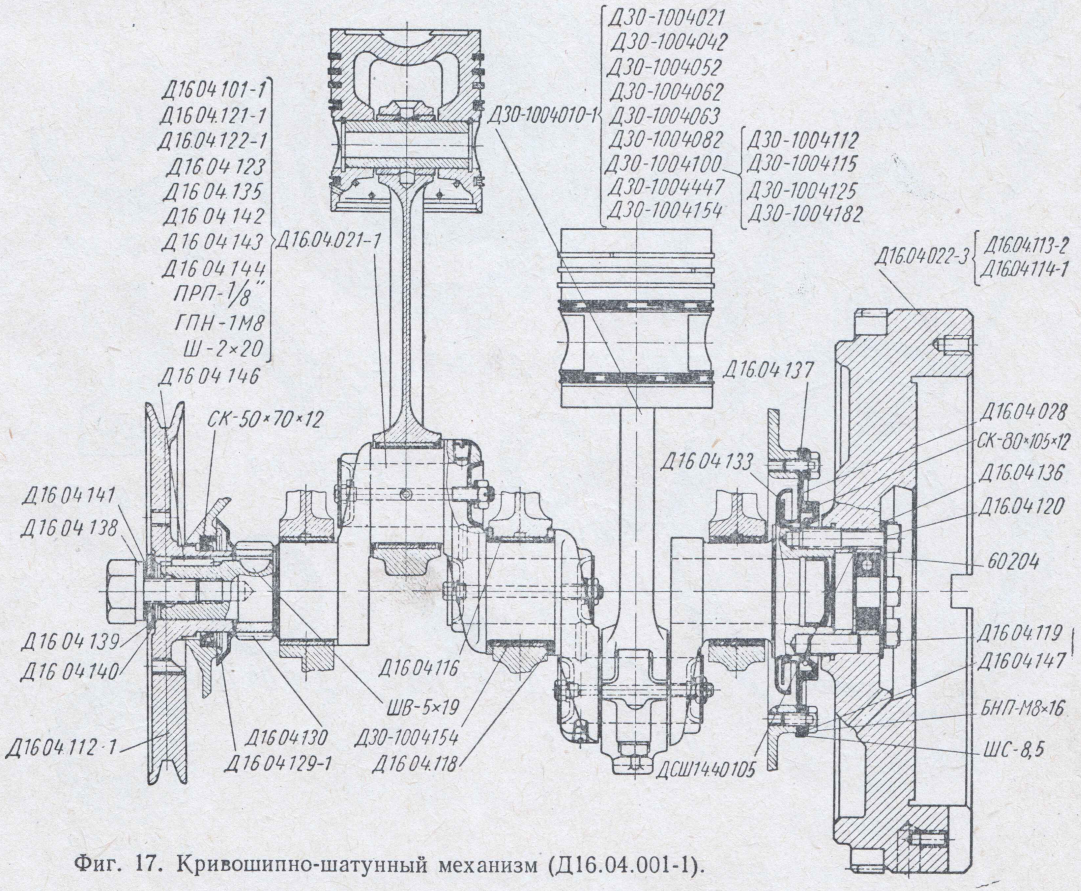

Фиг. 17. Кривошипно-шатунный механизм (Д16.04.001-1).

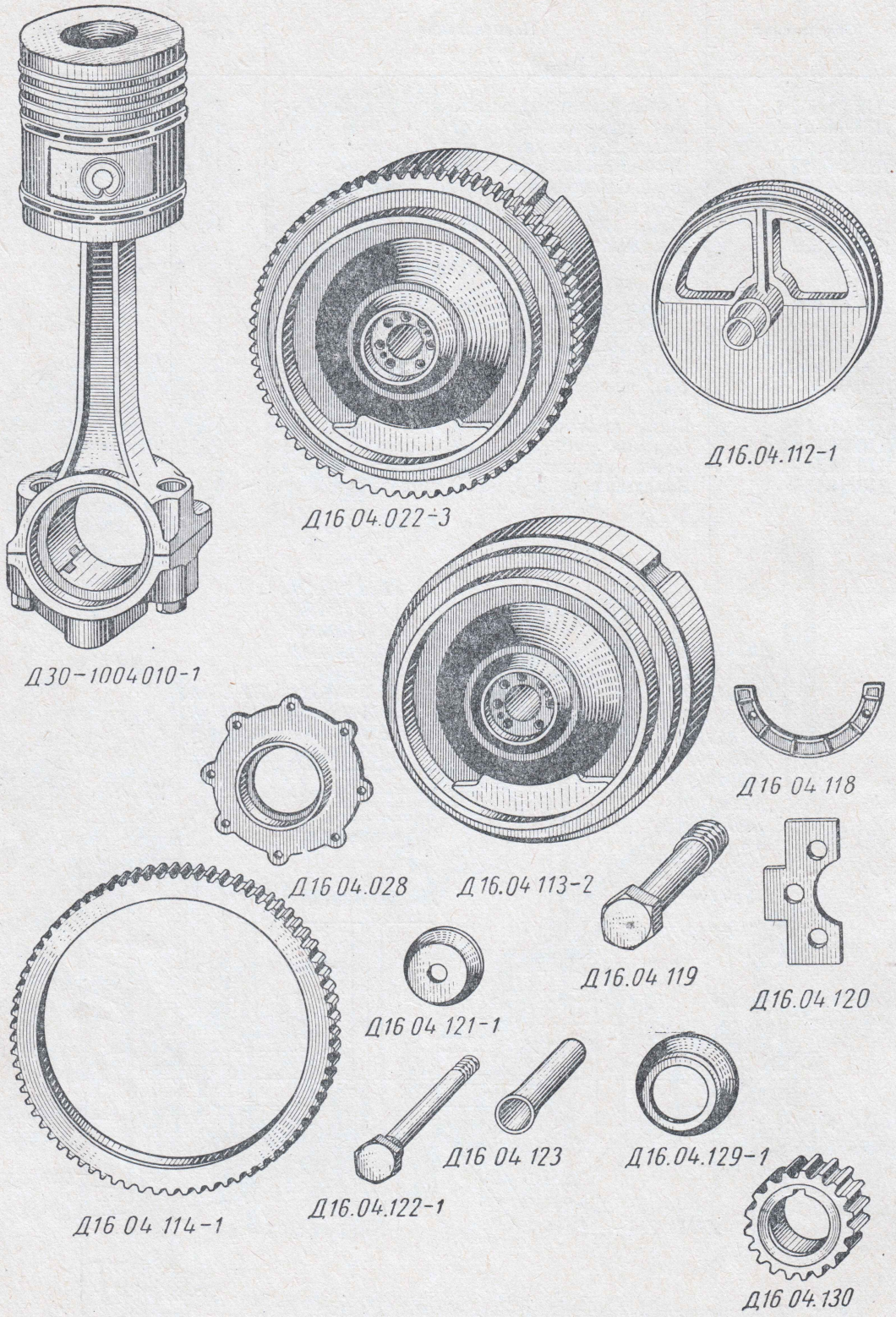

Фиг. 18. Узлы и детали кривошипно-шатунного механизма.

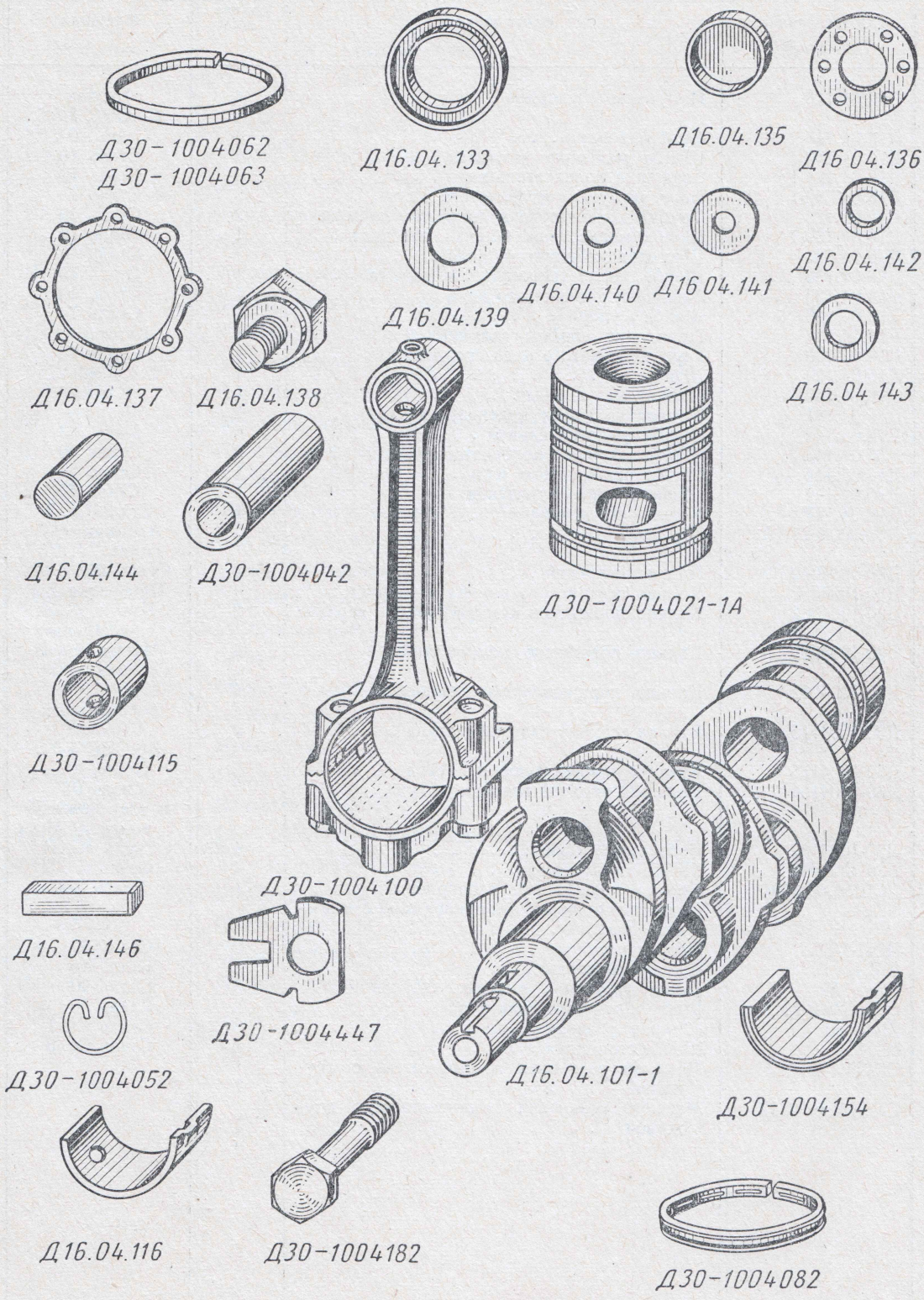

Фиг. 19. Узлы и детали кривошипно-шатунного механизма.

№ фигуры	Обозначение	Наименование	Количество	Материал	Вес в *кг*
17; 18	Д16.04.118	Полукольцо упорное	4	Бронза Бр.ОЦС 5-5-5	0,030
	Д16.04.119	Болт маховика	6	Сталь 40Х	0,060
	Д16.04.120	Шайба маховика замковая	2	Сталь 10	0,022
	Д16.04.121-1	Заглушка коленчатого вала	6	Сталь 10	0,004
	Д16.04.122-1	Болт заглушки коленчатого вала	3	Сталь 40	0,035
	Д16.04.123	Трубка коленчатого вала маслоподводящая	2	Сталь 10	0,006
	Д16.04.129-1	Шайба маслоотражательная передняя	1	Сталь 10	0,036
	Д16.04.130	Шестерня коленчатого вала	1	Сталь 40	0,220
17; 19	Д16.04.133	Шайба маслоотражательная задняя	1	Сталь 10	0,060
	Д16.04.135	Заглушка коленчатого вала	1	Сталь 10	0,005
	Д16.04.136	Шайба упорная	1	Сталь 10	0,060
	Д16.04.137	Прокладка обоймы сальника	1	Картон 1,0	0,005
	Д16.04.138	Болт коленчатого вала специальный	1	Сталь 45	0,130
	Д16.04.139	Шайба	1	Сталь 40IVH	0,020
	Д16.04.140	Прокладка шайбы	1	Картон	0,005
	Д16.04.141	Прокладка гайки коленчатого вала	1	Картон	0,005
	Д16.04.142	Шайба уплотнительная	6	Медь М3	0,004
	Д16.04.143	Шайба заглушки коленчатого вала	3	Сталь 10	0,005
	Д16.04.144	Штифт коленчатого вала	1	Сталь 35	0,026
	Д16.04.146	Шпонка призматическая	1	Сталь 40	0,012
17	Д16.04.147	Кольцо усилительное	1	Сталь Ст. 3	0,180
17; 19	Д30-1004021-1А	Поршень	2	Алюминиевый сплав АЛ10В	0,920
	Д30-1004042	Палец поршневой	2	Сталь 12ХН3А	0,300
	Д30-1004052	Кольцо поршневого пальца стопорное	4	Проволока 2,0	0,003
	Д30-1004062	Кольцо поршневое компрессионное верхнее	2	Чугун серый специальный	0,024
	Д30-1004063	Кольцо поршневое компрессионное	4	Чугун серый специальный	0,024
	Д30-1004082	Кольцо поршневое маслосъемное	4	Чугун серый специальный	0,021
	Д30-1004115	Втулка верхней головки шатуна	2	Бронза Бр.ОЦС 5-5-5	0,070
17	Д30-1004125	Крышка нижней головки шатуна	2	Сталь 40Х	0,400
17; 19	Д30-1004154	Вкладыш верхней головки шатуна	7	Сталь 08 и алюминиевый сплав АСМ	0,080
	Д30-1004182	Болт шатунный	4	Сталь 40ХН	0,042
	Д30-1004447	Шайба контрящая	4	Сталь Ст. 3	0,007
17; 83; 84	ДСШ14.40.105	Кольцо подшипника стопорное	1	Сталь 65Г	0,008
17	60204	Подшипник шариковый однорядный с защитной шайбой	1	—	0,1
	ПРП-1/8″	Пробка потайная	2	Сталь 40	0,018
	ШВ-5×19	Шпонка сегментная	1	Сталь 45	0,004
	ГПН-1М8	Гайка прорезная низкая	3	Сталь 40	0,005
	БНП-М8×16	Болт получистый накатной	8	Сталь 30	0,010
	Ш-2×20	Шплинт разводной	3	Сталь Ст. 1	0,005
	ШС-8,5	Шайба стопорная	8	Сталь Ст. 3	0,002
	СК-50×70×12	Манжета резиновая армированная с пружиной	1	—	0,035
	СК-80×105×12	Манжета резиновая армированная с пружиной	1	—	0,061

Группа Д16.05. МАСЛЯНЫЙ НАСОС

№ фигуры	Обозначение	Наименование	Количество	Материал	Вес в кг
6; 20	Д16.05.001	Насос масляный	1	—	4,100
20; 21	Д16.05.021	Корпус с крышкой в сборе	1	—	1,535
	Д16.05.022	Шестерня ведущая в сборе	1	—	0,122
	Д16.05.023	Шестерня масляного насоса ведомая в сборе	1	—	0,042
	Д16.05.024	Приемник в сборе	1	—	0,230
	Д16.05.025	Корпус приемника с трубкой в сборе	1	—	0,150
	Д16.05.026	Корпус насоса со втулкой в сборе	1	—	1,232
13; 20; 21	Д16.05.027	Крышка со втулкой в сборе	1	—	0,292
20; 21	Д16.05.029	Сетка приемника с кольцом в сборе	1	—	0,043
	Д16.05.102	Крышка корпуса	1	Чугун СЧ 15-32	0,280
	Д16.05.103	Шестерня привода масляного насоса	1	Сталь 40	0,130
	Д16.05.104	Прокладка фланца	1	Картон	0,005
	Д16.05.107	Втулка	3	Чугун СЧЦ-2	0,012
	Д16.05.109	Шестерня масляного насоса ведомая	1	Сталь 40	0,030
	Д16.05.111	Ось ведомой шестерни	1	Сталь 20	0,015
	Д16.05.112	Кольцо стопорное	1	Проволока 1,6	0,007
	Д16.05.114	Пружина приемника	1	Проволока 1,8	0,010
	Д16.05.115	Держатель сетки	1	Проволока 3,0	0,025
	Д16.05.119	Штифт	2	Сталь 45	0,006
21	Д16.05.120	Стакан предохранительного клапана	1	Сталь 40	0,015
	Д16.05.121	Пробка клапана	1	Сталь 45	0,053
	14.06.113	Прокладка	1	АД-М-2	0,002
	14.06.114	Гайка	1	Сталь 40	0,110
	А05-13-01	Пружина клапана	1	Проволока	0,012
20	БНП-М6×16	Болт получистый накатной	2	Сталь 30	0,0062
	БНП-М8×16	Болт получистый накатной	4	Сталь 30	0,010
	ШС-6,5	Шайба стопорная	2	Сталь Ст. 2	0,0007
	ШС-8,5	Шайба стопорная	4	Сталь Ст. 2	0,0008
	ШЦ-4×22	Штифт цилиндрический	1	Сталь 10	0,002
—	ПЛ-17×3,5	Пломба штампованная	1	—	0,002
—	ПЖ-1×200	Проволока	1	Сталь Ст. 1	0,0012

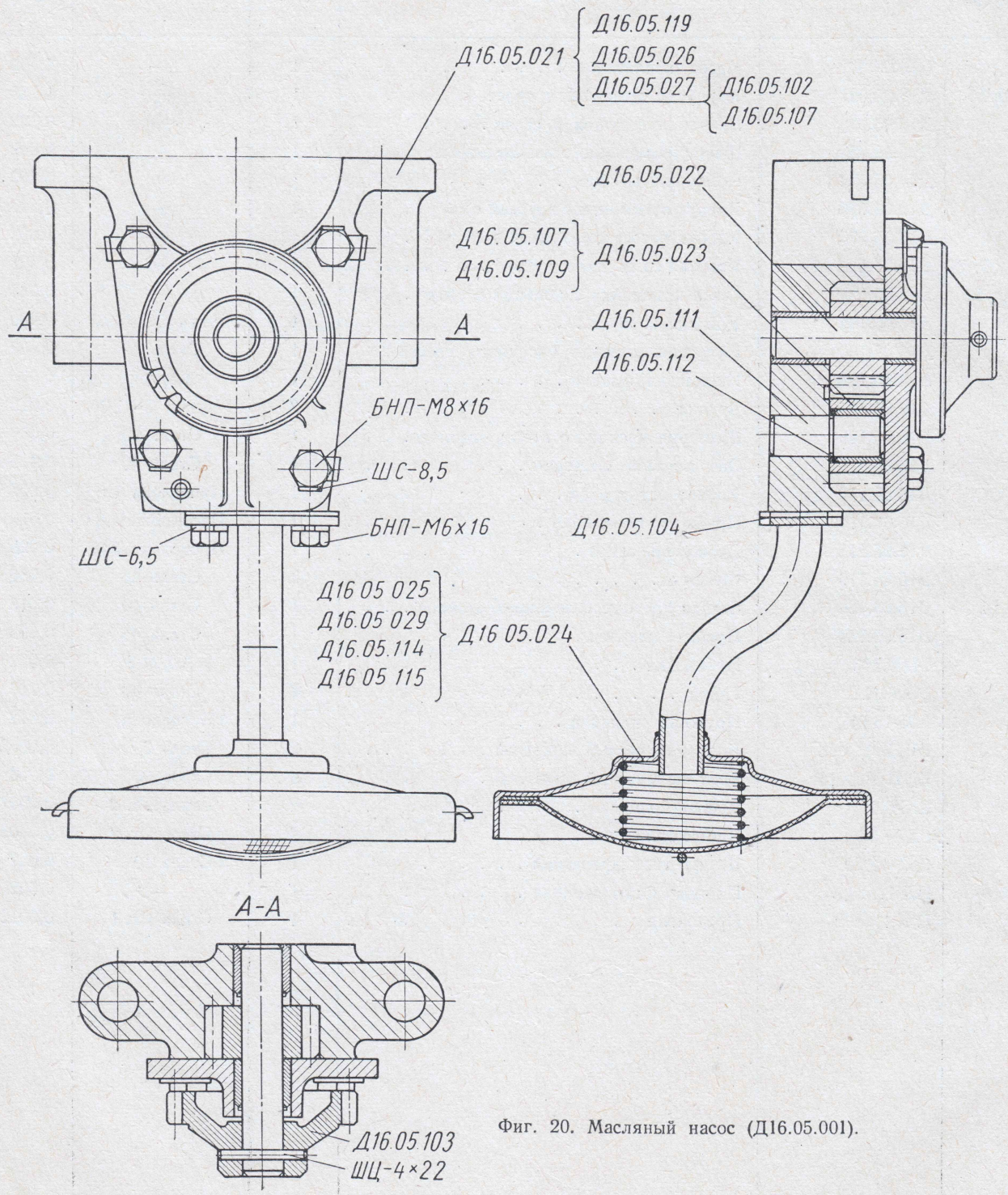

Фиг. 20. Масляный насос (Д16.05.001).

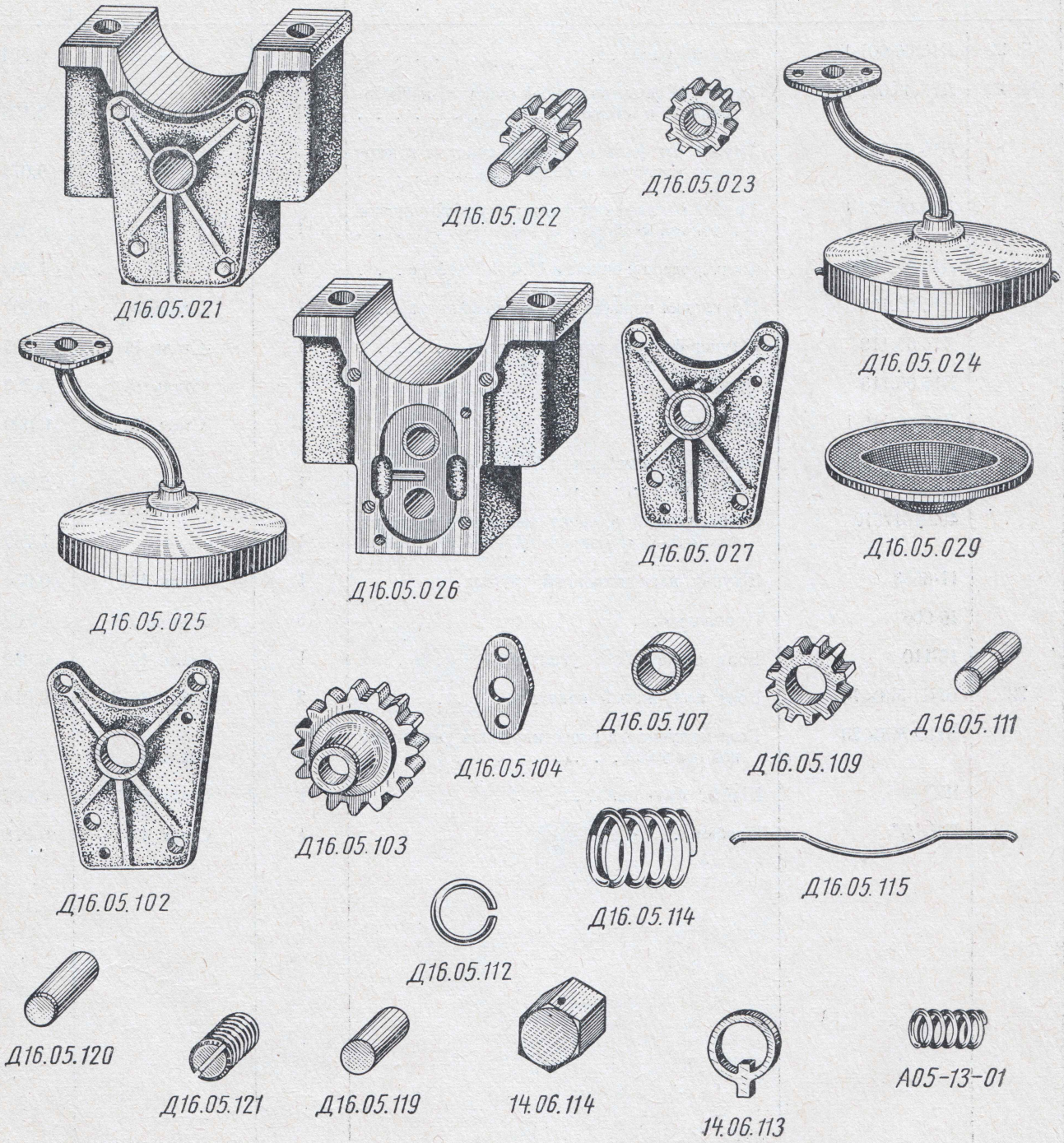

Фиг. 21. Узлы и детали масляного насоса.

Группа Д16.06. ФИЛЬТР МАСЛА

№ фигуры	Обозначение	Наименование	Количество	Материал	Вес в *кг*
5; 22	Д16.06.001-1	Фильтр масла	1	—	6,524
22; 23	Д16.06.021-2	Трубка (к фильтру грубой очистки) нагнетательная в сборе	1	—	0,135
	Д16.06.022	Трубка (от фильтра тонкой очистки к картеру) масляная в сборе	1	—	0,075
	Д16.06.023-1	Трубка масляная от фильтра грубой очистки к тонкой в сборе	1	—	0,070
	Д16.06.024-1	Фильтр тонкой очистки АСФО-3 в сборе	1	—	1,860
	Д16.06.108	Прокладка корпуса масляного фильтра	1	Паронит	0,007
	Д16.06.112	Штуцер фильтра грубой очистки	1	Сталь 15	0,025
	Д16.06.113	Пробка	1	Сталь 15	0,020
	Д16.06.115-1	Штуцер	1	Сталь 40	0,020
	12-1012010-В	Фильтр автомобиля ГАЗ-51 пластинчато-щелевой	1	—	2,900
	402-1017010	Фильтрующий элемент масляного фильтра автомобиля «Москвич» АСФО-3 картонный	1	—	1,750
	11-6653	Штуцер нагнетательной трубки	1	Сталь А12	0,034
	16-006	Прокладка	6	Алюминий А2	0,002
	16-110	Болт поворотного угольника	1	Сталь 40	0,058
22	БНП-М8×16	Болт получистый накатной	2	Сталь 30	0,010
	БПО-М8×20	Болт получистый с шестигранной уменьшенной головкой	4	Сталь 30	0,012
	ШП-8	Шайба пружинная	6	Сталь 65Г	0,002
	ПК-$^1/_4$"	Пробка	1	Сталь 40	0,018

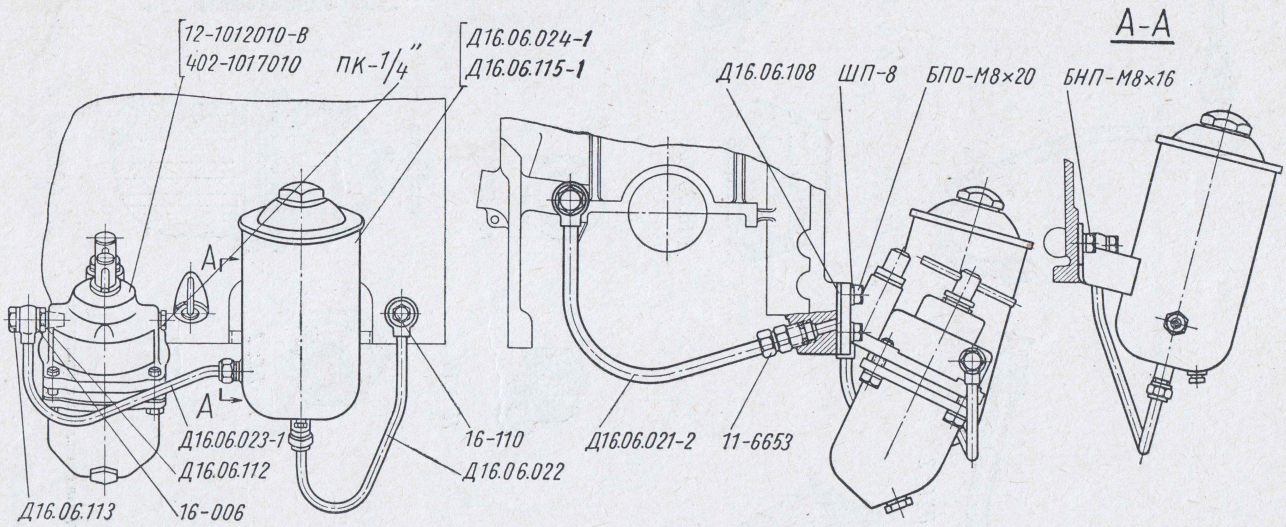

Фиг. 22. Фильтры масла (Д16.06.001-1)

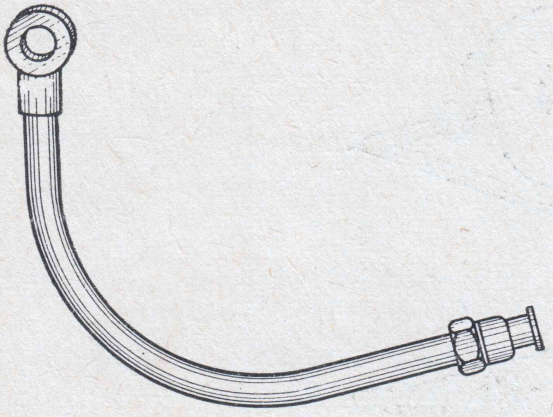

Д16.06.021-2

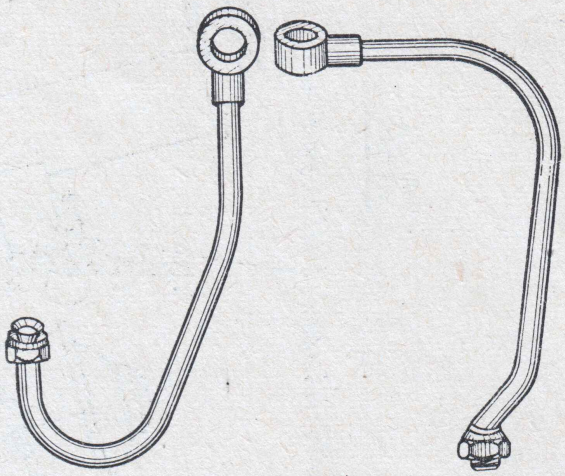

Д16.06 022

Д16.06.023-1

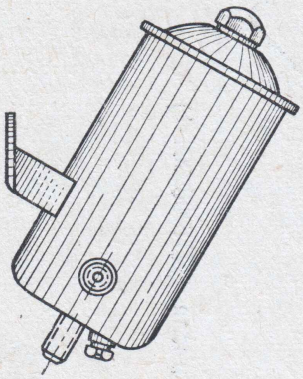

Д16.06.024-1

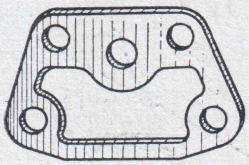

Д16.06 108

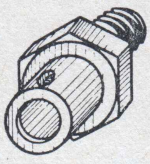

Д16 06 112

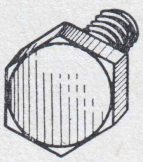

Д16.06.113

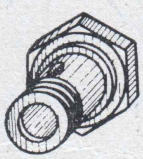

16-110

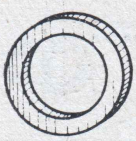

16-006

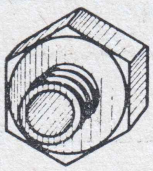

11-6653



Д16.06 115-1

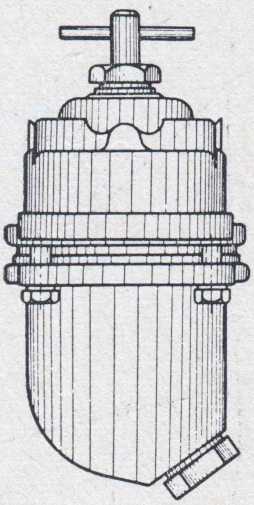

12-1012010-В

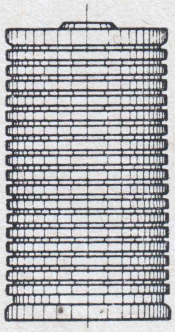

402-1017010

Фиг. 23. Узлы и детали масляных фильтров.

Группа Д16.09. КРЫШКА ЛЮКА С САПУНОМ И СЧЕТЧИКОМ МОТОЧАСОВ

№ фигуры	Обозначение	Наименование	Количество	Материал	Вес в кг
24	Д16.09.001	Крышка люка с сапуном и счетчиком моточасов	1	—	—
24; 25	Д16.09.107	Крышка люка	1	Алюминиевый сплав АЛ10В	0,345
	Д30-3818018-Б	Прокладка счетчика моточасов	1	Паронит	0,002
	Д16.02.023	Сапун в сборе	1	—	—
24	СЧ-100Б-000Г4	Счетчик моточасов	1	—	—
	БНП$_с$-М6×16	Болт получистый с отверстием в головке	3	Сталь 30	0,006
	ШШ-7	Шайба штампованная	3	Сталь Ст. 2	0,002
	ПЖ-1×330	Проволока контровая	1	Сталь Ст. 1	0,005
	ПЛ-17×3,5	Пломба	1	—	0,0001

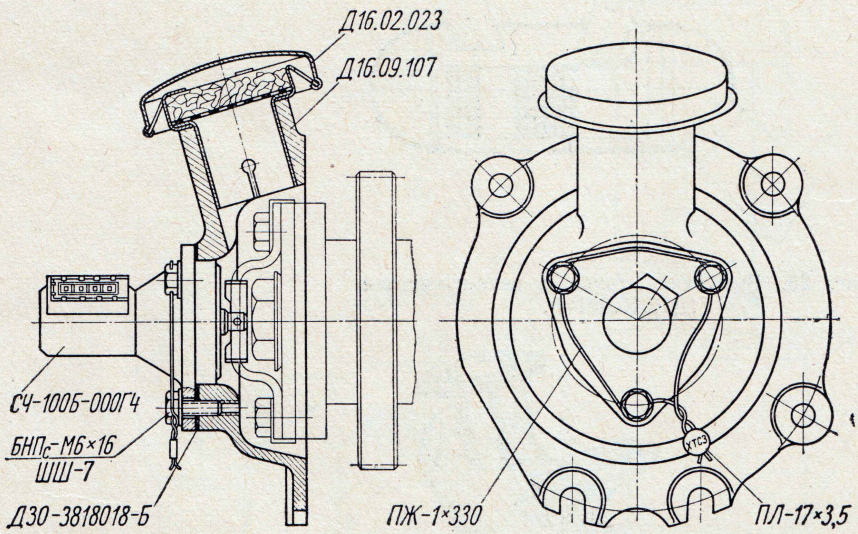

Фиг. 24. Крышка люка с сапуном и счетчиком моточасов (Д16.09.001).

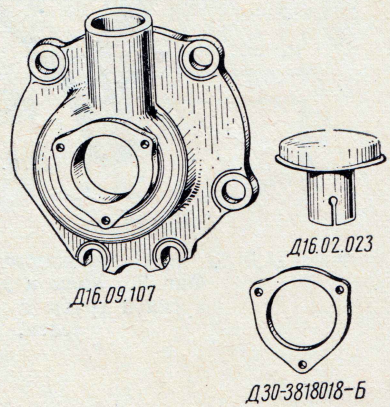

Фиг. 25. Узлы и детали счетчика моточасов.

Группа Д16.10. ВЫПУСКНАЯ ТРУБА С ИСКРОГАСИТЕЛЕМ

№ фигуры	Обозначение	Наименование	Количество	Материал	Вес в *кг*
5; 26; 27	Д16.10.001-4	Труба выпускная с искрогасителем в сборе	1	—	0,800
26; 27	Д16.10.025	Прокладка в сборе	2	—	0,006

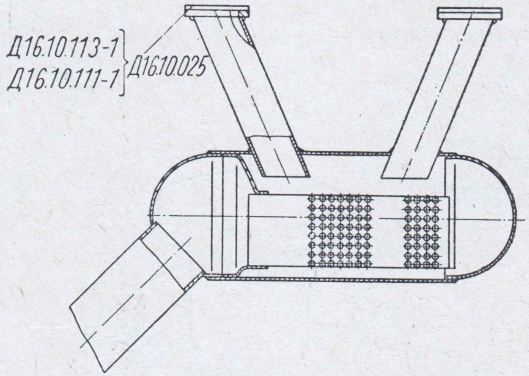

Фиг. 26. Выпускная труба с искрогасителем (Д16.10.001-4).

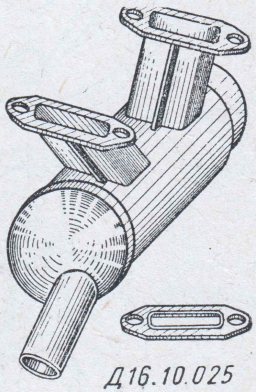

Д16.10.001-2

Фиг. 27. Узлы и детали выпускной трубы с искрогасителем.

Группа Д16.11. ВОЗДУХООЧИСТИТЕЛЬ

№ фигуры	Обозначение	Наименование	Количество	Материал	Вес в кг
5; 28	Д16.11.001-4	Воздухоочиститель	1	—	—
29	Д16.11.022-2	Корпус воздухоочистителя в сборе	1	—	—
—	Д16.11.022-1	Корпус воздухоочистителя в сборе (для запасных частей)	1	—	—
28; 29	Д16.11.024-2	Воздухоочиститель в сборе	1	—	—
	Д16.11.025-1А	Кронштейн крепления воздухоочистителя в сборе	1	—	—
29	Д16.11.029-1	Кассета упорная в сборе	1	—	—
	Д16.11.032-1	Хомут в сборе	1	—	—
	Д16.11.033-1	Кассета	1	—	—
	Д16.11.034-1	Воздухоочиститель грубой очистки в сборе	1	—	—
	Д16.11.035-1	Ванна масляная в сборе	1	—	—

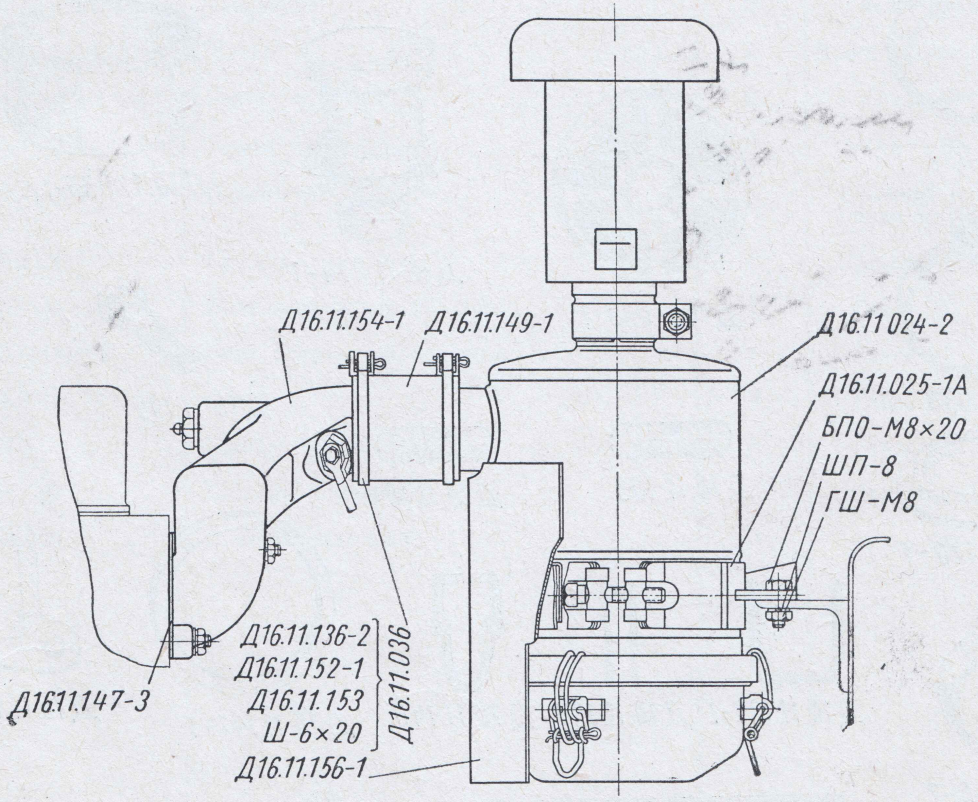

Фиг. 28. Установка воздухоочистителя (Д16.11.001-4).

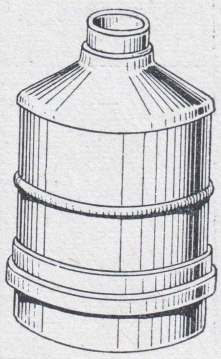

Д16 11.022-2

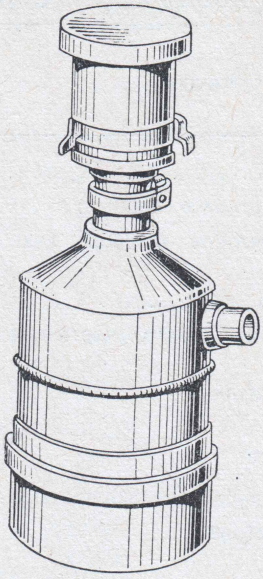

Д16.11 024-2

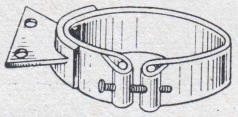

Д16 11.025-1А

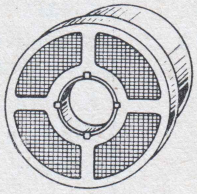

Д16.11.029-1

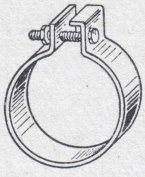

Д16 11.032-1

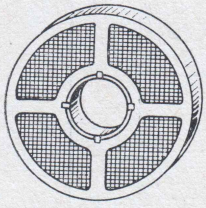

Д16 11 033-1

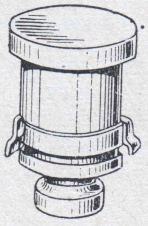

Д16 11 034-1

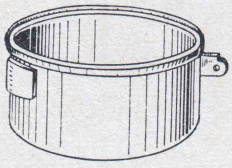

Д16.11 035-1



Д16.11.036



Д16 11 105



Д16.11 103



Д16 11 104

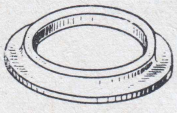

Д16.11.120-1

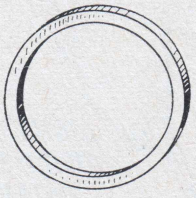

Д16.11.141-1

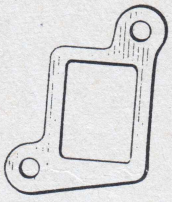

Д16.11.147-3



Д16.11.136-2



Д16.11.137-1



Д16.11.139



Д16.11.140

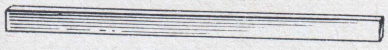

Д16.11.152-1



Д16.11.153



Д16 11.149-1



Д16.11.155

Фиг. 29. Узлы и детали воздухоочистителя.

№ фигуры	Обозначение	Наименование	Количество	Материал	Вес в *кг*
28; 29	Д16.11.036	Хомут	2	—	—
29	Д16.11.103	Ролик-гайка	1	Сталь 20	0,026
	Д16.11.104	Ролик стягивающий	1	Сталь 20	0,026
	Д16.11.105	Болт стяжной	1	Сталь 20	0,040
	Д16.11.120-1	Отражатель	1	Сталь 10	0,032
28; 29	Д16.11.136-2	Хомут	1	Сталь 10	0,068
29	Д16.11.137-1	Скоба	1	Проволока 3,0	0,020
	Д16.11.139	Скоба зажима	3	Проволока 2,5	0,015
	Д16.11.140	Упор зажима	3	Проволока 2,5	0,005
	Д16.11.141-1	Кольцо уплотнительное	1	Резина маслостойкая 2,0	0,030
28; 29	Д16.11.147-3	Прокладка	2	Асбосталь	0,002
	Д16.11.149-1	Шланг	1	Шланг дюритовый	0,065
	Д16.11.152-1	Лента хомутика	2	Сталь 10	0,013
28; 29; 67	Д16.11.153	Серьга хомутика	2	Сталь 10	0,003
28	Д16.11.154-1	Коллектор впускной	1	Алюминиевый сплав АЛ10В	1,000
29	Д16.11.155	Пружина	1	Проволока 3,5	0,009
28	БПО-М8×20	Болт получистый накатной	2	Сталь 30	0,012
—	БПО-М8×25	Болт получистый накатной	1	Сталь 30	0,014
28	ГШ-М8	Гайка	3	Сталь Ст. 3	0,005
	ШП-8	Шайба пружинная	3	Сталь 65Г	0,002
—	Ш-4×30	Шплинт разводной	3	Сталь Ст. 1	0,003
28	Ш-6×20	Шплинт разводной	2	Сталь Ст. 1	0,004

Группа Д16. 12. ВЕНТИЛЯТОР СИСТЕМЫ ОХЛАЖДЕНИЯ

№ фигуры	Обозначение	Наименование	Количество	Материал	Вес в *кг*
5; 30	Д16.12.001-1	Вентилятор системы охлаждения в сборе	1	—	8,841
30; 31	Д16.12.021-1	Хомутик стяжной	1	—	0,070
	Д16.12.101-2	Корпус вентилятора	1	Алюминиевый сплав АЛ10В	4,51
	Д16.12.102	Колесо вентилятора	1	Алюминиевый сплав АЛ10В	1,76
	Д16.12.103-2	Валик вентилятора	1	Сталь 45	0,44
	Д16.12.104-1	Шкив вентилятора	1	Чугун СЧ 15-32	0,4
	Д16.12.105-1	Шайба стопорная	1	Сталь 10	0,009
	Д16.12.106	Кронштейн вентилятора	1	Сталь 10	0,16
	Д16.12.107-2	Болт стяжной	1	Сталь 20	0,065
	Д16.12.108-1	Ремень привода вентилятора	1	—	0,29
	Д16.12.109-1	Шайба уплотнительная	2	Сталь Ст. 3	0,009
	Д16.12.110-2	Стакан привода валика вентилятора	1	Сталь 10	0,8
	Д16.12.112-1	Втулка	1	Сталь 10	0,01
	Д16.12.114	Шайба	2	Сталь Ст. 3	0,023
	Д16.12.115-1	Втулка упорная	1	Сталь 10	0,03
	Д16.12.116-1	Лента хомутика	1	Сталь Ст. 2	0,027
	Д16.12.117	Гайка	1	Сталь 40	0,015
30	ДСШ14.40.105	Кольцо подшипника стопорное	2	Сталь 65Г	0,008
	60204	Шарикоподшипник однорядный с защитной шайбой	2	—	0,1
	ГПН-М12	Гайка прорезная низкая	1	Сталь 40	0,013
	ШВ-4×16	Шпонка сегментная	1	Сталь 45	0,002
	МI-А1	Масленка $^1/_8''$	1	—	0,010
	Ш-3×25	Шплинт разводной	1	Сталь Ст. 1	0,001
30; 31	ХС-2	Планка хомутика	1	Сталь Ст. 3	0,010
	ХС-3	Болт хомутика	1	Сталь 45	0,018
	ХС-4	Гайка хомутика	1	Сталь 45	0,015

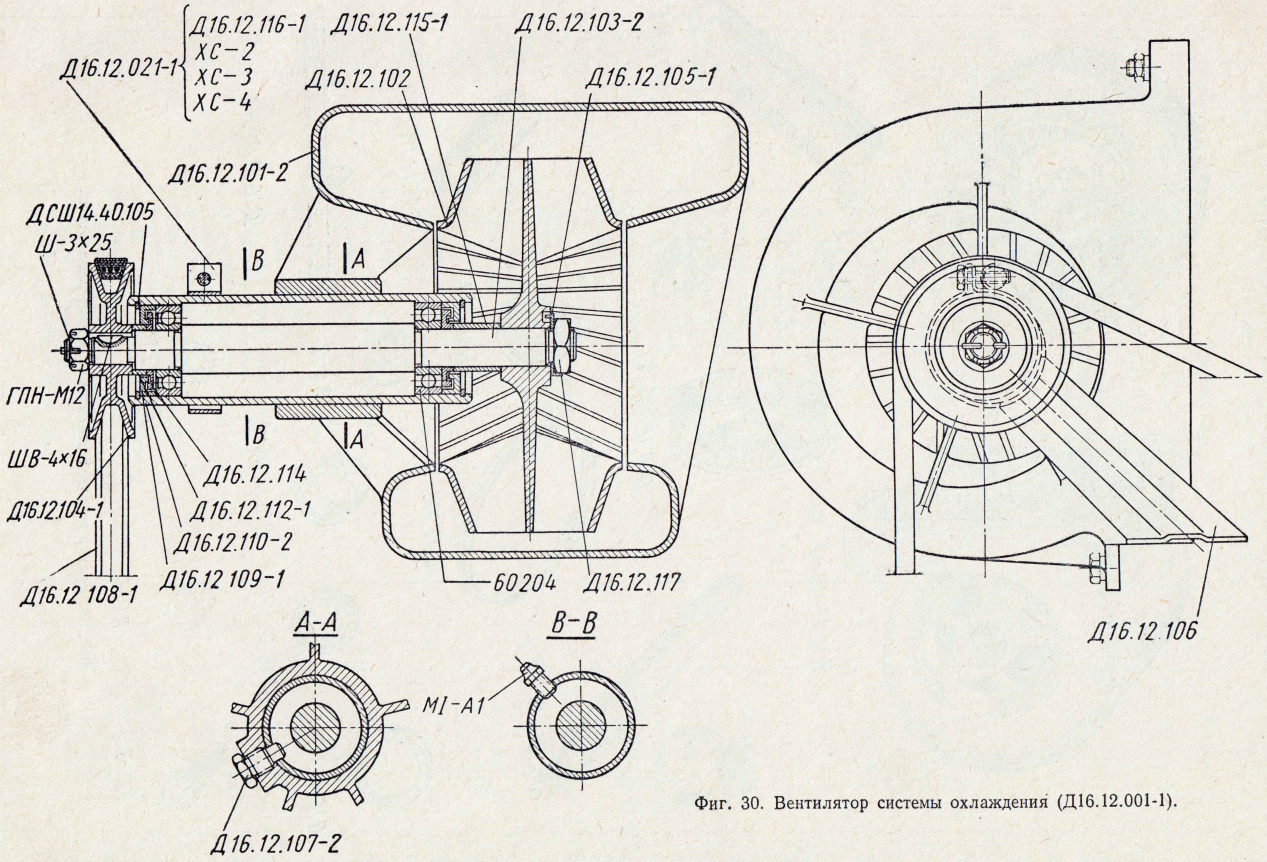

Фиг. 30. Вентилятор системы охлаждения (Д16.12.001-1).

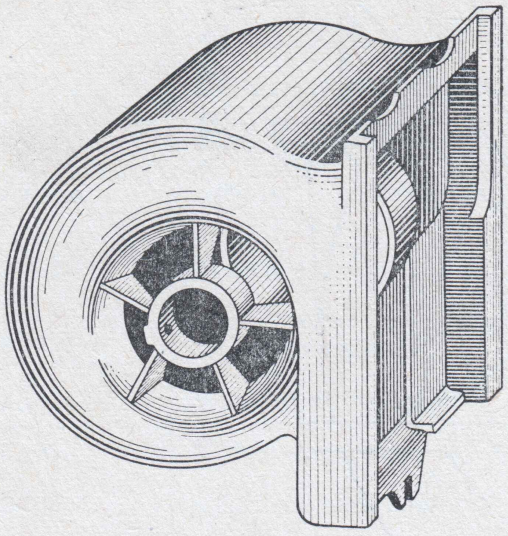

Д16 12.101-2

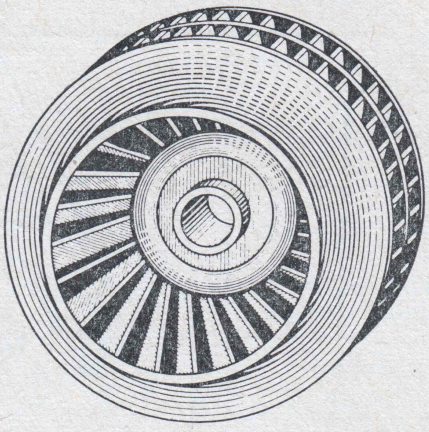

Д16 12 102

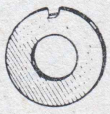

Д16.12.105-1

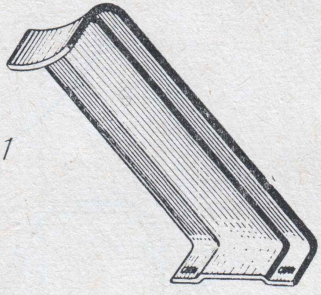

Д16.12.106

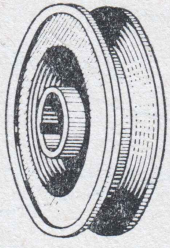

Д16.12.104-1



Д16 12 021-1

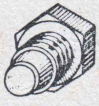

Д16.12 107-2

Д16.12.103-2

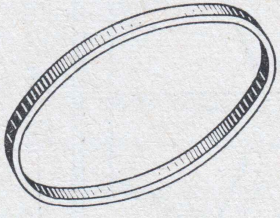

Д16.12.108-1

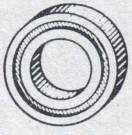

Д16.12.109-1

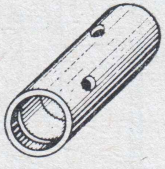

Д16.12.110-2



Д16.12.112-1

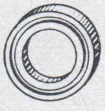

Д16.12.114



Д16.12.115-1



ХС-2

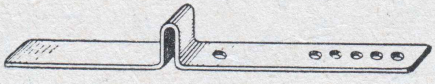

Д16.12.116-1



ХС-3



ХС-4



Д16.12.117

Фиг. 31. Узлы и детали вентилятора системы охлаждения.

Группа Д16. 16. ТОПЛИВНАЯ АППАРАТУРА

№ фигуры	Обозначение	Наименование	Количество	Материал	Вес в *кг*
5; 32; 33	Д16.16.001	Насос топливный 2ТН-8, 5×10Л	1	—	7,075
32	Д16.16.021	Насос топливный в сборе	1	—	
34	Д16.16.022	Корпус топливного насоса в сборе	1	—	4,900
33	Д16.16.024-1	Трубка слива топлива (от форсунки) в сборе	1	—	0,158
	Д16.16.026	Трубка высокого давления первого цилиндра в сборе	1	—	0,249
	Д16.16.027	Трубка высокого давления второго цилиндра в сборе	1	—	0,203
34	Д16.16.028	Корпус регулятора в сборе	1	—	4,150
32	Д16.16.032	Регулятор в сборе	1	—	—
33	Д16.16.101	Плита крепления	1	Чугун СЧ 15-32	1,18
34	ДВ14.16.101	Корпус топливного насоса	1	Чугун СЧ 15-32	4,9
	Д16.16.109	Корпус регулятора	1	Алюминиевый сплав АЛ10В	1,200
33	Д16.220	Футорка	1	Сталь А12	0,040
	16-008	Шпилька	4	Сталь 40	0,008
	30.16.060-1	Форсунка в сборе	2	—	0,635
38	16-С9Б	Толкатель плунжера в сборе	2	—	0,129
	16-С4	Фланец крепления регулятора в сборе	1	—	2,155
35	В16-С11	Щуп в сборе	1	—	0,002
37	В16-С22-4	Крышка люка в сборе	1	—	0,410
	В16-С23	Рейка в сборе	1	—	0,233
	16-023-3	Поводок рейки	1	Сталь 55Л	0,028
38	16-С26	Фрикцион в сборе	1	—	0,552
—	В16-С12	Головка в сборе	1	—	2,540
38	В16-032А	Вал кулачковый	1	Сталь 45	0,685
35	16-037	Гайка кулачкового вала	1	Сталь 40	0,024
37	В16-079	Прокладка головки насоса	1	Паронит УВ-10	0,002
	В16-080	Прокладка крышки люка	1	Паронит УВ-10	0,005
	16-084А	Прокладка	2	Паронит УВ-10	0,005
	16-091	Шайба стопорная	1	Сталь 10	0,007
35	16-092А	Гайка валика	1	Сталь 30	0,142
	16-094	Втулка валика шлицевая	1	Сталь 40Г2	0,250
	16-030	Прокладка регулировочная	9	Сталь 10	0,0005
	16-031	Маслоотражатель шарикоподшипника	2	Сталь 10	0,005
	16-033	Колпак рейки	1	Сталь 10	0,009
	16-006	Прокладка	1	Алюминий А2	0,0005
—	В16-007	Штуцер щупа	1	Сталь А12	0,014
35	16-003	Штифт установочный	2	Сталь 40	0,011
	16-004	Пробка корпуса	2	Сталь 10	0,022
—	16-100	Шпилька	2	Сталь 40	0,0565
35	В16-014	Фланец	1	Чугун СЧ 15-32	1,995
—	16-043-2	Корпус толкателя	2	Сталь 25Л	0,074
—	16-045-2А	Ролик толкателя плунжера	2	Сталь ШХ15	0,014
—	16-046А	Втулка ролика	2	Сталь ШХ15	0,007
35	16-047А	Ось ролика	2	Сталь У10А	0,0145
	16-048	Контргайка болта толкателя	2	Сталь 20	0,005
	16-049	Болт толкателя	2	Сталь 20	0,016
	16-056	Клапан перепускной	1	Сталь 40	0,003
	16-057	Пружина перепускного клапана	1	Проволока 0,5	0,0003
	16-058	Пробка перепускного клапана	1	Сталь А12	0,018
38	16-059-1Б	Плунжер топливного насоса	2	Сталь ХВГ	0,034
	16-060А	Поводок плунжера	2	Сталь 65Л	0,014
	16-061А	Втулка плунжера	2	Сталь ХВГ	0,072
	16-С14-1Б	Плунжер в сборе (комплект)	2		0,048
	16-064	Клапан нагнетательный	2	Сталь 18ХНВА	0,004
	16-065	Седло нагнетательного клапана	2	Сталь ШХ15	0,015
—	В16-051	Головка щупа	1	Сталь 35	0,007
—	В16-050	Стержень щупа	1	Сталь 20	0,0075
—	В16-052	Прокладка щупа	1	Пробка	0,00004
37	16-066	Обойма прокладки	2	Медь М3	0,001
34	16-С8	Фланец установочный в сборе	1	—	—

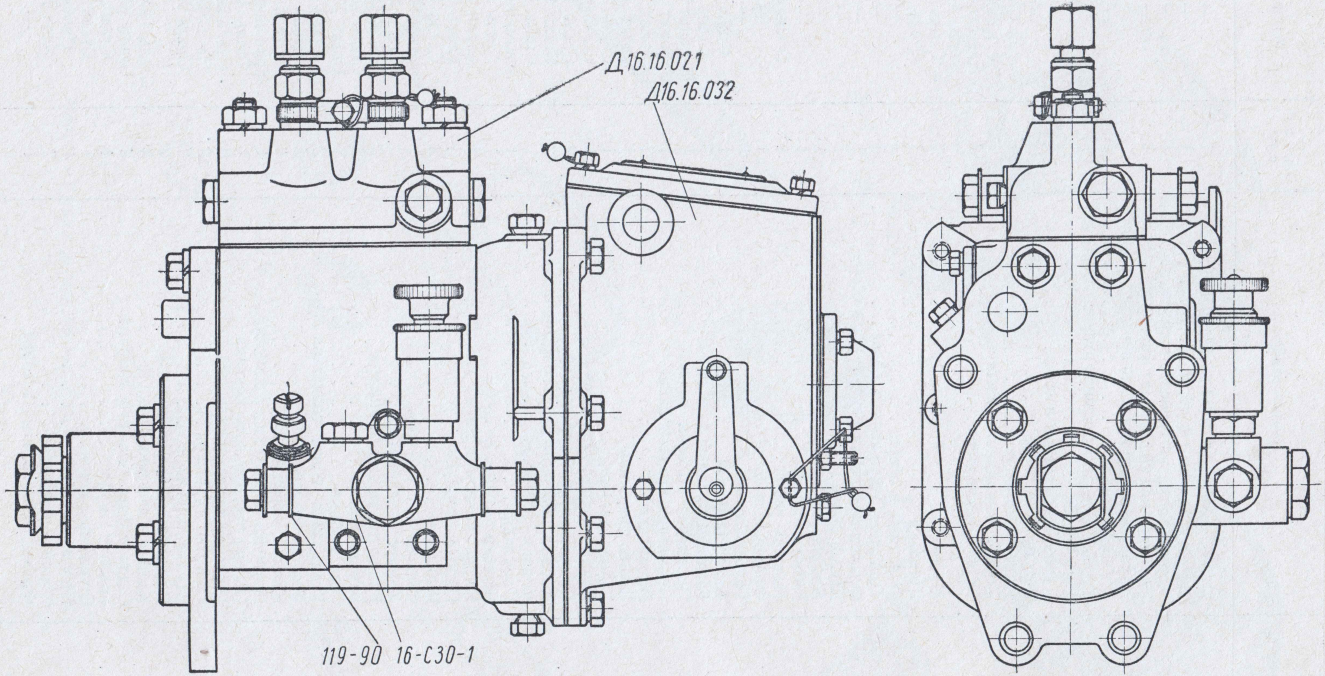

Фиг. 32. Топливный насос (Д16.16.001).

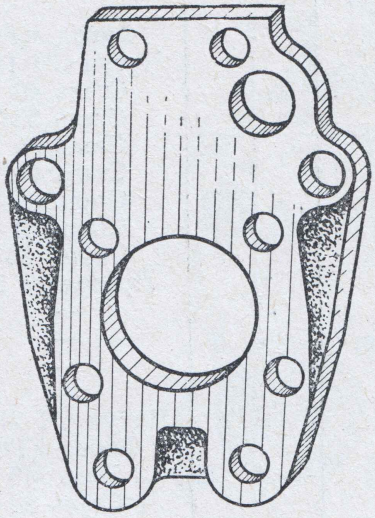

Д16.16.101

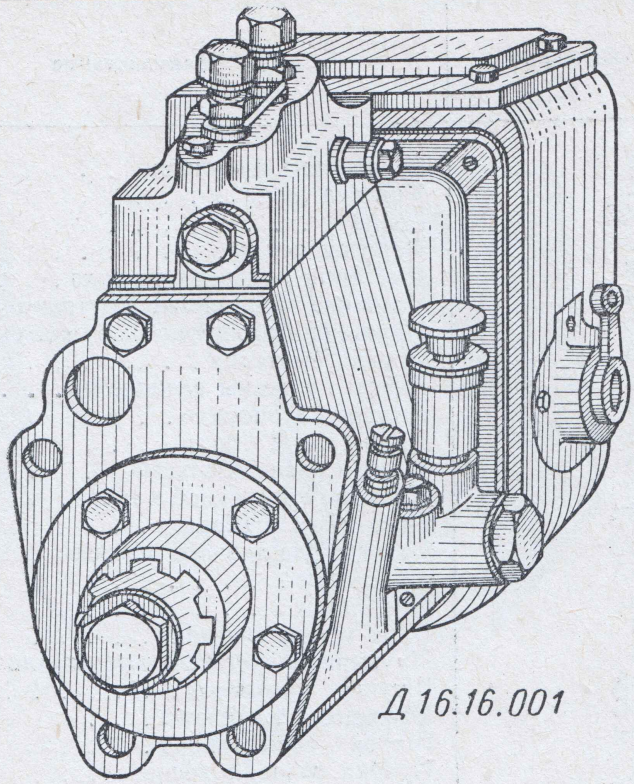

Д16.16.001

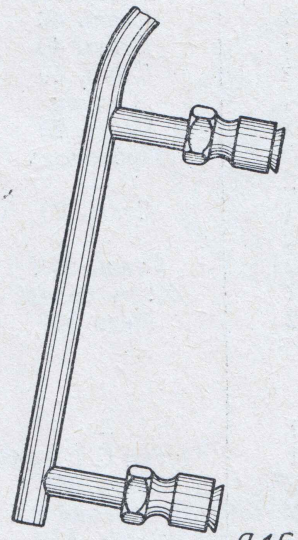

Д16.16.024-1

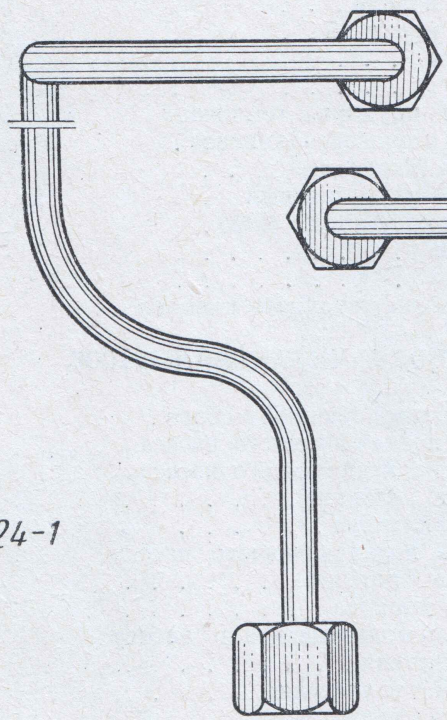

Д16.16.026

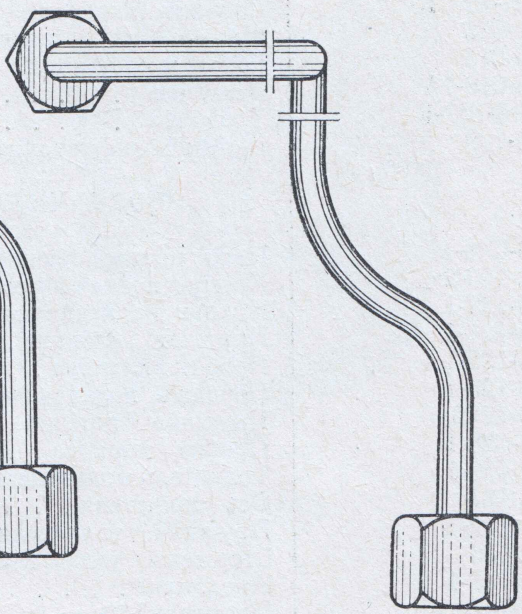

Д16.16.027

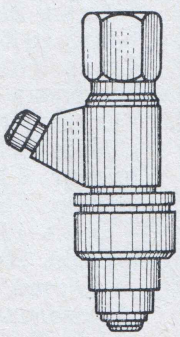

30.16.060-1

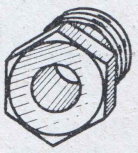

Д16-220



16-008

Фиг. 33. Узлы и детали топливной аппаратуры.

№ фигуры	Обозначение	Наименование	Количество	Материал	Вес в *кг*
37	16-067	Сердцевина прокладки	2	Фибра КГФ	0,0008
38	16-081	Крышка люка	1	Чугун СЧ 15-32	0,427
36	В16-025	Рейка	1	Сталь 40	0,228
—	16-023-3	Поводок рейки	1	Сталь 55Л	0,028
38	16-038	Шестерня кулачкового вала	1	Сталь 30	0,331
35	16-039	Пружина фрикциона внутренняя	1	Сталь 65Г	0,13
	16-040	Пружина фрикциона наружная	1	Сталь 65Г	0,14
	16-036	Втулка шестерни	1	Сталь 20	0,16
—	16-112	Гайка пружины фрикциона	1	Сталь 35	0,028
—	16-113	Кольцо стопорное	1	Проволока 2,0	0,0024
35	16-С15-1Б	Плунжерная пара	2	—	0,12
	16-С16	Клапан нагнетательный	2	—	0,02
	16-С13	Клапан перепускной в сборе	1	—	0,026
	16-С17А	Прокладка в сборе	2	—	0,0029
38	В16-053	Головка топливного насоса	1	Чугун СЧ 21-40	1,555
35	16-055А	Прокладка	3	Фибра КГФ	0,00042
	16-062	Прокладка	4	Медь М3	0,001
	16-063	Винт установочный	2	Сталь 20	0,004
	16-068	Пружина нагнетательного клапана	2	Проволока	0,005
	16-069А	Штуцер нажимной	2	Сталь 45	0,102
	16-075Б	Пружина плунжера	2	Сталь 50ХФА	0,035
—	В16-214	Шайба специальная	1	Сталь 20	0,0015
35	16-054	Пробка головки насоса	2	Сталь А12	0,016
37	16-072-3	Зажим задний	1	Сталь 40	0,0145
	16-073-3	Зажим передний	1	Сталь 40	0,013
35	16-074-1	Шпилька	2	Сталь 40	0,033
—	16-172	Пломба	4	Свинец	
35	16-076В	Тарелка пружины плунжера	2	Сталь 20	0,0314
	16-077А	Кольцо плунжера замковое	2	Проволока	0,0003
—	СК-40×10	Сальник каркасный	2	—	0,015
37	16-035	Фланец установочный	1	Сталь 20	1,49
—	16-015	Шарикоподшипник 6020	2	—	
37	16-019-1А	Хомутик	2	Сталь 55Л	0,01
—	В16-107-1	Табличка	1	Жесть белая	0,006
37	16-109	Шайба нагнетательного клапана	2	Медь М3	0,0005
		ПОДКАЧИВАЮЩИЙ НАСОС			
32; 38	16-С30-1	Насос подкачивающий в сборе	1	—	0,96
38	16-120-2	Корпус подкачивающего насоса	1	Чугун СЧ 21-40	0,737
35	16-123-1	Клапан подкачивающего насоса	2	Сталь 65Г	0,0005
	16-124-1	Пружина клапана	2	Проволока 0,4	0,0002
	16-125-1	Пробка клапана	2	Сталь А12	0,0207
	16-126-1	Поршень подкачивающего насоса	1	Сталь 20	0,025
	16-127А	Пружина поршня	1	Проволока	0,014
	16-128-1	Пробка корпуса	1	Сталь 20	0,062
37	16-129-1	Толкатель подкачивающего насоса	1	Сталь ШХ15	0,028
35	16-131	Ось толкателя	1	Сталь У10А	0,007
	16-132-1	Пружина толкателя	1	Проволока 1,0	0,0018
	16-133	Стержень толкателя	1	Сталь У10А	0,005
	16-145-1	Прокладка	1	Медь М3	0,0013
	16-148	Прокладка	1	Паронит УВ-10	0,0019
35; 37	16-062	Прокладка	2	Паронит УВ-10	—
	16-110	Болт поворотного угольника	2	Сталь 10	0,03
35	119-85А	Втулка защитная	2	Сталь 20	0,027
32; 35	119-90	Прокладка	4	Картон	0,0004
35	16-134-1	Штифт	1	Проволока 1,5—2,0	0,0003
—	БЧ-М6×20	Болт М6×20	7	Сталь 40	—
—	БСЧ-М6×20	Болт сверленый М6×20	2	Сталь 40	—
—	БСЧ-М8×30	Болт сверленый М8×30	1	Сталь 40	—
—	БЧ-М10×25	Болт	8	Сталь 40	—
—	БЧ-М10×40	Болт	4	Сталь 40	—

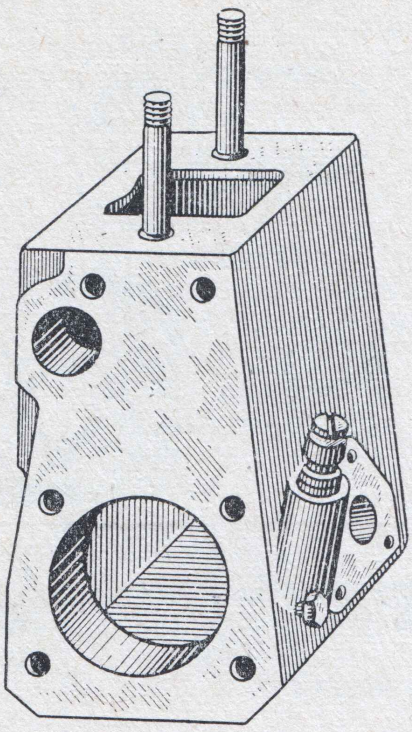

Д16.16.022

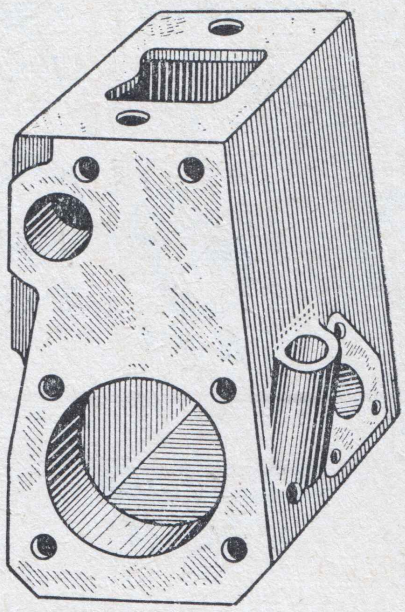

ДВ14 16.101

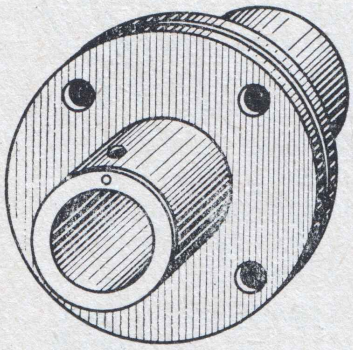

16 – С8

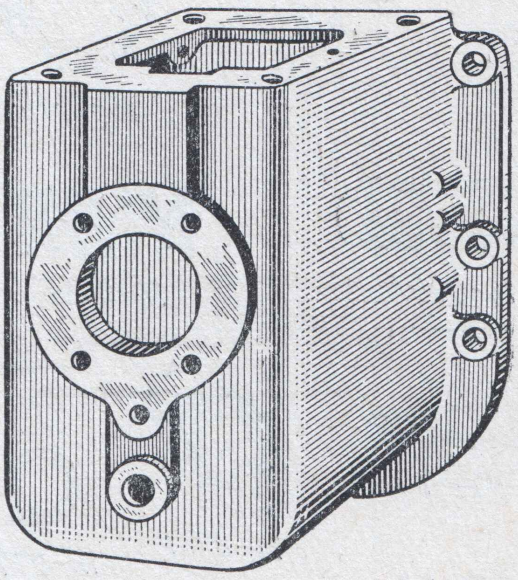

Д16.16.109

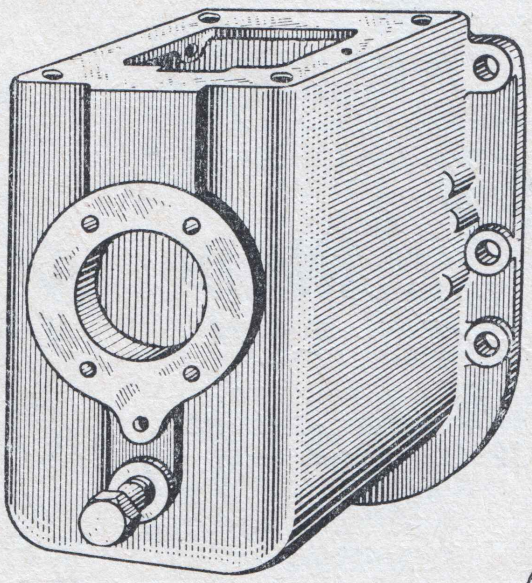

Д16.16.028

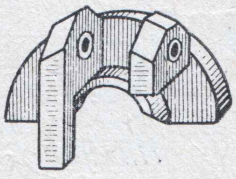

17 – С11

Фиг. 34. Узлы и детали топливной аппаратуры.

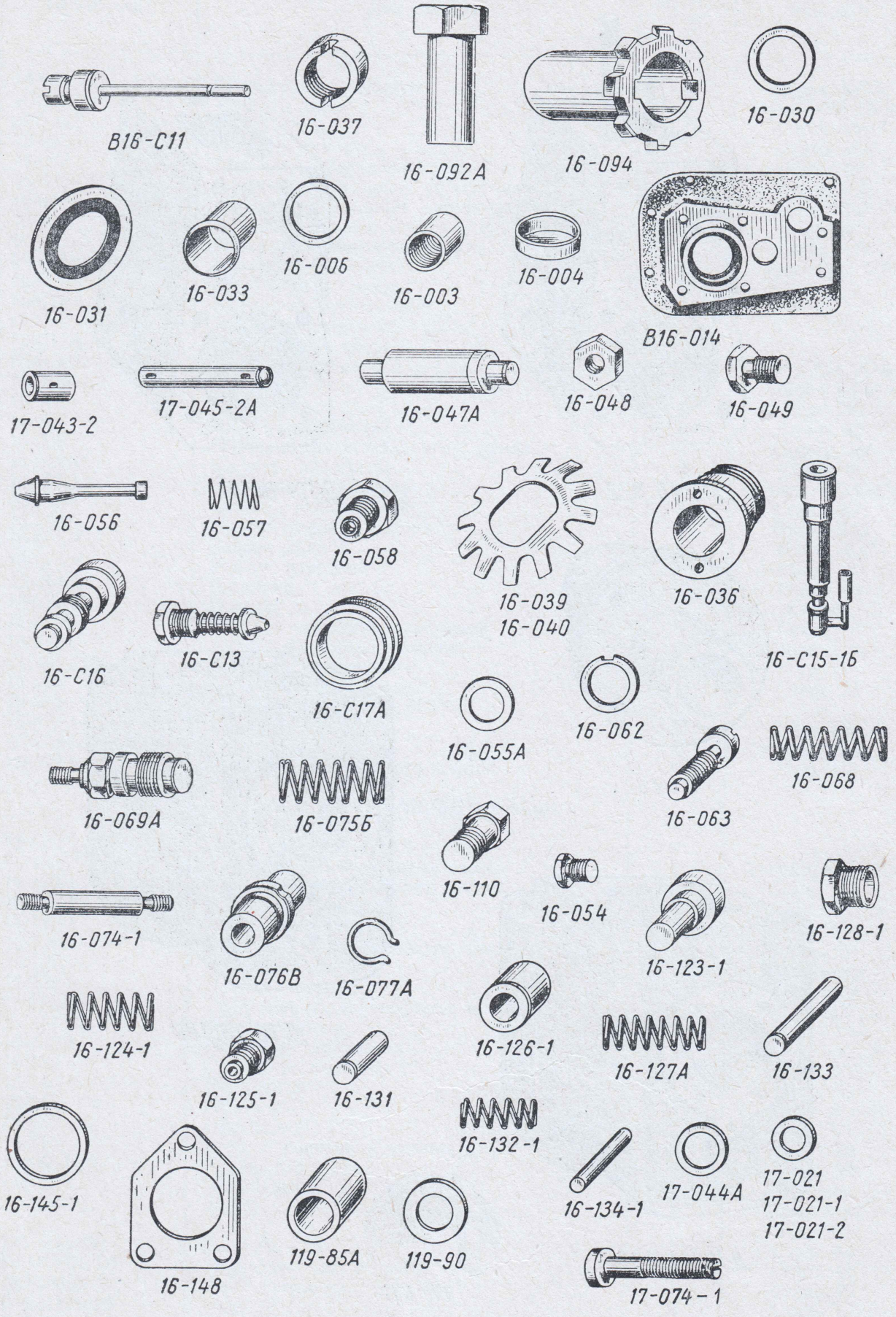

Фиг. 35. Узлы и детали топливной аппаратуры.

№ фигуры	Обозначение	Наименование	Количество	Материал	Вес в *кг*
—	ПК-$^1/_4$″	Пробка коническая	2	Сталь 40	—
—	Г-М6	Гайка	1	Сталь 40	—
—	Г-1М10	Гайка	2	Сталь 40	—
—	ПЖ-1×90	Проволока	1	Проволока 1,0	—
—	ШГ-6,5	Шайба пружинная	8	Сталь 65Г	—
—	СК-20×40×10	Сальник самоподжимной каркасный	2	—	0,0218
—	ШПО-10	Шайба пружинная облегченная	14	Сталь 65Г	—
—	ШПО-15	Шайба пружинная облегченная	1	Сталь 65Г	—
—	ШВ-4×16	Шпонка сегментная	2	Сталь 45	—
—	ЗП-2,6×8	Заклепка	4	Сталь Ст. 2	—
—	ПЖ-1×280	Проволока	1	Сталь Ст. 3	—
—	ПЖ-1×225	Проволока	1	Сталь Ст. 3	—
—	17-046	Заглушка оси	1	Сталь 10	—
—	17-077	Штифт цилиндрический	1	Сталь 40	—
—	119-73 или 119-73А	Гайка-колпачок	2	Сталь 40	—
		РЕГУЛЯТОР РВ-700Л *			
—	17-С1	Регулятор типа РВ-700 в сборе	1	—	6,215
37	17-С4	Сальник корпуса регулятора в сборе	1	—	0,003
	17-С5Г	Вилка тяги регулятора в сборе	1	—	0,245
	17-С6-1А	Втулка пружины в сборе	1	—	0,042
—	17-С9-9	Валик регулятора в сборе	1	—	1,503
34	17-С11	Груз регулятора в сборе	2	—	0,25
36	17-С17Б	Крышка корпуса регулятора верхняя с табличкой	1	—	0,457
	17-С18	Упор жесткий в сборе	1	—	0,0095
	17-018-1	Валик с рычагом	1	Сталь 55Л	0,152
37	17-020-1А	Шайба упора	1	Сталь 55Л	0,047
35	17-021	Прокладка регулировочная	3	Сталь 10	0,0003
	17-021-1	Прокладка регулировочная	3	Сталь 10	0,0002
	17-021-2	Прокладка регулировочная	3	Сталь 10	0,0008
36	17-022-1	Болт регулировочный	1	Сталь 40	0,0062
	17-023	Шпилька-ограничитель включения подачи	1	Сталь 40	0,0041
	17-027-1А	Крышка упора	1	Сталь 10	0,053
	17-055	Прокладка	1	Паронит УВ-10	0,002
	17-056	Крышка регулятора задняя	1	Чугун СЧ 15-32	0,236
37	17-057	Прокладка	1	Паронит УВ-10	0,006
36	17-061	Шайба сальника вала обогатителя	1	Сталь 10	0,001
	17-062	Пружина валика обогатителя	1	Проволока 1,3	0,005
	17-063Б	Призма валика обогатителя	1	Сталь 55Л	0,024
37	17-067	Прокладка	1	Паронит УВ-10	0,005
36	17-075-1А	Ось вилки короткая	1	Сталь У10А	0,006
	17-С13-1А	Тяга регулятора в сборе	1	—	0,085
	17-С14	Валик обогатителя в сборе	1	—	0,076
	17-066	Винт призмы	1	Сталь 40	0,0013
37	17-069	Штифт цилиндрический	3	Сталь 20	0,0014
	17-080	Шайба пальца	2	Сталь 10	0,0003
36	17-004	Сальник валика обогатителя	1	Резина IV гр.	0,0016
	17-002	Штифт установочный	2	Сталь 40	0,0036
37	17-071	Заглушка	2	Сталь 10	0,0021
	17-032-2	Валик регулятора	1	Сталь 18ХНВА	0,135
	17-033-3	Крестовина грузов	1	Сталь 55Л	0,125
36	17-007	Обойма сальника	1	Сталь 10	0,0014
	17-008	Кольцо сальника	1	Резина VI гр.	0,01
	17-012-1	Ось кронштейна	1	Сталь У10А	0,0089
	17-013	Болт вилки	1	Сталь 40	0,0049
37	17-097А	Кронштейн передний	1	Сталь 55Л	0,0468
	17-009Б	Вилка тяги регулятора	1	Сталь 55Л	0,105
	17-098А	Кронштейн задний	1	Сталь 55Л	0,0566
36	17-010А	Штырь вилки	2	Сталь У10А	0,0017
	17-014-2	Втулка пружины	1	Сталь 55Л	0,028
	17-016А	Пружина кронштейна	1	Проволока 1,8	0,0125

* Условное обозначение регулятора, устанавливаемого на двигателе Д-16

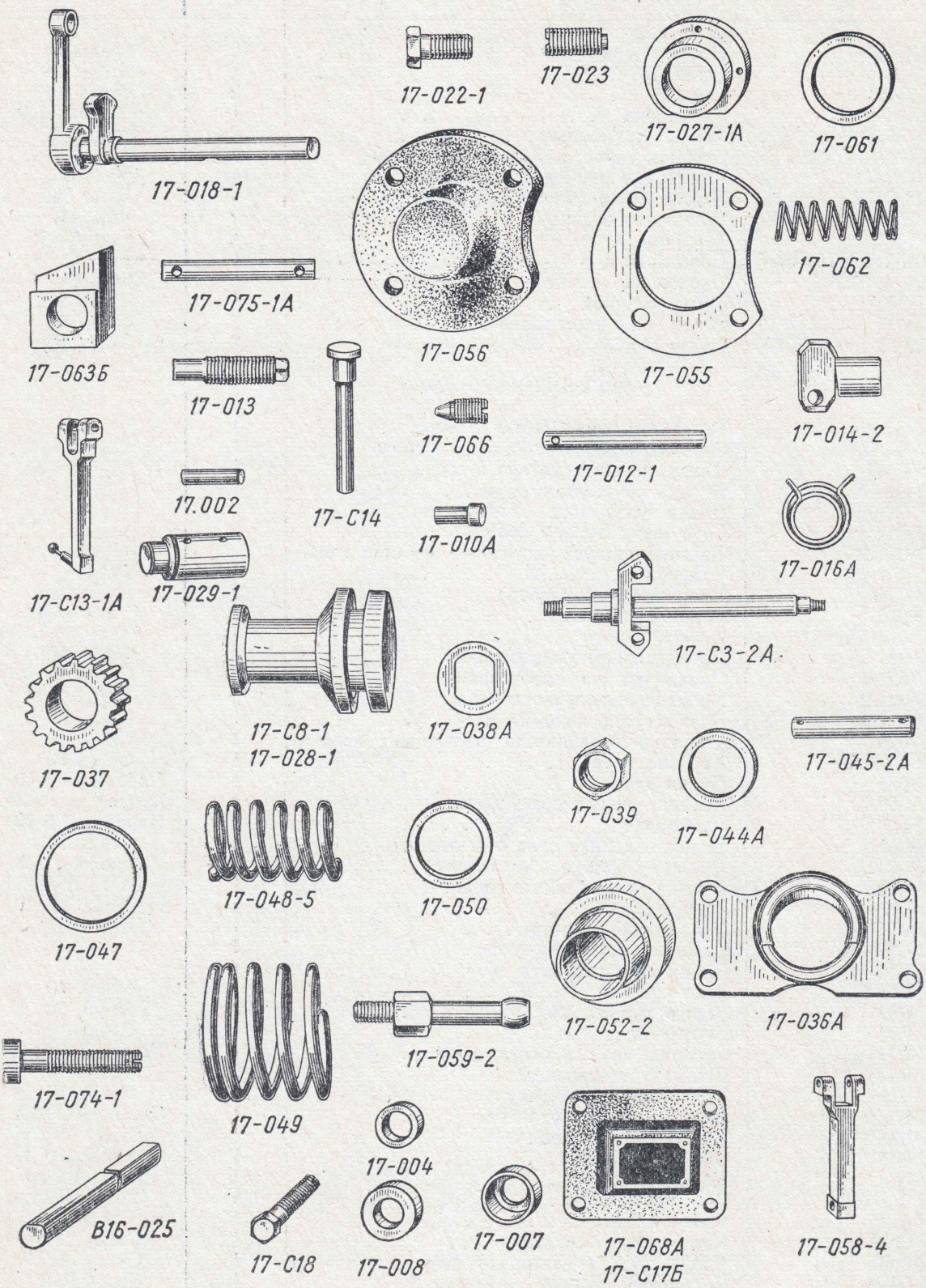

Фиг. 36. Узлы и детали топливной аппаратуры.

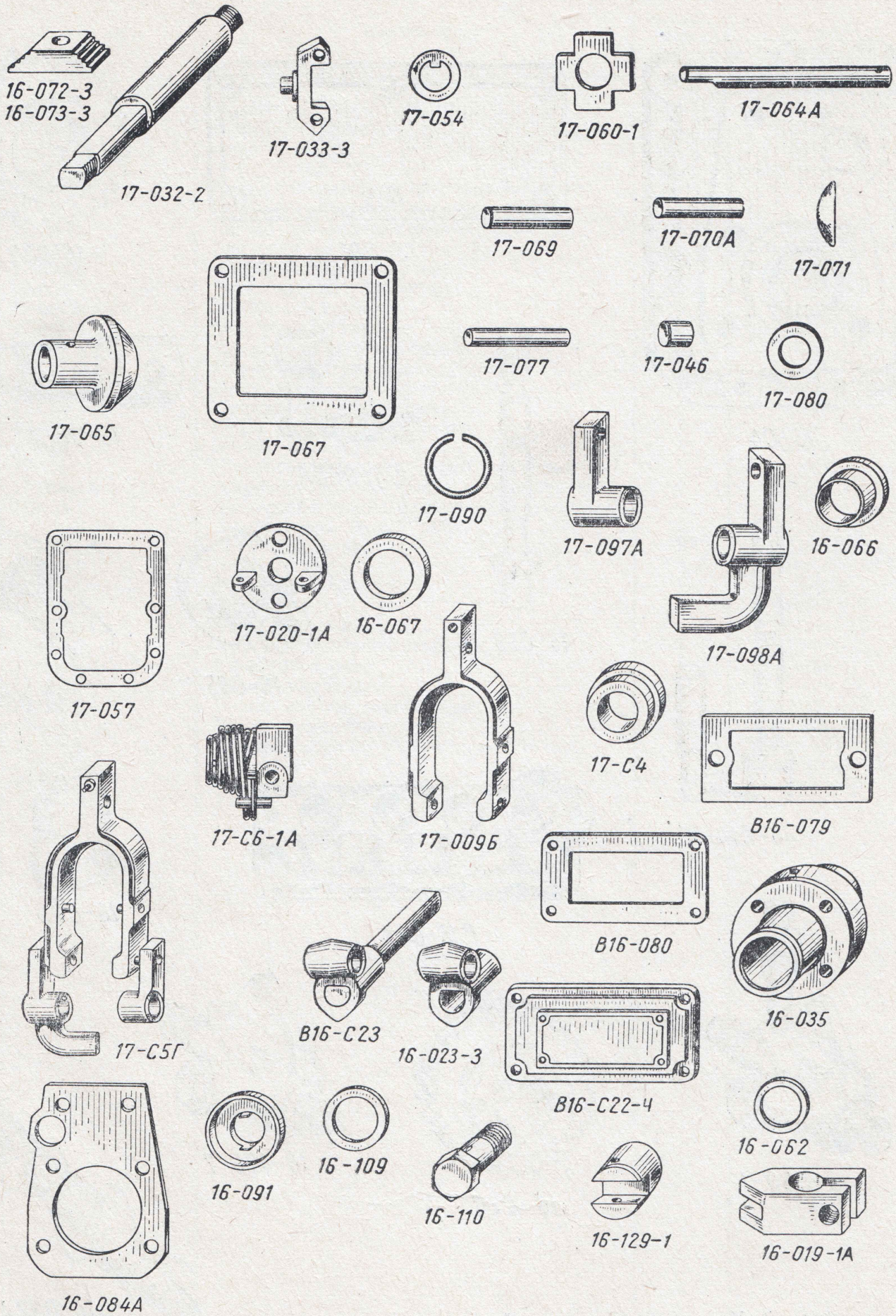

Фиг. 37. Узлы и детали топливной аппаратуры.

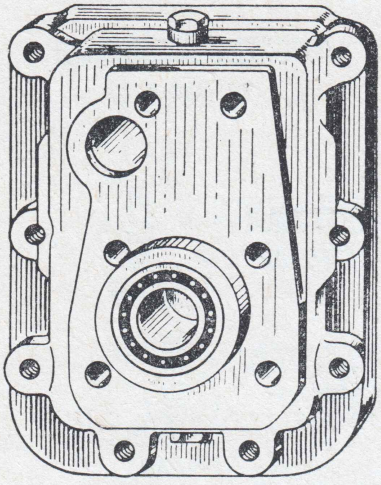

16-С4

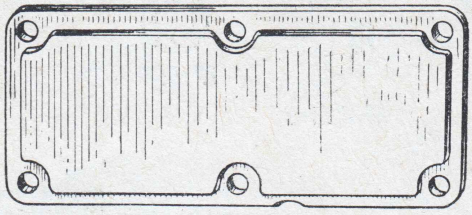

16-081

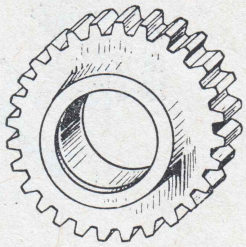

16-038



16-059-1Б

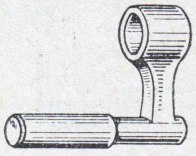

16-060А

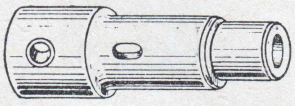

16-061А

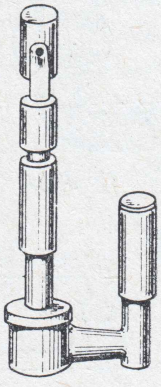

16-С14-1Б

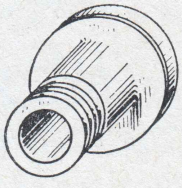

16-065

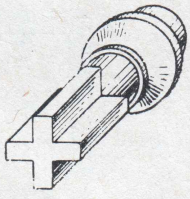

16-064

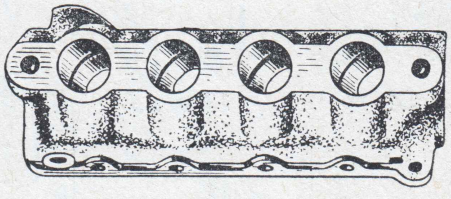

В16-053



16-С9Б

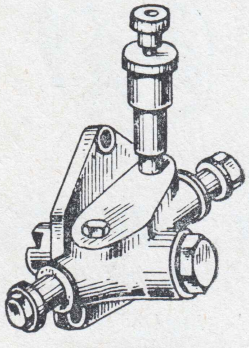

16-С30-1

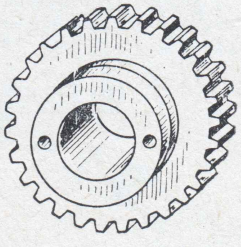

16-С26

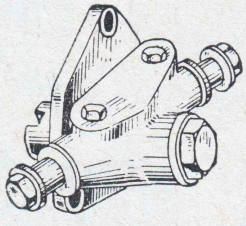

16-120-2

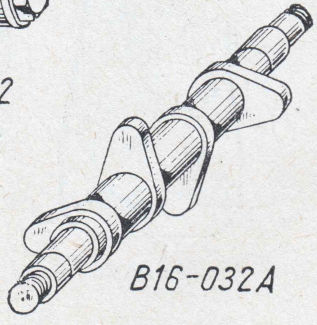

В16-032А

Фиг. 38. Узлы и детали топливной аппаратуры.

№ фигуры	Обозначение	Наименование	Количество	Материал	Вес в *кг*
37	17-090	Кольцо замковое	1	Проволока 1,8	0,0011
36	17-028-1	Муфта регулятора	1	Сталь 10	0,11
	17-029-1	Втулка муфты	1	Бронза Бр.ОЦС 5-5-5	0,022
	17-С3-2А	Валик регулятора с крестовиной в сборе	1	—	0,026
	17-С8-1	Муфта регулятора со втулкой в сборе	1	—	0,158
	17-036А	Гнездо шарикоподшипника	1	Сталь 55Л	0.225
	17-037	Шестерня валика регулятора	1	Сталь 12ХН3А	0,0295
	17-038А	Шайба валика регулятора	1	Сталь 10	0,0009
	17-039	Гайка валика регулятора	1	Сталь А12	0.0036
35; 36	17-044А	Шайба оси груза	3	Сталь 10	0,0009
	17-045-2А	Ось груза регулятора	2	Сталь У10А	0,0198
36	17-047	Прокладка регулировочная	3	Сталь 10	0,001
	17-048-5	Пружина регулятора внутренняя	1	Сталь 10	0,038
	17-049	Пружина регулятора наружная	1	Сталь 10	0,06
	17-050	Прокладка регулировочная	4	Сталь 10	0,001
	17-052-2	Седло пружины регулятора	1	Сталь А12	0,042
37	17-054	Шайба замковая	1	Сталь 10	0,0007
—	17-031	Шарикоподшипник упорный одинарный 8201	1	—	0,032
—	17-035-1А	Шарикоподшипник валика регулятора 36203	1	—	0,06
—	17-053-1	Шарикоподшипник радиальный однорядный регулятора малый 200	1	—	0,03
—	17-042-2А	Груз регулятора	2	Сталь 55Л	0,234
35	17-043-2	Втулка груза	4	Латунь ЛС 59-1	0,0057
—	17-076А	Табличка	1	Жесть	0,001
35; 36	17-074-1	Шпилька	1	Сталь А12	0,0102
36	17-058-4	Тяга регулятора		Сталь 55Л	0,0700
	17-059-2	Кулачок тяги регулятора	1	Сталь 20	0,0140
37	17-060-1	Шайба стопорная	1	Сталь 10	0,0007
	17-064А	Валик обогатителя	1	Сталь 40	0,0409
	17-065	Ручка валика обогатителя		Сталь А12	0,0339
	17-070А	Штифт цилиндрический	1	Сталь 10	0,00088
36	17-068А	Крышка корпуса регулятора верхняя	1	Чугун СЧ 15-32	0,45
37	17-046	Заглушка оси	1	Алюминий А2	0,000166
	17-077	Штифт цилиндрический	1	Сталь 10	0,00133

Группа Д16.18. ТОПЛИВНЫЙ ФИЛЬТР

№ фигуры	Обозначение	Наименование	Количество	Материал	Вес в кг
8; 39; 40	Д16.18.021-1	Фильтр тонкой очистки в сборе	1	—	1,810
39; 40	Д16.18.022-1	Корпус топливного фильтра в сборе	1	—	0,644
	Д16.18.023-1	Крышка фильтра с трубкой в сборе	1	—	0,825
	Д16.18.024	Вентиль продувочный в сборе	1	—	0,035
	Д16.18.025	Игла продувочного вентиля в сборе	1	—	0,018

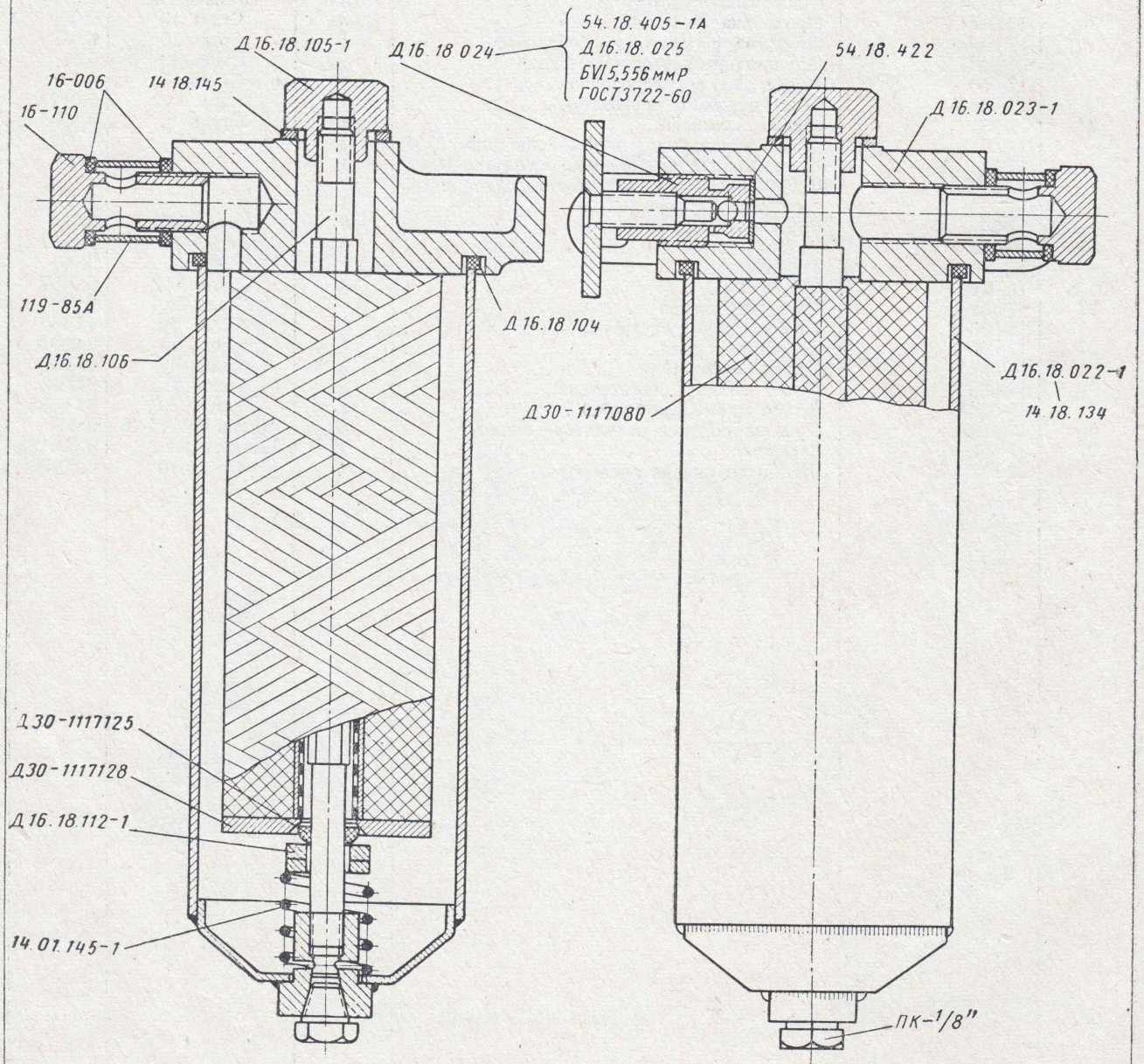

Фиг. 39. Топливный фильтр (Д16.18.021-1).

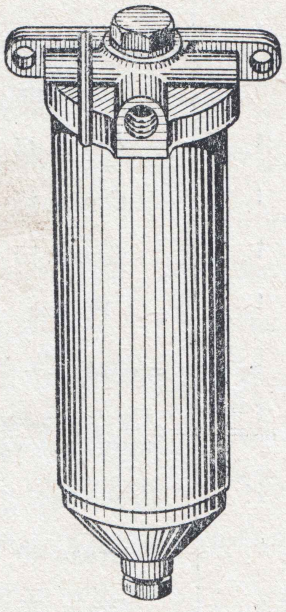

Д16.18.021-1

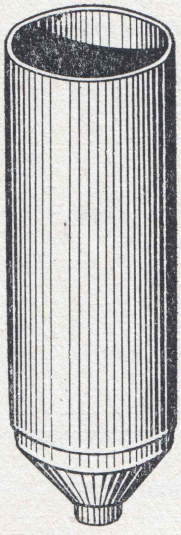

Д16.18.022-1

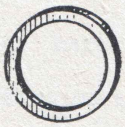

14.18.145

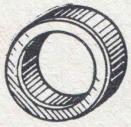

119-85А

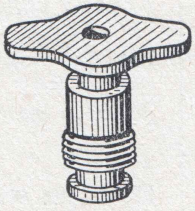

Д16.18.024

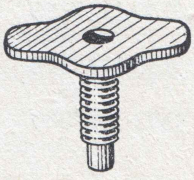

Д16.18.025



Д16.18.105-1

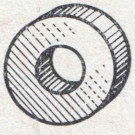

Д16.18.112-1

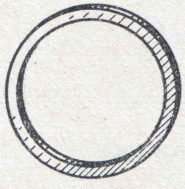

Д16.18.104



Д30-1117125

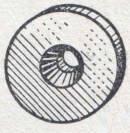

Д30-1117128



14.01.145-1

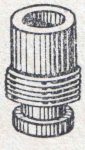

54.18.405-1А



54.18.422

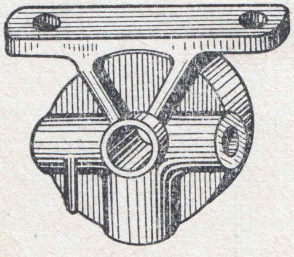

Д16.18.023-1



14.18.134



Д16.18.026



Д30-1117080

Фиг. 40. Узлы и детали топливного фильтра.

№ фигуры	Обозначение	Наименование	Количество	Материал	Вес в *кг*
40	Д16.18.026	Стержень с бонкой в сборе	1	—	0,104
39; 40	Д16.18.104	Прокладка крышки фильтра	1	Паронит	0,010
	Д16.18.105-1	Гайка соединительная	1	Сталь 45	0,025
39	Д16.18.106	Стержень фильтра	1	Сталь 45	0,075
39; 40	Д16.18.112-1	Шайба поджимная	1	Сталь 10	0,010
	Д30-1117125	Кольцо уплотнительное	1	Резина	0,002
	Д30-1117128	Шайба упорная	1	Сталь Ст. 3	0,050
	Д30-1117080	Элемент фильтрующий в сборе	1	Пряжа хлопчатобумажная	0,090
	14.01.145-1	Пружина клапана дополнительной камеры	1	Проволока 2,0	0,005
	54.18.405-1А	Штуцер продувочного вентиля	1	Сталь 40	0,020
39	16-110	Болт поворотного угольника	2	Сталь 40	0,035
39; 40	54.18.422	Прокладка продувочного вентиля	1	Медь М3	0,002
	14.18.145	Прокладка	1	Алюминий А2	0,002
39	16.006	Прокладка	4	Алюминий А2	0,002
39; 40	119-85А	Втулка защитная	2	Пресс-материал	0,005
	14.18.134	Шайба	1	Сталь 10	0,007
39	ПК-$^{1}/_{8}$″	Пробка коническая	1	Сталь 40	0,009
	Б VI 5,556 *мм* Р ГОСТ 3722-60	Шарик продувочного вентиля	1	Сталь ШХ15	0,003

Группа Т16.20. УСТАНОВКА УПРАВЛЕНИЯ ДВИГАТЕЛЕМ

№ фигуры	Обозначение	Наименование	Количество	Материал	Вес в *кг*
4; 41	Т16.20.001-2	Установка управления двигателем	1	—	3,152
41; 42	Т16.20.021	Рычаг управления в сборе	1	—	1,395
	Т16.20.022-1	Рычаг тяги регулятора в сборе	1	—	0,146
	Т16.20.102-1	Тяга декомпрессора	1	Сталь 45	0,140
	Т16.20.103-2	Тяга включения стартера	1	Сталь 45	0,530
42	Т16.20.104	Ось рычага управления	1	Сталь 45	0,100
41; 42	ДВСШ16.20.027-2А	Педаль стартера в сборе	1	—	0,590
	ДВСШ16.20.113	Ось	1	Сталь 45	0,012
	ДВСШ16.20.116	Тяга регулятора	1	Сталь 40	0,090
42	ДВСШ16.20.120-1	Ось педали стартера	1	Сталь 10	0,146
	ДВСШ16.20.122-1	Рычаг педали нижний	1	Сталь 10	0,146
	ДВСШ16.20.123	Рычаг педали верхний	1	Сталь 10	0,710
41; 42	7.20.115	Пружина	1	Проволока	0,035
	А09-33	Шайба шпоночная	1	Сталь 45	0,001
41	БПО-М8×25	Болт	1	Сталь 30	0,014
	ШШ-7	Шайба штампованная	3	Сталь Ст. 2	0,002
	ШШ-9	Шайба штампованная	3	Сталь Ст. 2	0,002
	ШШ-13	Шайба штампованная	1	Сталь Ст. 2	0,005
	Ш-2,5×15	Шплинт	6	Сталь Ст. 1	0,001
	Ш-2,5×20	Шплинт	1	Сталь Ст. 1	0,001

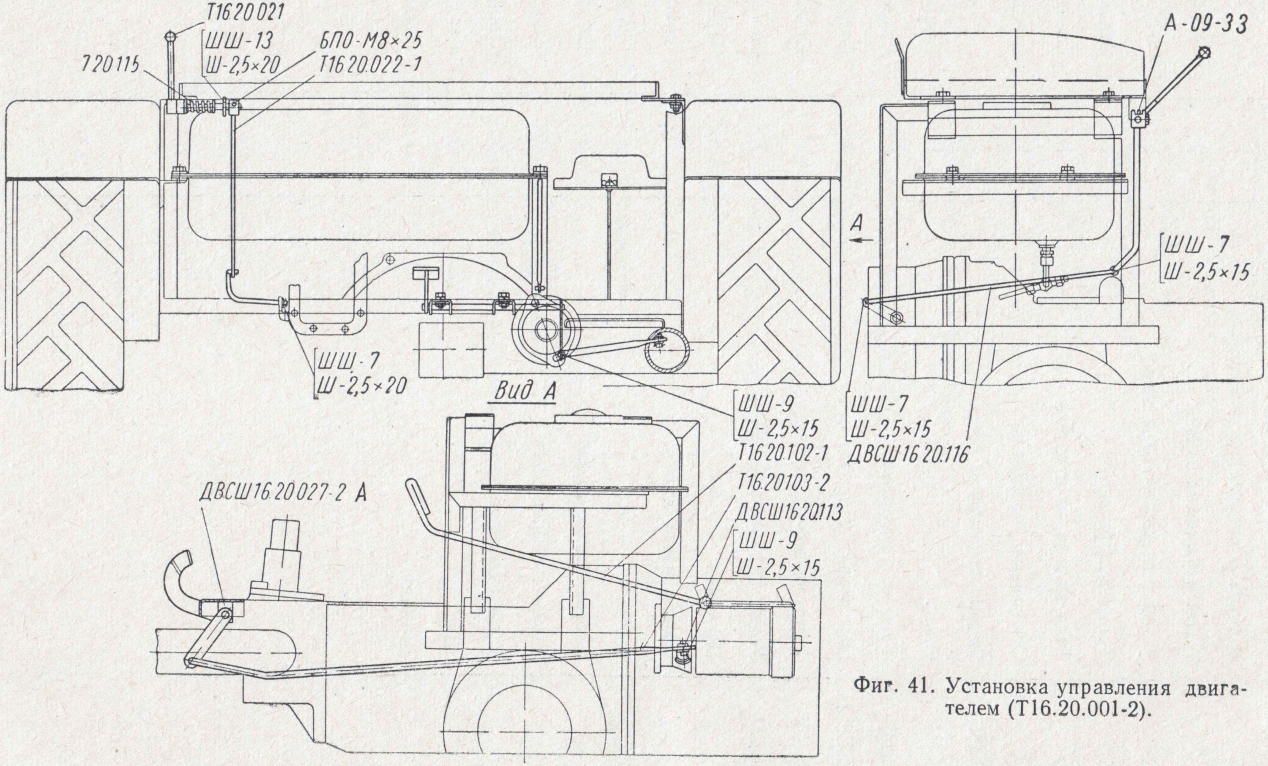

Фиг. 41. Установка управления двигателем (Т16.20.001-2).

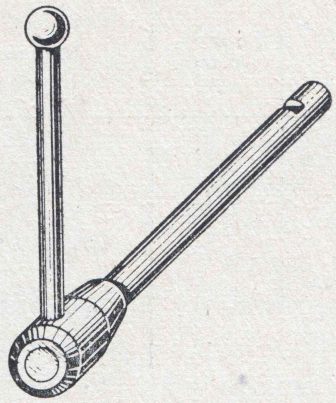

Т16.20.021

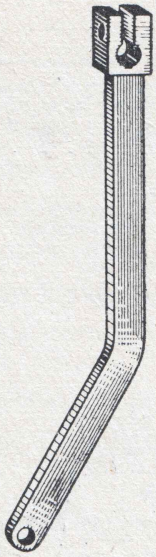

Т16.20.022–1

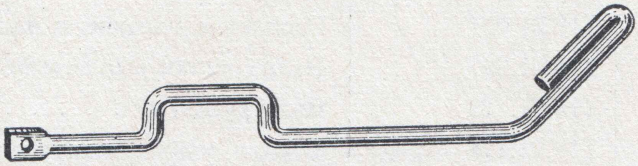

Т16.20.102–1



Т16.20.104



ДВСШ16.20.116



ДВСШ16.20.122–1



ДВСШ16.20.113

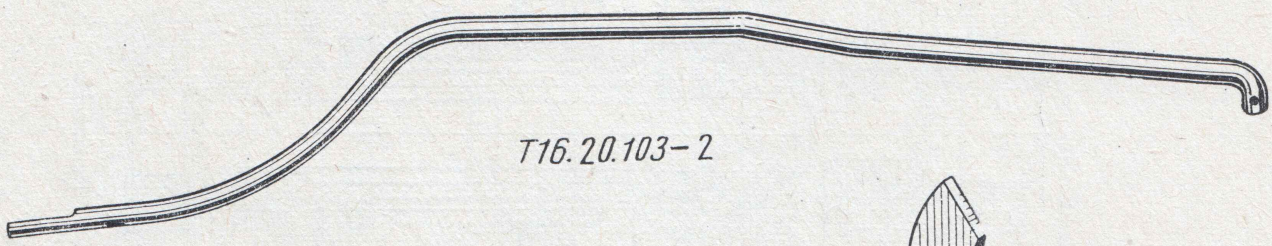

Т16.20.103–2



ДВСШ16.20.120–1

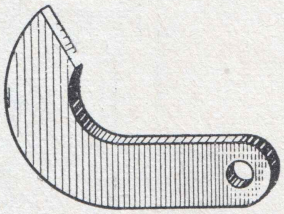

ДВСШ16.20.123



7.20.115

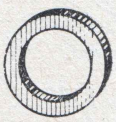

А09–33

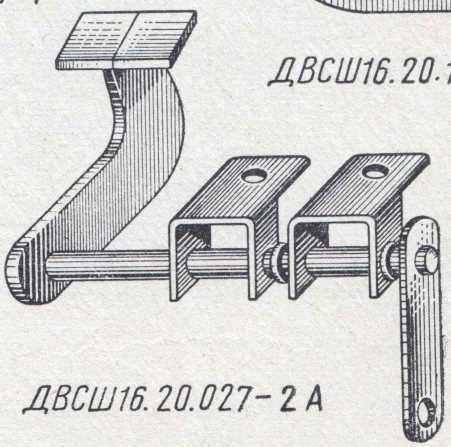

ДВСШ16.20.027–2А

Фиг. 42. Узлы и детали установки управления двигателем.

Группа Т16.21. ГЛАВНОЕ СЦЕПЛЕНИЕ И ВАЛ ОТБОРА МОЩНОСТИ

№ фигуры	Обозначение	Наименование	Количество	Материал	Вес в кг
43; 44	Т16.21 001	Сцепление главное и вал отбора мощности	1	—	—
45	Т16.21.027	Валик вилки выключения в сборе	1	—	1,235
43; 45	Т16.21.123	Вал трубчатый	1	Сталь 18ХГТ	2,335
	Т16.21.124	Втулка муфты выключения сцепления направляющая	1	Чугун СЧ 15-32	2,075
43; 46	Т16.21.125	Корпус отводки муфты сцепления	1	Чугун СЧ 15-32	0,970

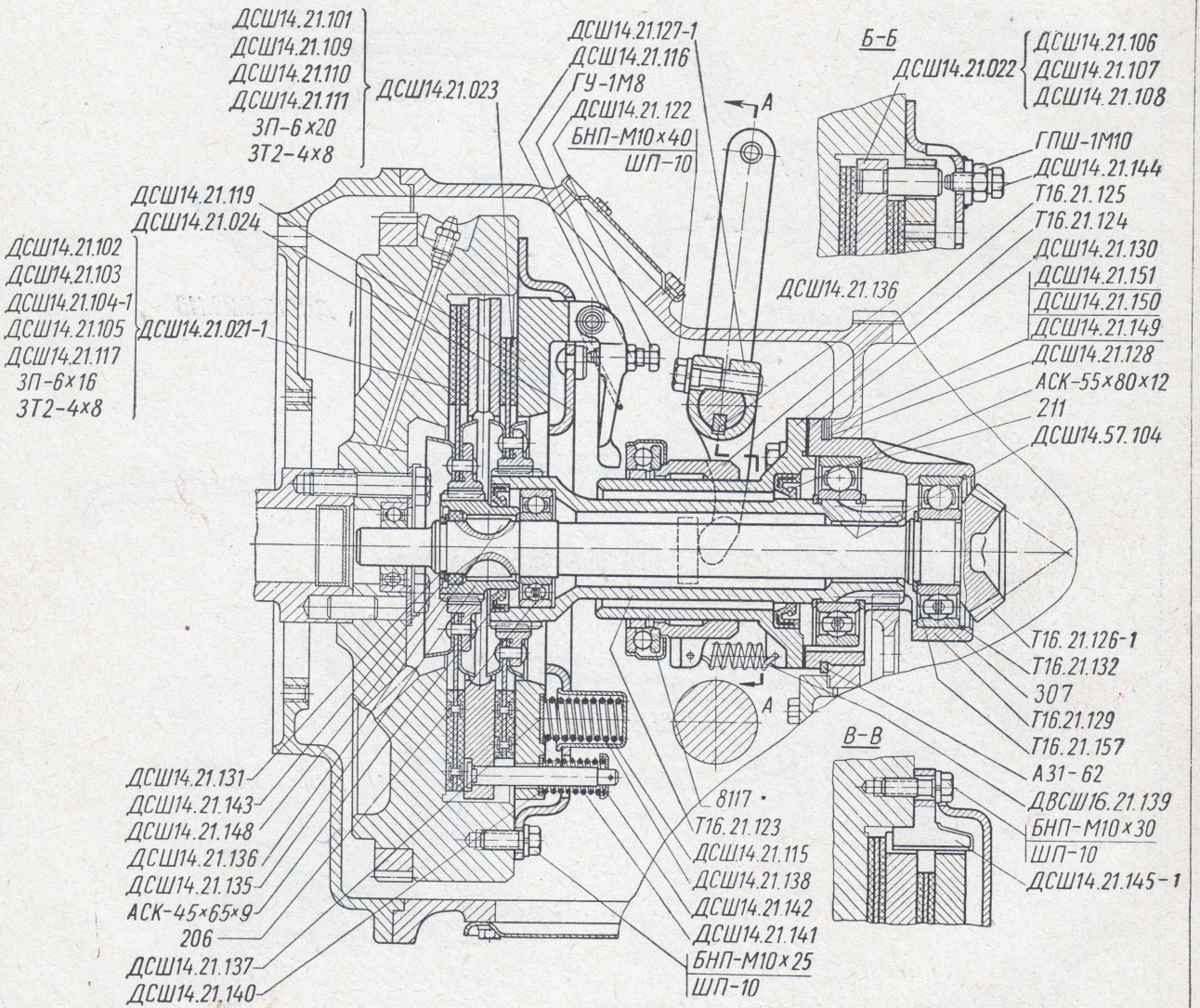

Фиг. 43. Главное сцепление и вал отбора мощности (Т16.21.001).

№ фигуры	Обозначение	Наименование	Количество	Материал	Вес в кг
43; 45	Т16.21.126-1 *	Вал главного сцепления	1	Сталь 18ХГТ	1,970
	Т16.21.129	Стакан подшипников	1	Чугун СЧ 15-32	2,360
	Т16.21.132	Кольцо пружинное	1	Проволока	0,013
	Т16.21.157	Кольцо подшипника стопорное	1	Сталь 65Г	0,070
43; 46	ДСШ14.21.021-1	Диск главной муфты ведомый в сборе	1	—	1,850
	ДСШ14.21.022	Диск главной муфты нажимной в сборе	1	—	4,800
	ДСШ14.21.023	Диск муфты вала отбора мощности ведомый в сборе	1	—	1,370
	ДСШ14.21.024	Кожух муфты в сборе	1	—	3,200
46	ДСШ14.21.025	Подшипник нажимной в сборе	1	—	0,500

* На самоходное шасси Т-16 до № 5308 устанавливается только в комплекте с шестерней Т16.37.103-1.

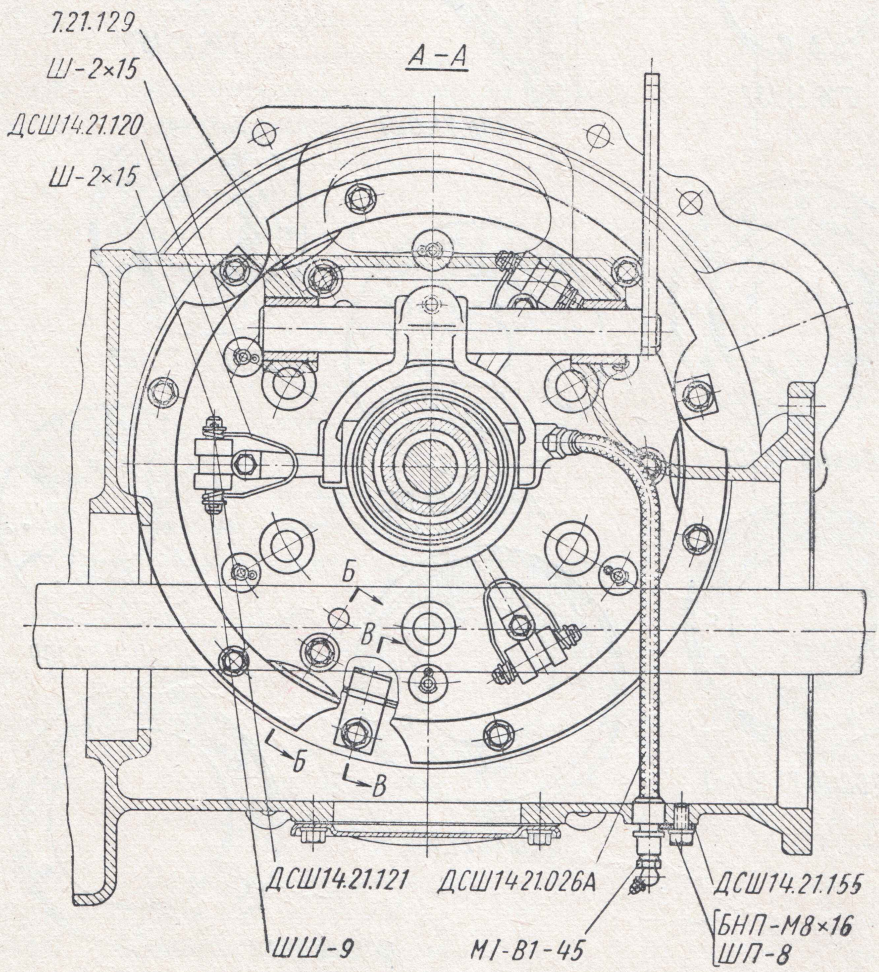

Фиг. 44. Главное сцепление и вал отбора мощности (Т16.21.001).

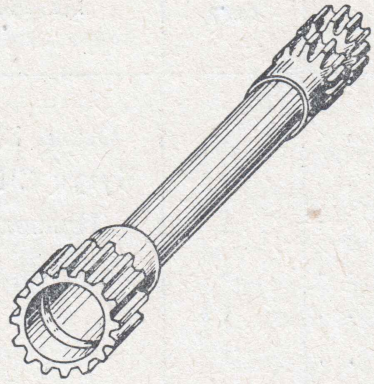

Т16.21.123

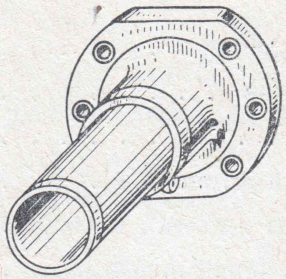

Т16.21.124

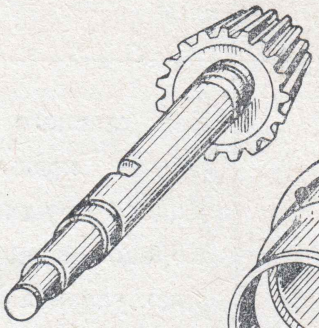

Т16.21.126-1

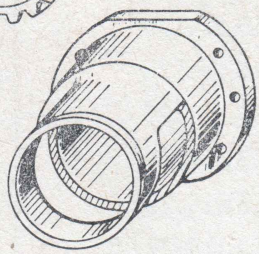

Т16.21.129

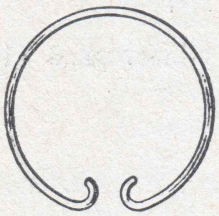

Т16.21.132

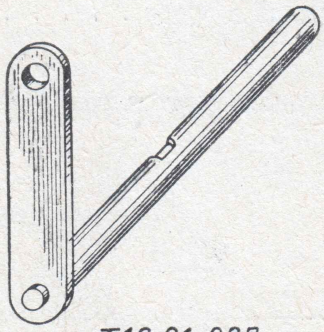

Т16.21.027

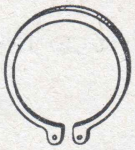

Т16.21.157

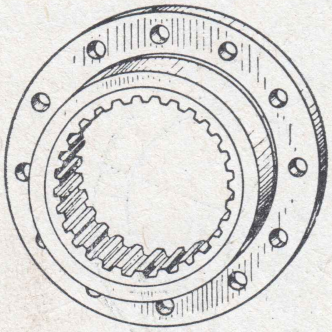

ДСШ14.21.101

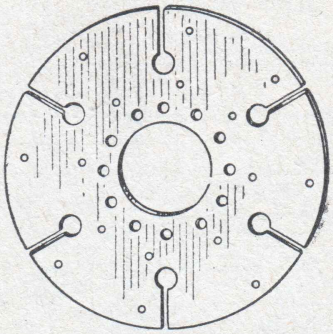

ДСШ14.21.102

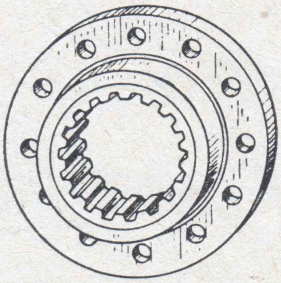

ДСШ14.21.103

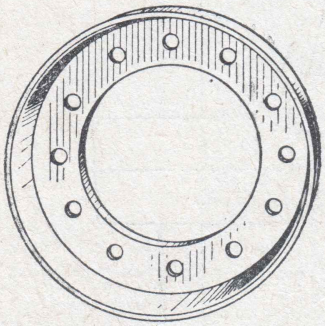

ДСШ14.21.104-1

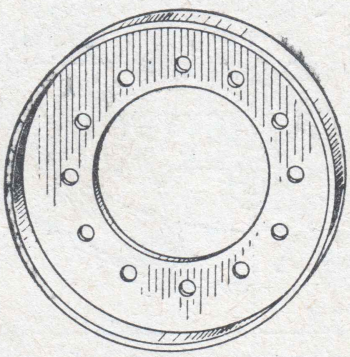

ДСШ14.21.105

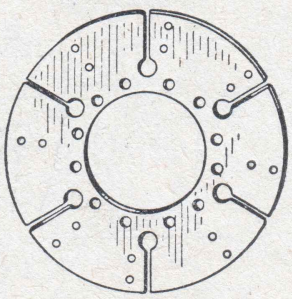

ДСШ14.21.109

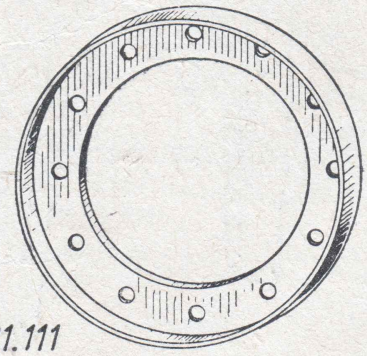

ДСШ14.21.111

Фиг. 45. Узлы и детали муфты главного сцепления.

№ фигуры	Обозначение	Наименование	Количество	Материал	Вес в кг
44; 46	ДСШ14.21.026А	Шланг в сборе	1	—	0,060
43; 45	ДСШ14.21.101	Ступица ведомого диска муфты вала отбора мощности шлицевая	1	Сталь 40Х	0,590
	ДСШ14.21.102	Диск главной муфты ведомый	1	Сталь 40	0,685
	ДСШ14.21.103	Ступица ведомого диска главной муфты шлицевая	1	Сталь 40Х	0,440
	ДСШ14.21.104-1	Шайба ведомого диска главной муфты маслоотгонная	1	Сталь 40	0,100
	ДСШ14.21.105	Шайба ведомого диска главной муфты маслоотгонная малая	1	Сталь 10	0,080
	ДСШ14.21.109	Диск муфты вала отбора мощности ведомый	1	Сталь 40	0,440
43; 46	ДСШ14.21.110	Кольцо диска сцепления фрикционное	2	Феродо	0,220
43; 45	ДСШ14.21.111	Шайба ведомого диска муфты вала отбора мощности маслоотгонная	2	Сталь 10	0,075
43; 46	ДСШ14.21.115	Стакан пружины	6	Сталь 10	0,035
	ДСШ14.21.116	Рычаг отжимной	3	Сталь 45	0,080
	ДСШ14.21.117	Кольцо диска сцепления фрикционное	2	Феродо	0,135
	ДСШ14.21.119	Диск муфты вала отбора мощности нажимной	1	Чугун СЧ 15-32	4,530
44; 46	ДСШ14.21.120	Пружина отжимного рычага	3	Проволока 3,0	0,001
	ДСШ14.21.121	Ось отжимного рычага	3	Сталь 40	0,014
43; 46	ДСШ14.21.122	Болт нажимной	3	Сталь 45	0,014
	ДСШ14.21.127-1	Вилка выключения	1	Сталь 40	0,450
	ДСШ14.21.128	Прокладка стакана подшипника	1	Картон прокладочный	0,005
	ДСШ14.21.130	Прокладка направляющей втулки	1	Картон прокладочный	0,004
	ДСШ14.21.131	Кольцо стопорное	1	Сталь 65Г	0,006
	ДСШ14.21.135	Ступица ведомого диска главной муфты	1	Сталь 40Х	0,360
	ДСШ14.21.136	Шпонка сегментная	3	Сталь 45	0,013
	ДСШ14.21.137	Прокладка пружины главной муфты	6	Асбосталь	0,0015
	ДСШ14.21.138	Пружина главной муфты нажимная	6	Проволока 3,5	0,050
	ДСШ14.21.140	Прокладка пружины муфты вала отбора мощности	6	Асбосталь	0,001
	ДСШ14.21.141	Пружина муфты вала отбора мощности нажимная	6	Проволока 3,0	0,025
	ДСШ14.21.142	Шайба	6	Сталь 10	0,004
	ДСШ14.21.143	Шайба	1	Сталь Ст. 3	0,006
	ДСШ14.21.144	Болт регулировочный	3	Сталь 45	0,025
	ДСШ14.21.145-1	Шпонка направляющая	3	Сталь 45	0,120
	ДСШ14.21.148	Кольцо уплотнительное	1	Резина маслостойкая	0,005
	ДСШ14.21.149	Прокладка регулировочная	4	Сталь 10	0,003
	ДСШ14.21.150	Прокладка регулировочная	4	Сталь 10	0,010
	ДСШ14.21.151	Прокладка регулировочная	4	Сталь 10	0,015
44; 46	ДСШ14.21.155	Пластина стопорная	1	Сталь 40	0,020
43; 46	ДВСШ16.21.139	Пружина муфты выключения сцепления	1	Проволока 1,5	0,018
	ДСШ14.57.104	Кольцо стопорное	2	Сталь 65Г	0,012

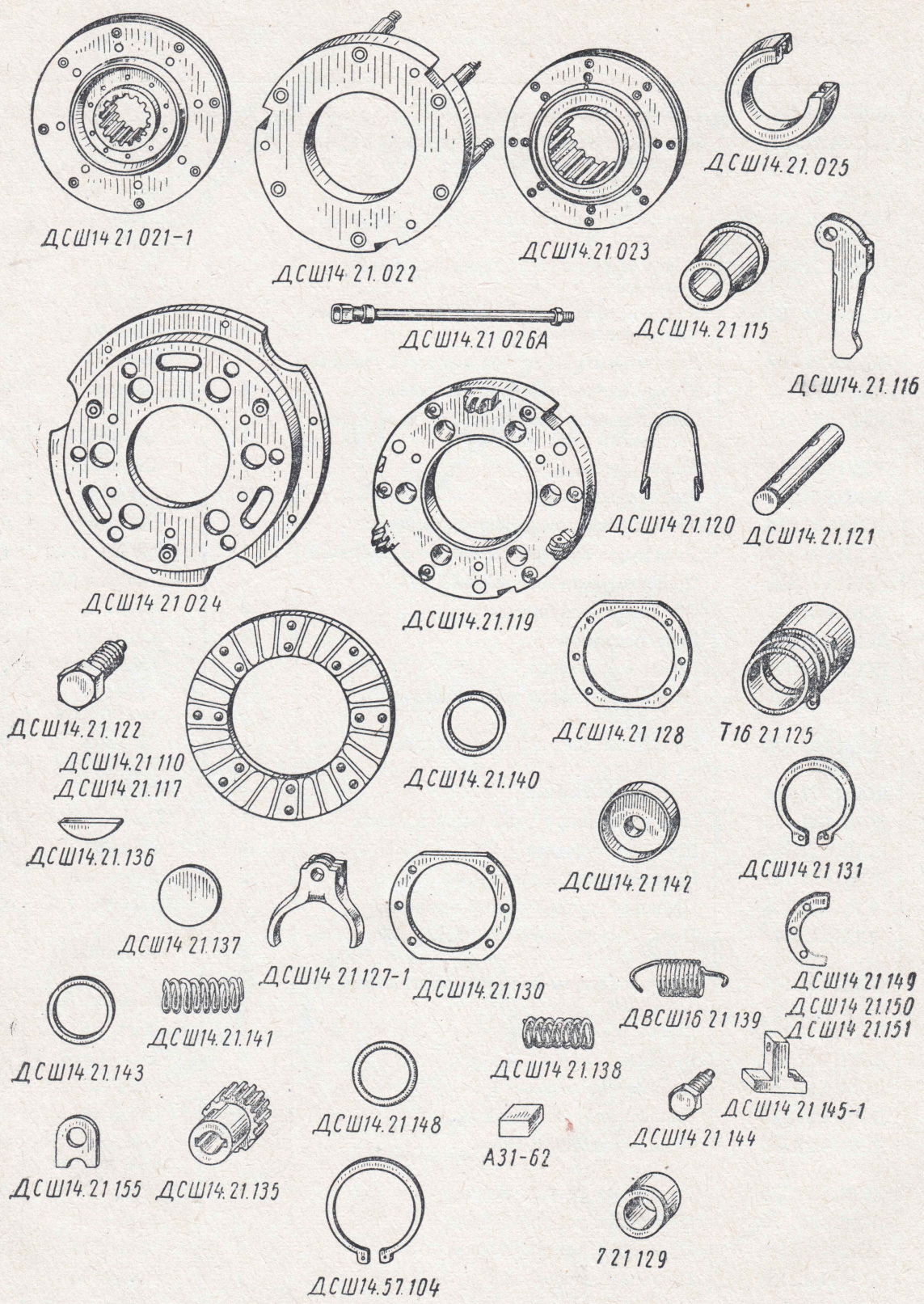

Фиг. 46. Узлы и детали муфты главного сцепления.

№ фигуры	Обозначение	Наименование	Количество	Материал	Вес в *кг*
44; 46	7.21.129	Втулка валика вилки выключения сцепления	2	Чугун СЧ 15-32	0,100
43; 46	А31-62	Пробка для стыков регулировочных прокладок	2	Войлок авиационный	0,0002
43	206	Шарикоподшипник радиальный однорядный	1	—	0,192
	211	Шарикоподшипник радиальный однорядный	1	—	0,580
	307	Шарикоподшипник радиальный однорядный	1	—	0,440
	8117	Шарикоподшипник упорный одинарный	1	—	0,460
	АСК-45×65×9	Сальник каркасный	1	—	0,028
	АСК-55×80×12	Сальник каркасный	1	—	0,040
44	МІ-В1-45	Масленка	1	—	0,015
	БНП-М8×16	Болт получистый накатной	1	Сталь 30	0,0108
43	БНП-М10×25	Болт получистый накатной	6	Сталь 30	0,0220
	БНП-М10×30	Болт получистый накатной	3	Сталь 30	0,0245
	БНП-М10×40	Болт получистый накатной	10	Сталь 30	0,0295
	ГУ-1М8	Гайка чистая	3	Сталь 40	0,0036
	ГПШ-1М10	Гайка получистая	3	Сталь 10	0,0108
44	ШП-8	Шайба пружинная	1	Сталь 65Г	0,0016
43	ШП-10	Шайба пружинная	16	Сталь 65Г	0,0029
44	ШШ-9	Шайба штампованная	6	Сталь Ст. 2	0,0022
	Ш-2×15	Шплинт	12	Сталь Ст. 1	0,0004
43	ЗП-6×20	Заклепка с полукруглой головкой	24	Сталь Ст. 2	0,0050
	ЗТ2-4×8	Заклепка трубчатая с плоской головкой	32	Латунь Л62	0,0011

Группа Т16.22. МЕХАНИЗМ ПРИВОДА ГИДРАВЛИЧЕСКОГО НАСОСА

№ фигуры	Обозначение	Наименование	Количество	Материал	Вес в *кг*
47	Т16.22.001	Привод гидравлического насоса	1	—	5,172
47; 48	Т16.22.021-1	Рычаг включения гидравлического насоса в сборе	1	—	0,128
	Т16.22.022-1	Вилка переключения в сборе	1	—	0,026
	Т16.22.023	Шестерня промежуточная в сборе	1	—	0,325
	Т16.22.026	Валик привода гидравлического насоса в сборе	1	—	0,805
47	Т16.22.027	Рычаг включения гидравлического насоса большой в сборе	1	—	0,321
47; 48	Т16.22.101	Корпус привода гидравлического насоса	1	Чугун СЧ 15-32	1,96
	Т16.22.102	Шестерня привода гидравлического насоса	1	Сталь 40	0,21
	Т16.22.106-1	Стакан подшипника (наружный)	1	Чугун СЧ 15-32	0,477
	Т16.22.107	Муфта кулачковая	1	Сталь 45	0,115
	Т16.22.110	Прокладка большая	1	Картон 1,0	0,020
	Т16.22.111	Втулка распорная	1	Сталь Ст. 3	0,165
	Т16.22.112	Кольцо стопорное	1	Сталь 65Г	0,015
	Т16.22.113	Кольцо стопорное	1	Сталь 65Г	0,006
	Т16.22.117	Ось промежуточной шестерни	1	Сталь 20	0,152
	Т16.22.118	Гайка фиксатора	1	Сталь 30	0,024
	Т16.22.119	Фиксатор	1	Сталь 40	0,017
	Т16.22.120	Прокладка	1	Картон 1,0	0,015
	Т16.22.126	Шайба	1	Сталь Ст. 3	0,010
	Т16.22.127	Винт установочный	1	Сталь 40	0,015
	17-С4	Сальник в сборе	1	—	0,015
	14.05.114	Пружина	1	—	0,0023
47	Д16.03.114	Кольцо стопорное	1	Сталь 65Г	0,002
	202	Шарикоподшипник радиальный однорядный	2	—	—
	БНП-М8×35	Болт получистый накатной	4	Сталь 30	0,012
	ШГ-6,5	Шайба пружинная	1	Сталь 65Г	0,009
	ШШ-7	Шайба штампованная	1	Сталь 65Г	0,002
	ШП-8	Шайба пружинная	4	Сталь 65Г	0,002
	ШГ-5,4	Шайба пружинная	2	Сталь 65Г	0,001
—	ВУ2-М6×22	Винт установочный	1	Сталь 30	0,004
47	В2-М5×15	Винт с полукруглой головкой	2	Сталь 45	0,002
	ГШ-М6	Гайка штампованная	2	Сталь 40	0,003
	ГШ-М8	Гайка штампованная	1	Сталь 40	0,004
	ШВ-5×19	Шпонка сегментная	1	Сталь 45	0,015

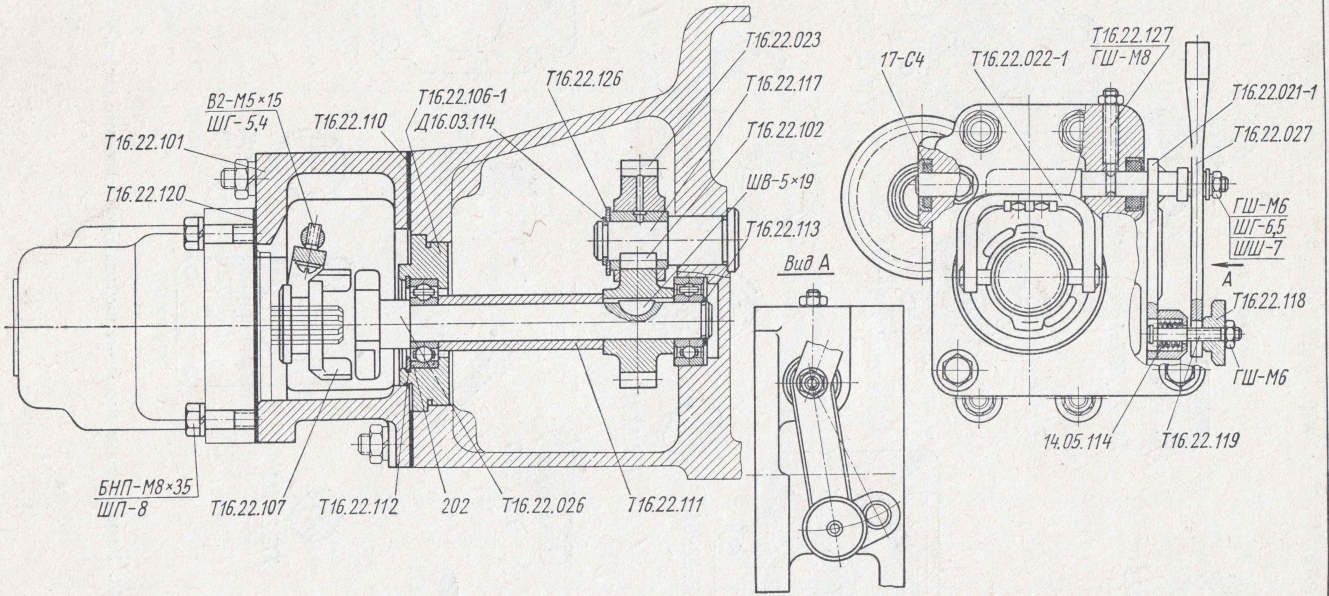

Фиг. 47. Привод гидравлического насоса (Т16.22.001).

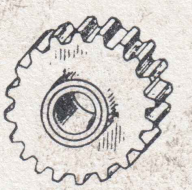

Т16.22.023

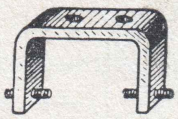

Т16.22.022-1

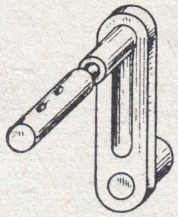

Т16.22.021-1

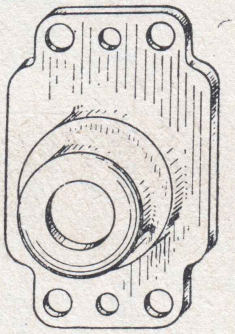

Т16.22.106

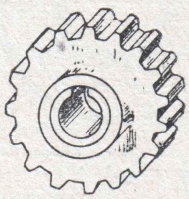

Т16.22.102

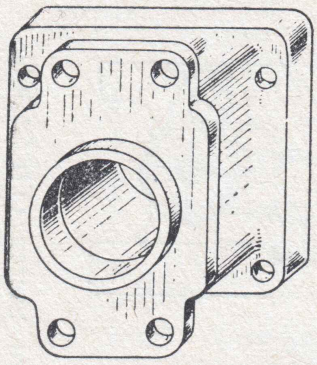

Т16.22.101



Т16.22.111

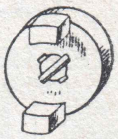

Т16.22.107

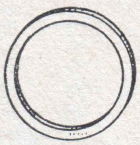

Т16.22.126

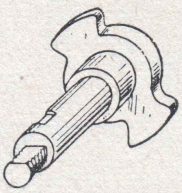

Т16.22.026



Т16.22.112



Т16.22.117



Т16.22.119



Т16.22.127



14.05.114

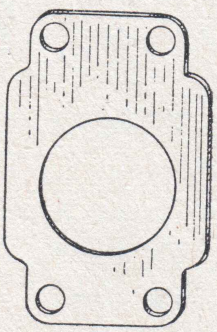

Т16.22.110



17-С4



Т16.22.118

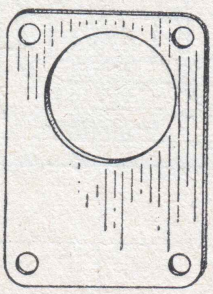

Т16.22.120

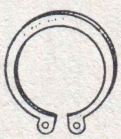

Т16.22.113

Фиг. 48. Узлы и детали механизма привода гидравлического насоса.

Группа Д16. 23. ПОДОГРЕВАТЕЛЬНОЕ УСТРОЙСТВО

№ фигуры	Обозначение	Наименование	Количество	Материал	Вес в *кг*
5; 49	Д16.23.001	Подогревательное устройство	1	—	0,650
49; 50	Д16.23.036	Трубка подводящая в сборе	1	—	0,034
	Д16.23.037	Трубка отводящая в сборе	1	—	0,084
	14.23.028	Форсунка центробежная	1	—	0,095
	14.23.029	Фильтр в сборе	1	—	0,006
	14.23.111	Корпус подкачивающего пускового насоса	1	Бронза Бр.ОЦС 5-5-5	0,135
	14.23.115	Корпус форсунки	1	Сталь 40	0,070
	14.23.117	Стопор	1	Латунь ЛС 59-1	0,010
	5.05.158-2	Направляющая центробежная	1	Латунь ЛС 59-1	0,003
	5.05.159	Сопло	1	Латунь ЛС 59-1	0,003
	14.23.038	Насос подкачивающий пусковой в сборе	1	—	0,425
	14.23.039	Шток в сборе	1	—	0,100
	14.23.040	Штуцер впускного клапана в сборе	1	—	0,025
49	14.23.041	Клапан нагнетательный в сборе	1	—	0,035
—	А37-59	Рукоятка	1	Пластмасса черная	0,090
49	54.02.453	Прокладка поворотного угольника	1	—	0,003
49; 50	14.23.125	Шток	1	Сталь 40	0,030
	14.23.126	Гайка фиксатора штока	1	Сталь 40	0,015
	14.23.127	Штуцер впускного клапана	1	Латунь ЛС 59-1	0,020
	14.23.128	Корпус нагнетательного клапана	1	Латунь ЛС 59-1	0,025
	14.23.130	Ниппель штока	1	Сталь 40	0,010
	14.23.131	Винт штока	1	Сталь 40	0,012
	14.23.133	Манжета штока	2	Резина	0,005
	14.23.134	Пружина фиксатора штока	2	Проволока	0,002
	14.23.135	Пружина клапана	2	Проволока 0,5	0,003
	14.23.136	Сетка впускного клапана фильтрующая	1	Сетка из латунной проволоки ∅ 0,1	0,002
	14.23.138	Шайба промежуточная	1	Фибра	0,001
	14.23.141	Седло нагнетательного клапана	1	Латунь ЛС 59-1	0,002
	14.23.143	Заглушка	2	Сталь 08	0,001
	14.23.144	Гайка штока	1	Сталь 40	0,005
49	16-110	Болт поворотного угольника	1	Сталь 40	0,030
	16-006	Прокладка	2	Алюминий А2	0,002
	ГШ-М16	Гайка черная шестигранная	1	Сталь Ст. 3	0,030
	Б VI 5,556 *мм* Р ГОСТ 3722-60	Шарик	2	Сталь ШХ15	0,002
	Б VI 4 *мм* Р ГОСТ 3722-60	Шарик	2	Сталь ШХ15	0,001

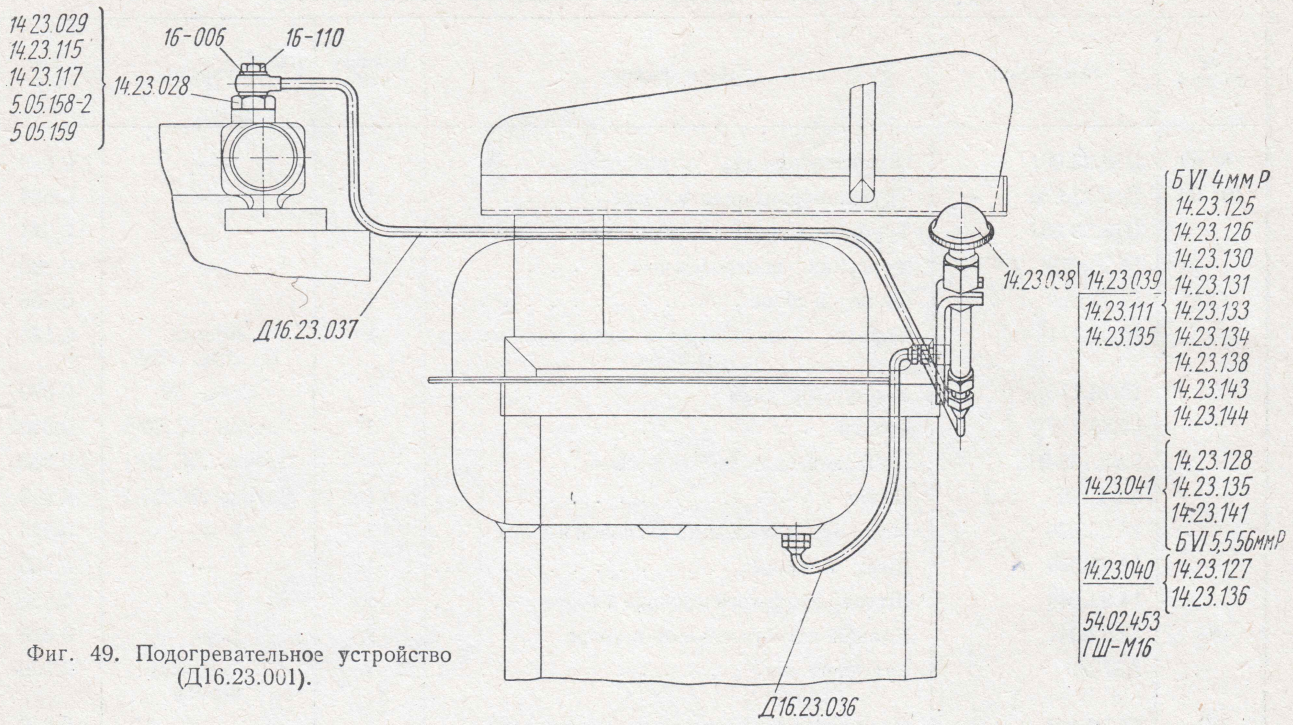

Фиг. 49. Подогревательное устройство (Д16.23.001).

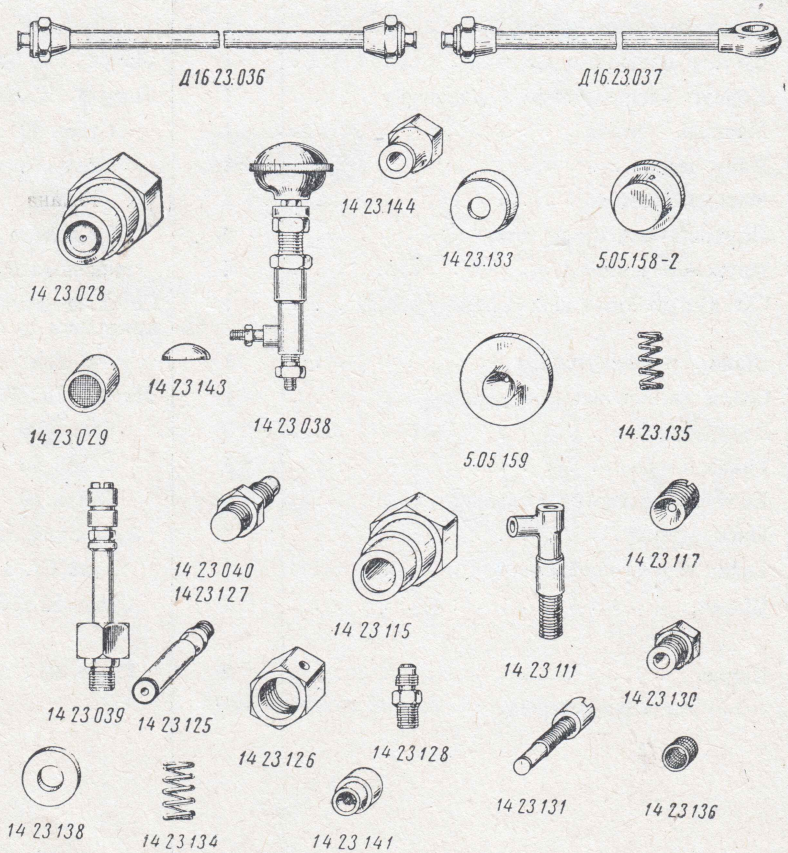

Фиг. 50. Узлы и детали подогревательного устройства.

Группа Т16.30. РАМА

№ фигуры	Обозначение	Наименование	Количество	Материал	Вес в *кг*
2; 52	Т16.30.001	Рама в сборе	1	—	137,273
51	Т16.30.107	Обойма сальника	1	Сталь Ст. 3	0,850
51; 52	Т16.30.021-1	Кронштейн крепления распределителя	1	Сталь Ст. 3	
	ДСШ14.30.105А	Втулка вала шестерен	2	Чугун СЧЦ-2	0,080
	ДСШ14.30.116	Прокладка	1	Картон	0,018
	ДСШ14.30.117	Крышка	1	Сталь Ст. 3	0,495
	ДСШ14.30.118	Пробка	1	Сталь 40	0,155
	ДСШ14.30.119	Втулка балансира	1	Сталь 20	0,275
	ДВСШ16.30.112	Обойма уплотнения	1	Сталь 10	0,09
52	БНП-М8×12	Болт получистый накатной	6	Сталь 30	0,0095
	БНП-М14×45	Болт получистый накатной	8	Сталь 30	0,0685
	ШП-8	Шайба пружинная	6	Сталь 65Г	0,0016
	ШП-14	Шайба пружинная	8	Сталь 65Г	0,0073
	ПК-$^1/_2$″	Пробка	2	Сталь 30	0,057
	МI-А1	Масленка	1	—	0,010

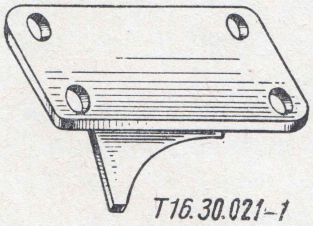



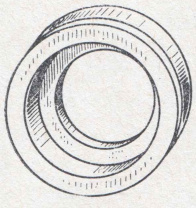

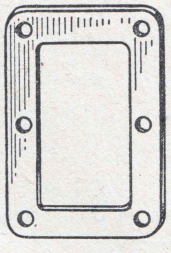

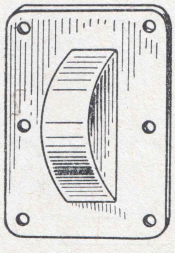



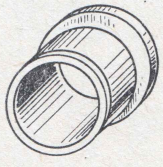

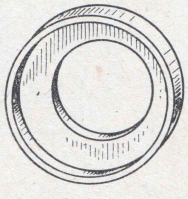

Фиг. 51. Узлы и детали рамы.

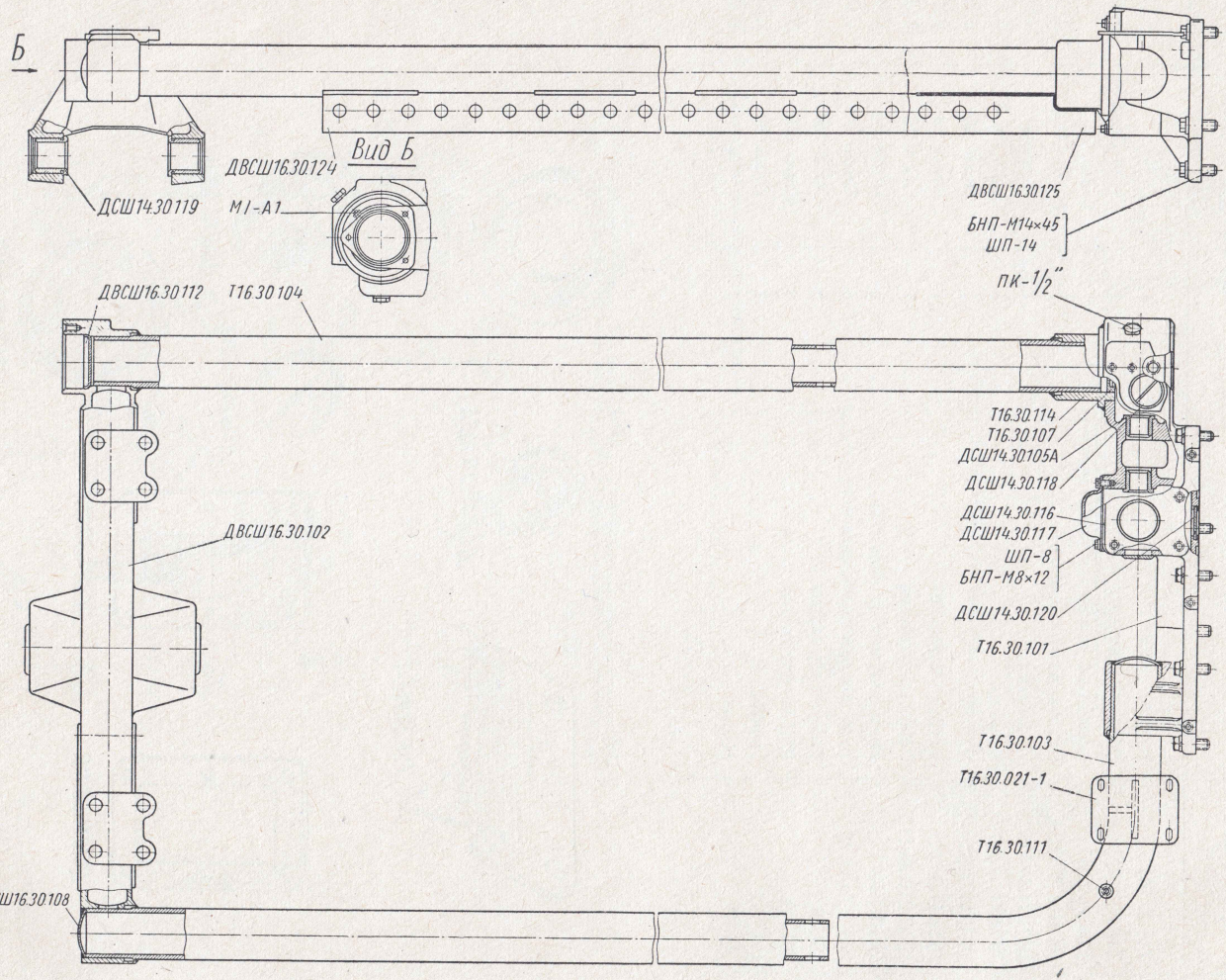

Фиг. 52. Рама (Т16.30.001).

Группа ДСШ14.31. ПЕРЕДНИЙ МОСТ

№ фигуры	Обозначение	Наименование	Количество	Материал	Вес в кг
4; 53	ДСШ14.31.001-2А	Передний мост в сборе	1	—	196,890
53; 55	ДСШ14.31.021-2	Корпус кулака в сборе	2	—	9,029
	ДСШ14.31.023-3	Ступица переднего колеса в сборе	2	—	6,700
	ДСШ14.31.024-3	Полуось в сборе	2	—	4,720
	ДСШ14.31.035	Балансир в сборе	1	—	21,950
	ДСШ14.31.029	Крышка хомута балансира	2	—	1,520
54; 55	ДСШ14.31.030	Тяга задняя в сборе	1	—	1,960
	ДСШ14.31.031	Тяга передняя в сборе	1	—	1,890
53; 55	ДСШ14.31.103-1	Ось качания	1	Сталь 45	—
54; 55	ДСШ14.31.109-1	Рычаг правый	1	Сталь 45	1,210
	ДСШ14.31.110-1	Рычаг левый	1	Сталь 45	1,930
53; 55	ДСШ14.31.113-1	Палец шаровой	4	Сталь 20Х	0,065
	ДСШ14.31.114	Шайба сферическая большая	4	Сталь 20Х	0,055
	ДСШ14.31.115	Шайба сферическая малая	4	Сталь 20Х	0,047
	ДСШ14.31.116	Пружина	4	Проволока 3,5	0,038
54; 55	ДСШ14.31.117-1	Стержень тяги передний	1	Сталь 40Х	0,930
	ДСШ14.31.118-1	Стержень тяги задний	1	Сталь 40Х	0,930
53; 55	ДСШ14.31.124-2	Ступица переднего колеса	2	Чугун СЧ 21-40	5,600
	ДСШ14.31.135	Шайба уплотнительная	4	Резина	0,025
	ДСШ14.31.136	Крышка сферическая	4	Сталь 10кп	0,055
	ДСШ14.31.137-1	Шайба замковая	4	Сталь Ст. 2	0,025
	ДСШ14.31.138	Пробка	4	Сталь 45	0,045
54; 55	ДСШ14.31.156-1	Наконечник стержня тяги	2	Сталь 40	0,080
	ДСШ14.31.195	Крышка оси качания	1	Сталь 10	0,070
53; 55	ДСШ14.31.165	Шайба с лыской	2	Сталь 10	0,015
	ДСШ14.31.166	Кольцо упорное	2	Сталь 20Х	0,040
	ДСШ14.31.167	Кольцо уплотнительное	2	Резина	0,015
	ДСШ14.31.168	Кольцо нажимное	2	Сталь 20Х	0,045
	ДСШ14.31.169	Кольцо	2	Сталь 20	0,023
	ДСШ14.31.170	Перепонка	2	Резина	0,055
	ДСШ14.31.171	Щиток уплотнения	2	Сталь 10кп	0,160
	ДСШ14.31.172	Корпус уплотнения	2	Сталь Ст. 3	0,720
53; 56	ДСШ14.31.173	Прокладка	2	Картон	0,0035
	ДСШ14.31.175	Пластина замковая	4	Сталь 08	0,012
53; 55	ДСШ14.31.176	Груз переднего колеса	2	Чугун СЧ 12-28	20,000
	ДСШ14.31.177	Пластина	8	Сталь Ст. 3	0,006
53; 56	ДСШ14.31.179	Клин оси качания	1	Сталь 45	0,146
	ДСШ14.31.181-1	Шпилька переднего колеса	10	Сталь 45Х	0,045
	ДСШ14.31.189	Хомут балансира	4	Сталь 45	0,458
	7.31.107	Кольцо	2	Сталь 10	0,043
	7.31.108	Кольцо уплотнительное	2	Войлок	0,004
54; 56	7.31.150-1	Болт	2	Сталь 40	0,033

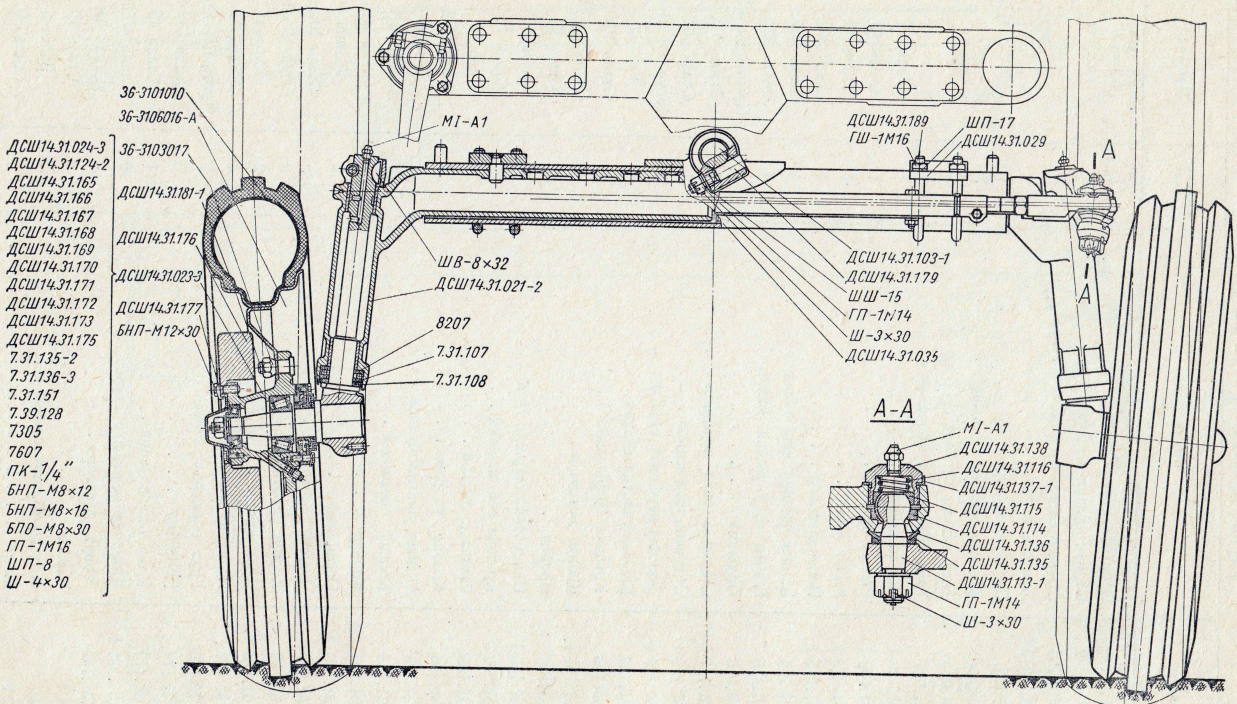

Фиг. 53. Передний мост (ДСШ14.31.001-2А).

№ фигуры	Обозначение	Наименование	Количество	Материал	Вес в *кг*
53; 56	7.31.135-2	Прокладка	2	Картон	0,009
	7.31.136-3	Крышка	2	Сталь 10кп	0,090
	7.31.151	Штифт	4	Сталь 45	0,002
53	7.39.128	Пружина	8	Проволока 0,8	0,092
56	7.02.118	Заглушка	1	Сталь 10	0,039
	14.31.161	Втулка	4	Сталь 20	0,309
53; 56	36-3103017	Гайка крепления диска колеса	10	Сталь 45	0,015
	36-3101010	Диск с ободом	2		14,010
53	36-3106016-А	Шина переднего колеса (6,00-16) в сборе	2	—	20,000
	7305	Подшипник роликовый конический однорядный	2	—	0,250
	7607	Подшипник роликовый конический однорядный	2	—	0,720
	8207	Шарикоподшипник упорный одинарный	2	—	0,220
	ПК-$^1/_4$″	Пробка	2	Сталь 45	0,014
	М!-А1	Масленка	6	—	0,010
	БНП-М8×12	Болт получистый накатной	4	Сталь 30	0,0096
53; 54	БНП-М8×16	Болт получистый накатной	11	Сталь 30	0,0103
53	БПО-М8×30	Болт получистый накатной	8	Сталь 30	0,014
	БНП-М12×30	Болт получистый накатной	8	Сталь 30	0,039
54	БНП-М14×55	Болт получистый накатной	2	Сталь 30	0,0787
	ГПШ-М10	Гайка получистая шестигранная	3	Сталь 40	0,0108
	ГН-1М20	Гайка чистая шестигранная низкая с двумя фасками	2	Сталь 40	0,0394
53	ГП-1М14	Гайка чистая шестигранная прорезная	5	Сталь 40	0,0313
	ГП-1М16	Гайка чистая шестигранная прорезная	2	Сталь 40	0,0410
	ГШО-1М16	Гайка черная шестигранная	8	Сталь 40	0,0269
53; 54	ШП-8	Шайба пружинная	12	Сталь 65Г	0,0016
54	ШП-10	Шайба пружинная	5	Сталь 65Г	0,0029
—	ШП-15	Шайба пружинная	2	Сталь 65Г	0,0073
53	ШП-17	Шайба пружинная	8	Сталь 65Г	0,0081
	ШШ-15	Шайба штампованная	1	Сталь Ст. 2	0,0068
	Ш-3×30	Шплинт	5	Сталь Ст. 1	0,0018
	Ш-4×30	Шплинт	2	Сталь Ст. 1	0,0205
	ШВ-8×32	Шпонка сегментная	2	Сталь 45	0,0205

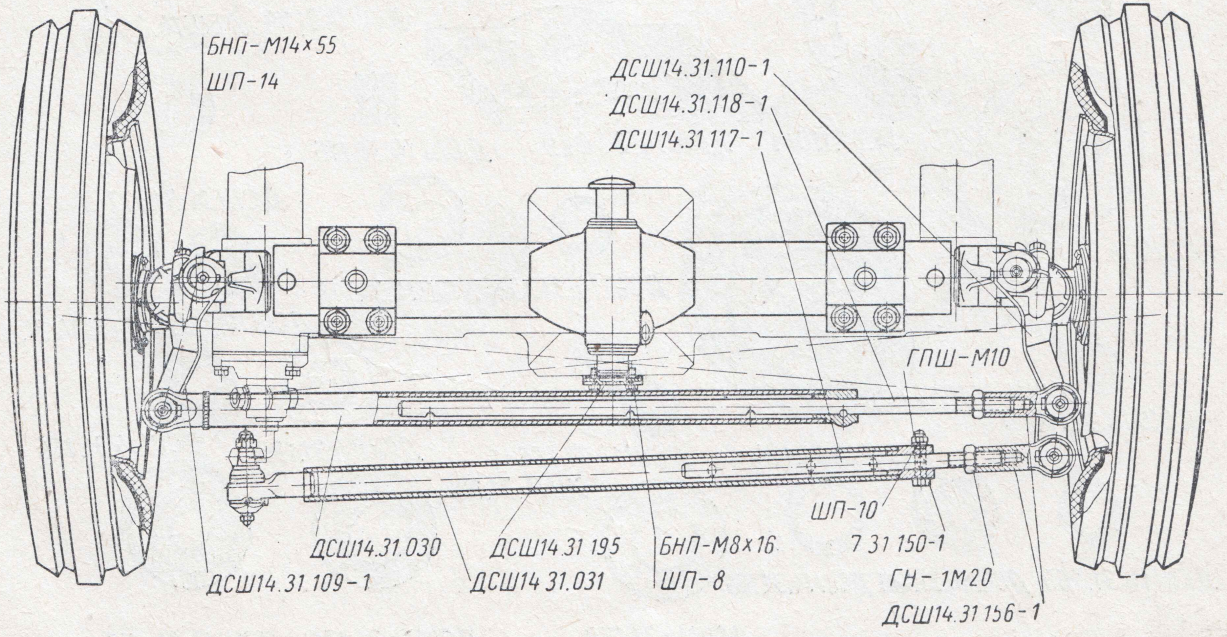

Фиг. 54. Передний мост (вид сверху).

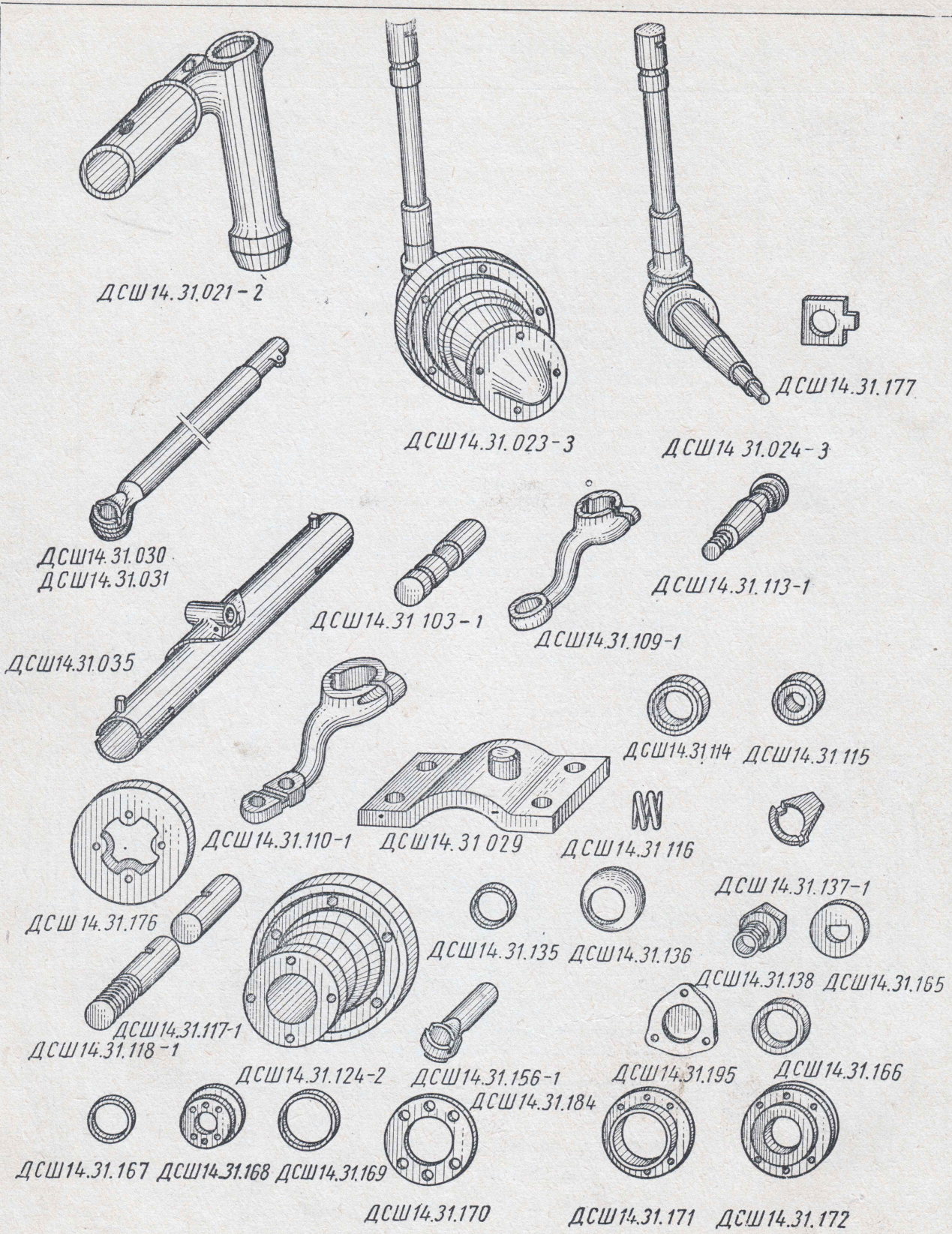

Фиг. 55. Узлы и детали переднего моста.

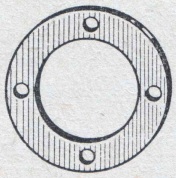

ДСШ14.31.173



ДСШ14.31.175

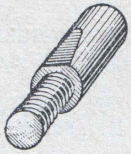

ДСШ14.31.179



ДСШ14.31.181-1

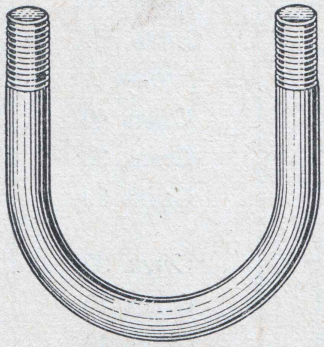

ДСШ14.31.189

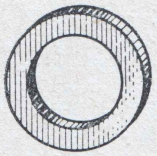

7.31.107

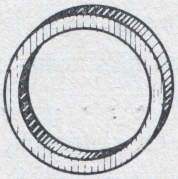

7.31.108

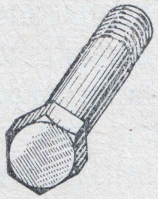

7.31.150-1

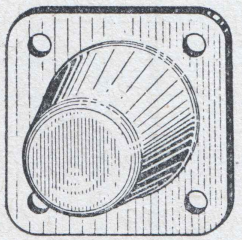

7.31.136-3

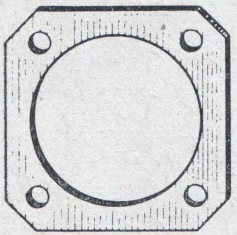

7.31.135-2

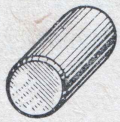

7.31.151



7.02.118

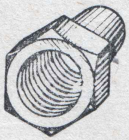

36-3103017

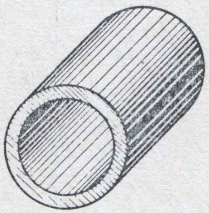

14.31.161

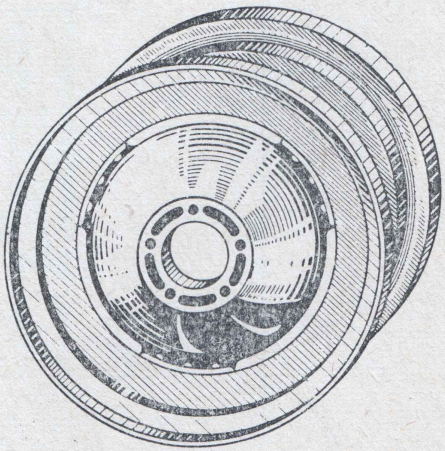

36-3101010

Фиг. 56. Узлы и детали переднего моста.

Группа ДСШ14.33. УСТАНОВКА КОЛЕС ТРАКТОРА НА КОЛЕЮ 2100 *мм*

№ фигуры	Обозначение	Наименование	Количество	Материал	Вес в *кг*
57; 58	ДСШ14.33.001	Установка направляющих колес трактора на колею 2100 *мм*	1	—	—
59	ДСШ14.33.002	Установка ведущих колес трактора на колею 2100 *мм*	1	—	—
57; 60	ДСШ14.33.021	Удлинитель тяги в сборе	1	—	1,160
58; 60	ДСШ14.33.101	Проставка переднего моста левая	1	Сталь 45Л	8,00
	ДСШ14.33.102	Проставка переднего моста правая	1	Сталь 45Л	8,00
59; 60	ДСШ14.33.103	Проставка ведущего колеса	2	Сталь 45Л	17,80
57; 60	ДСШ14.33.106	Стержень тяги передний	1	Сталь 40Х	1,413
58; 60	ДСШ14.31.028	Палец балансира в сборе	2	—	0,093
57	7.31.150-1	Болт	1	Сталь 40	0,032
58	БНП-М10×20	Болт получистый накатной	2	Сталь 30	0,019
59	БНП-1М16×50	Болт получистый накатной	12	Сталь 30	0,111
57	$БНП_{П}$-1М16×80	Болт получистый накатной с отверстием в стержне	4	Сталь 30	0,141
	ГПШ-М10	Гайка получистая шестигранная	1	Сталь 10	0,010
	ГП-1М16	Гайка чистая шестигранная прорезная	4	Сталь 40	0,041
57; 58	ШП-10	Шайба пружинная	3	Сталь 65Г	0,004
59	ШП-16	Шайба пружинная	12	Сталь 65Г	0,008
57	Ш-4×30	Шплинт разводной	4	Сталь Ст. 1	0,003

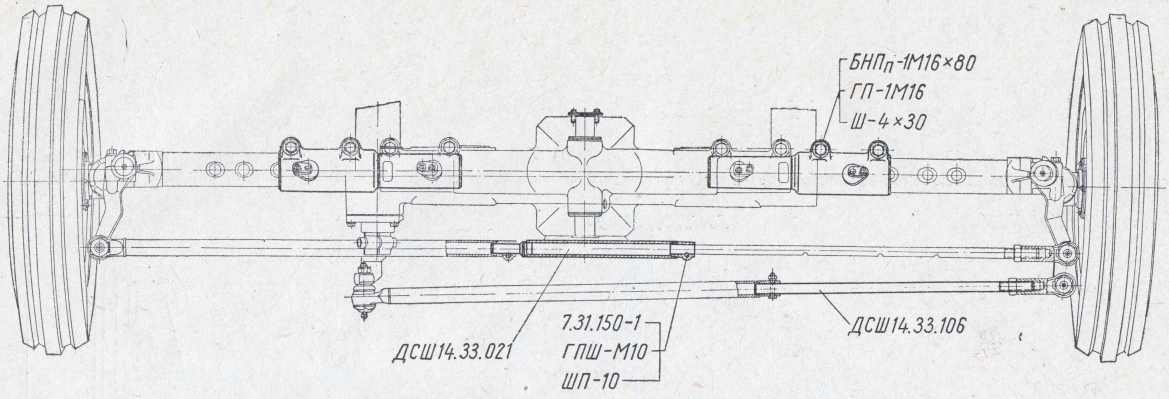

Фиг. 57. Установка направляющих колес трактора на колею 2100 *мм* (ДСШ14.33.001).

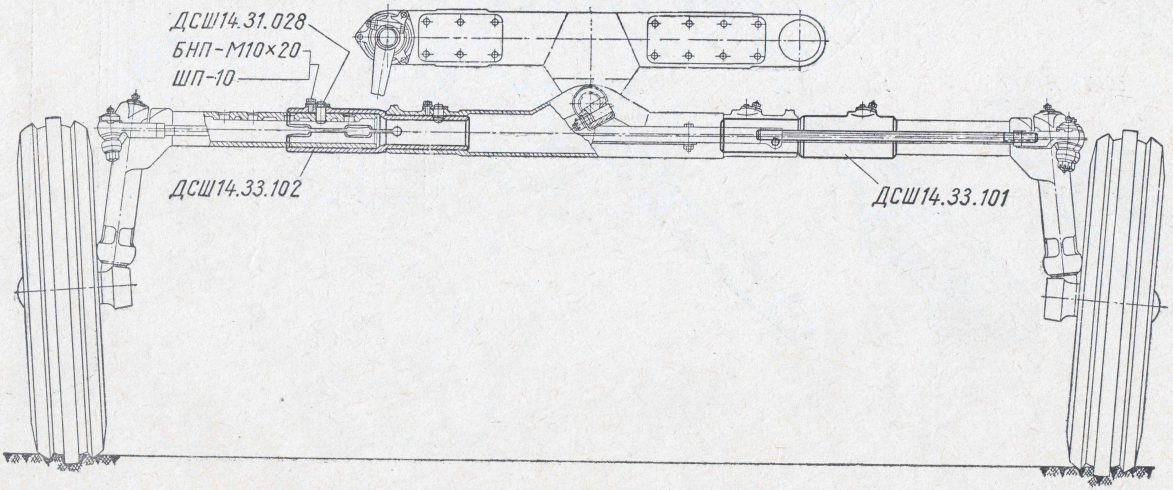

Фиг. 58. Установка направляющих колес трактора на колею 2100 *мм* (ДСШ14.33.001).

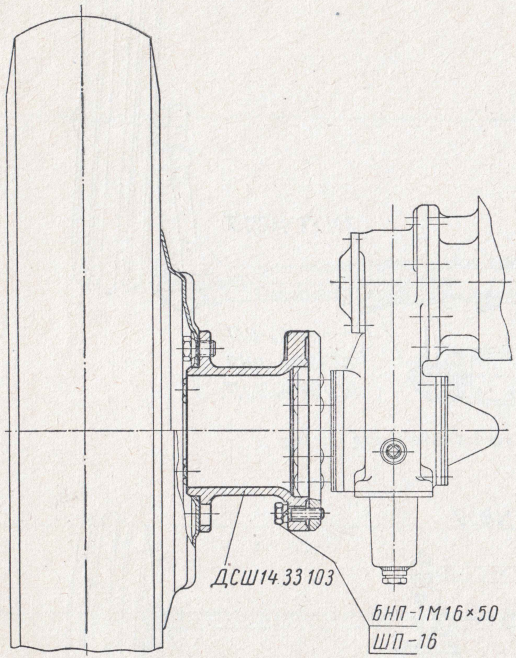

Фиг. 59. Установка ведущих колес трактора на колею 2100 *мм* (ДСШ14.33.002).

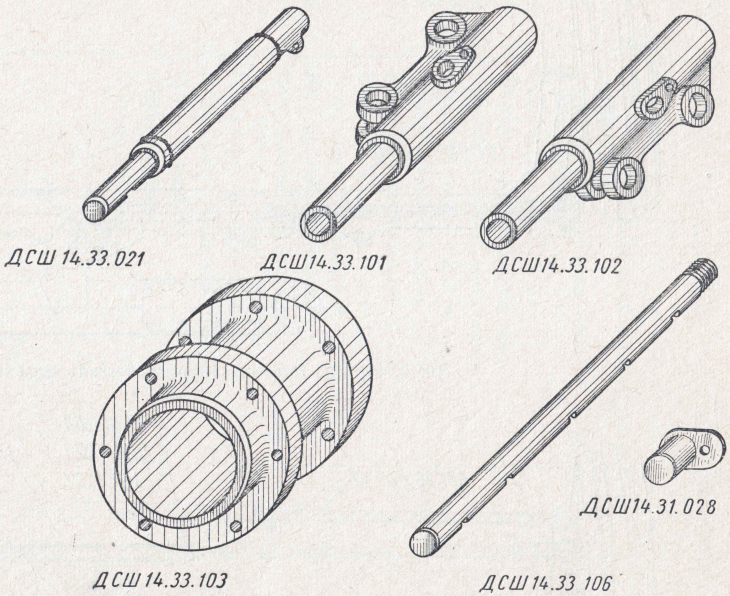

Фиг. 60. Узлы и детали установки колес трактора на колею 2100 *мм*.

Группа ДСШ14.34. ЗАДНЕЕ КОЛЕСО

№ фигуры	Обозначение	Наименование	Количество	Материал	Вес в *кг*
62	ДСШ14.34.001	Колесо заднее	2	—	76,800
61	ДСШ14.34.021	Обод заднего колеса в сборе	2	—	25,200
61; 62	ДСШ14.34.024	Обод заднего колеса с диском в сборе	2	—	43,900
62	7.34.022	Камера заднего колеса	2	—	4,900
	7.34.023	Покрышка заднего колеса	2	—	29,500
61	7.34.031	Диск заднего колеса в сборе	2	—	19,150
61; 62	7.34.103-1	Болт крепления колеса	24	Сталь 40	0,116

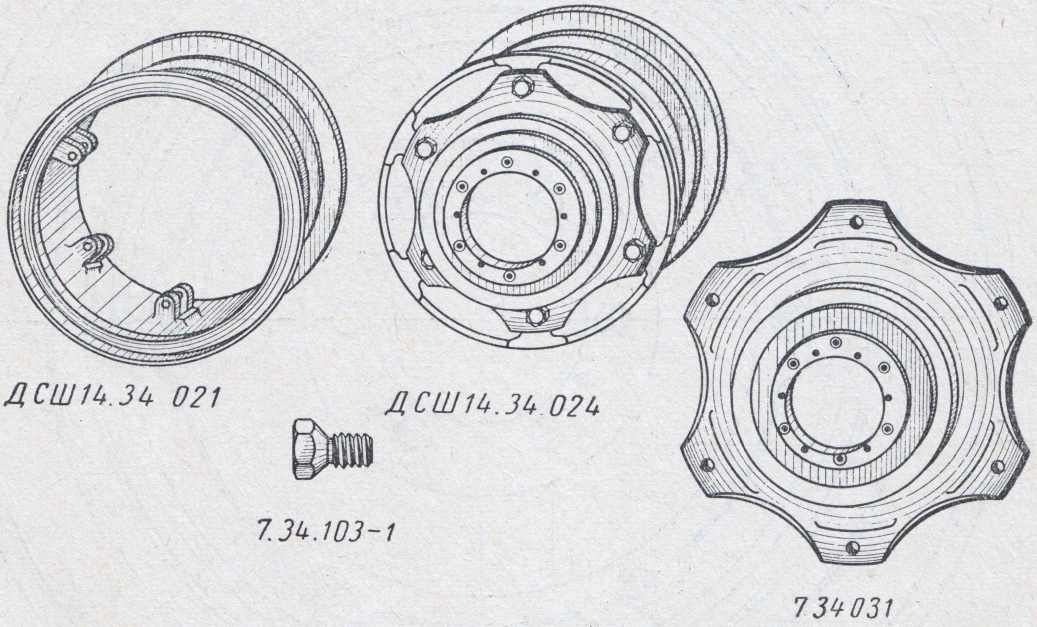

Фиг. 61. Узлы и детали заднего колеса.

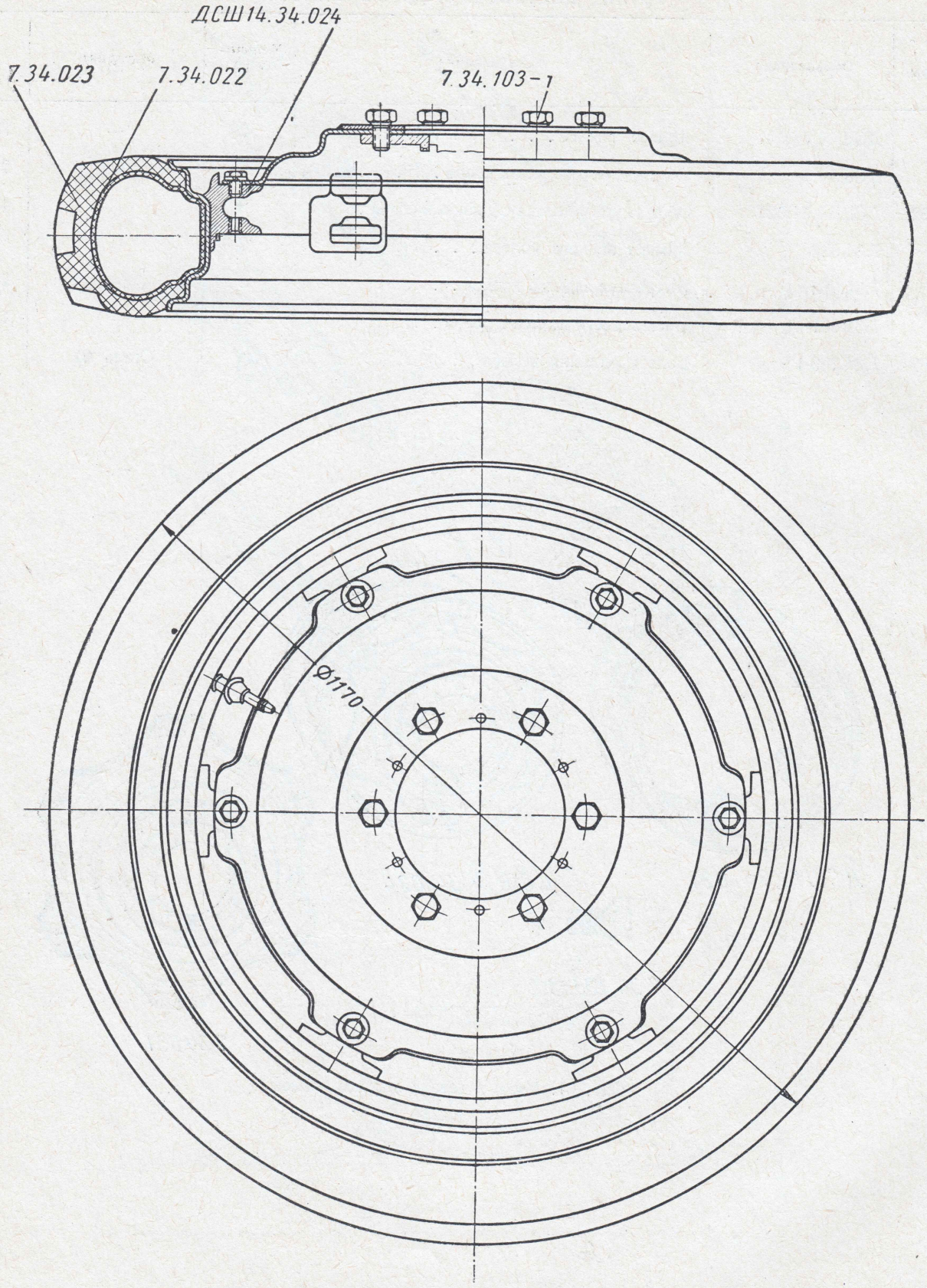

Фиг. 62. Заднее колесо (ДСШ14.34.001).

Группа ДВСШ16.35. ПРИЦЕПНОЕ УСТРОЙСТВО

№ фигуры	Обозначение	Наименование	Количество	Материал	Вес в кг
63; 64	ДВСШ16.35.001	Устройство прицепное	1	—	26,000
63; 65	ДВСШ16.35.021	Кронштейн прицепного устройства правый в сборе	1	—	2,560
	ДВСШ16.35.022	Кронштейн прицепного устройства левый в сборе	1	—	2,480
64; 65	ДВСШ16.35.102	Скоба прицепного устройства	1	Сталь 40	15,415
	ДСШ14.35.103-1	Растяжка прицепного устройства левая . . .	1	Сталь Ст. 3	2,200
	ДСШ14.35.107	Вилка сцепная	1	Сталь 40	1,730

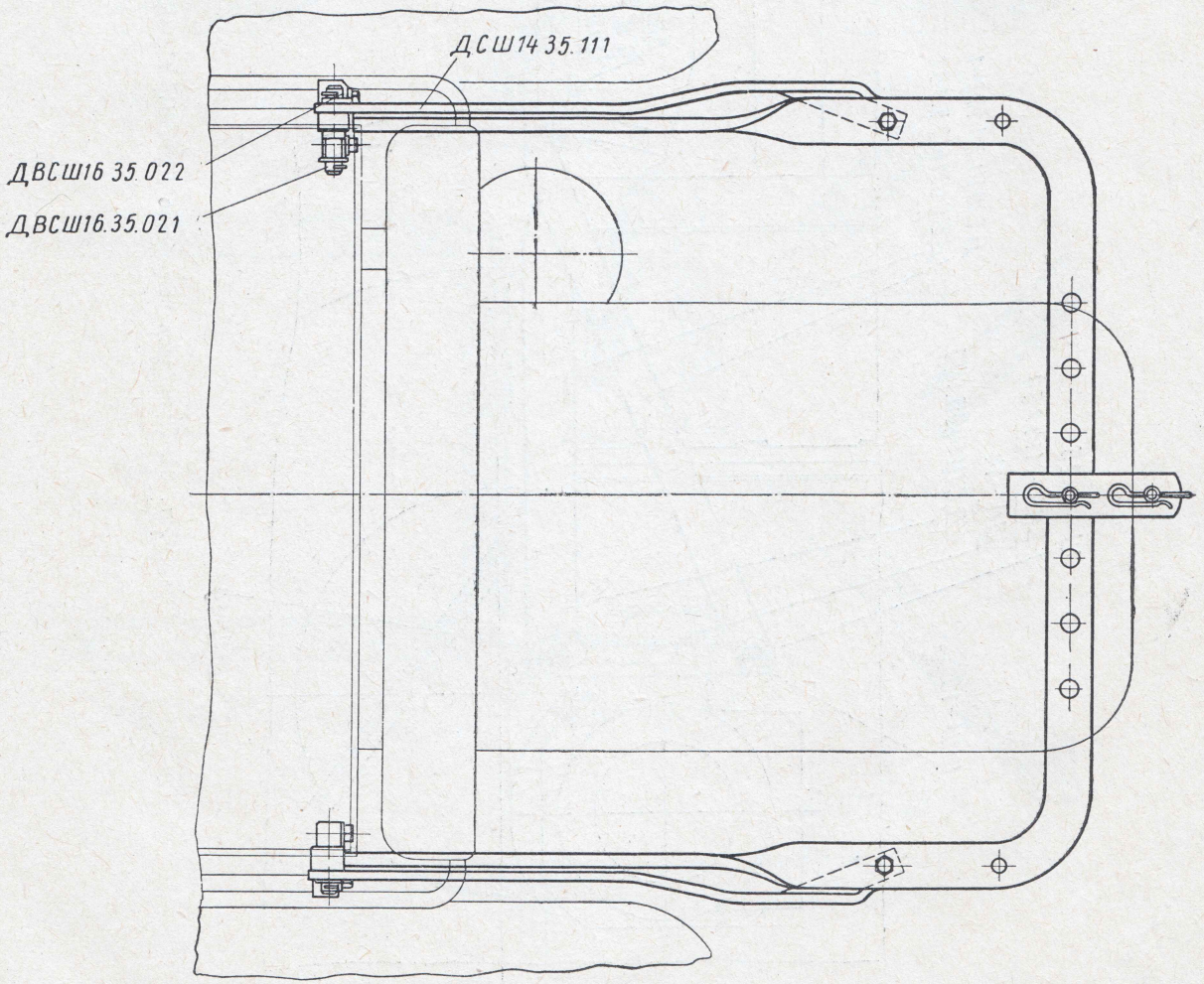

Фиг. 63. Прицепное устройство (ДВСШ16.35.001).

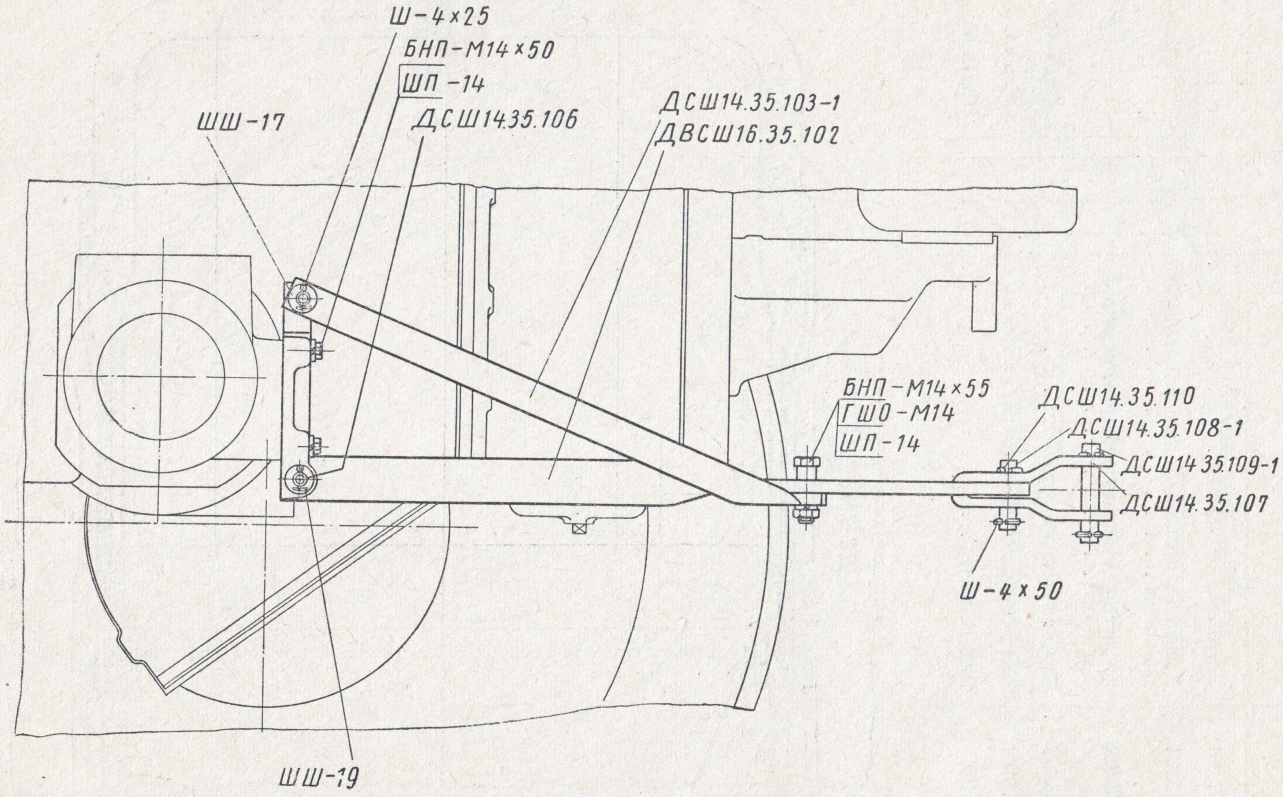

Фиг. 64. Прицепное устройство (ДВСШ16.35.001).

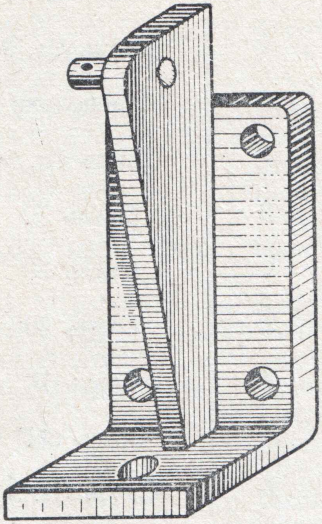

ДВСШ16 35 021

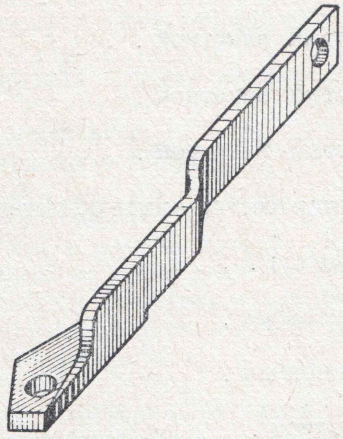

ДСШ14.35.103-1

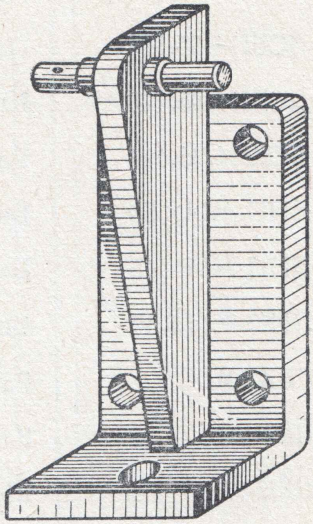

ДВСШ16.35.022

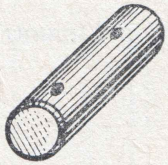

ДСШ14.35.108-1

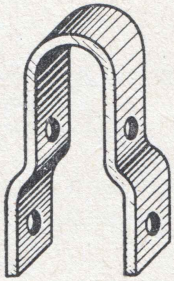

ДСШ14.35.107

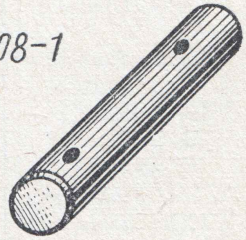

ДСШ14.35.109-1

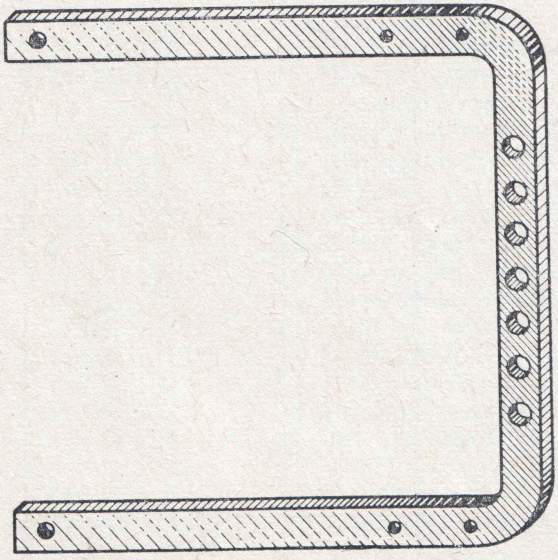

ДВСШ16.35.102

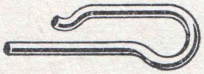

ДСШ14.35.110

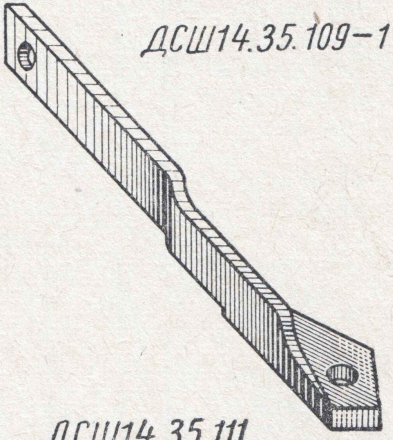

ДСШ14 35 111

Фиг. 65. Узлы и детали прицепного устройства.

№ фигуры	Обозначение	Наименование	Количество	Материал	Вес в *кг*
64; 65	ДСШ14.35.108-1	Палец малый	1	Сталь Ст. 3	0,165
	ДСШ14.35.109-1	Палец большой	1	Сталь Ст. 3	0,220
	ДСШ14.35.110	Шплинт шкворня	2	Проволока	0,015
63; 65	ДСШ14.35.111	Растяжка прицепного устройства правая	1	Сталь Ст. 3	2,200
64	БНП-М14×50	Болт получистый накатной	8	Сталь 30	0,072
—	БНП-М14×45	Болт получистый накатной	2	Сталь 30	0,069
64	БНП-М14×55	Болт получистый накатной	2	Сталь 30	0,078
	ГШО-М14	Гайка получистая шестигранная облегченная	2	Сталь 10	0,0214
	ШП-14	Шайба пружинная	10	Сталь 65Г	0,0073
	ШШ-17	Шайба штампованная	2	Сталь Ст. 3	0,004
	ШШ-19	Шайба штампованная	5	Сталь Ст. 3	0,006
	Ш-4×25	Шплинт разводной	7	Сталь Ст. 1	0,003
	Ш-4×50	Шплинт разводной	2	Сталь Ст. 1	0,005

Группа Т16.37. КОРОБКА ПЕРЕДАЧ И ДИФФЕРЕНЦИАЛ

№ фигуры	Обозначение	Наименование	Количество	Материал	Вес в кг
4; 66; 67; 68; 69	Т16.37.001-1	Коробка передач и дифференциал	1	—	182,66
66; 71	Т16.37.021	Корпус дифференциала в сборе	1	—	7,100
68; 71	Т16.37.022-1	Ось рычага вала отбора мощности в сборе	1	—	0,295
67; 71	Т16.37.023Б	Педаль блокировки дифференциала в сборе	1	—	0,530
	Т16.37.024С	Вилка блокировки дифференциала	1	—	0,230
	Т16.37.025	Шток в сборе	1	—	1,022
68; 71	Т16.37.026-1	Рычаг выключения вала отбора мощности в сборе	1	—	0,446
67; 68; 73	Т16.37.028	Пластина фиксации валика блокировки	1	—	0,800
66; 70	Т16.37.101-1	Корпус трансмиссии	1	Чугун СЧ 15-32	119,00
68; 74	Т16.37.029	Валик блокировки в сборе	1	—	0,310
66; 71	Т16.37.102	Вал первичный	1	Сталь 40Х	4,230
	Т16.37.103-1 *	Шестерня коническая	1	Сталь 18ХГТ	0,645
	Т16.37.104	Шестерня пятой и шестой передач ведущая	1	Сталь 18ХГТ	1,385
	Т16.37.105	Шестерня второй и третьей передач ведущая	1	Сталь 18ХГТ	2,112
	Т16.37.106	Шестерня четвертой передачи ведущая	1	Сталь 18ХГТ	0,530
	Т16.37.107	Шестерня первой передачи ведущая	1	Сталь 18ХГТ	0,727
	Т16.37.108	Втулка распорная	1	Сталь 20	0,108
	Т16.37.109	Шайба	4	Сталь Ст. 3	0,035
68; 71	Т16.37.110	Гнездо подшипника первичного вала	1	Чугун СЧ 15-32	0,540
	Т16.37.111	Прокладка регулировочная	**	Сталь 10	0,003
	Т16.37.112	Прокладка регулировочная	**	Сталь 10	0,007
	Т16.37.113	Крышка подшипника первичного вала	1	Чугун СЧ 15-32	0,525
	Т16.37.114	Прокладка крышки	1	Картон	0,002
68; 72	Т16.37.115	Вал вторичный	1	Сталь 40Х	6,230
66; 72	Т16.37.116	Шестерня пятой и шестой передач ведомая	1	Сталь 18ХГТ	0,874
	Т16.37.117	Шестерня третьей передачи	1	Сталь 18ХГТ	0,800
	Т16.37.118	Шестерня второй передачи ведомая и дифференциала	1	Сталь 18ХГТ	1,320
	Т16.37.119	Шестерня четвертой передачи и заднего хода	1	Сталь 18ХГТ	0,850
	Т16.37.121	Шестерня первой передачи ведомая	1	Сталь 18ХГТ	1,240
68; 72	Т16.37.122	Втулка	1	Сталь 45	0,140
	Т16.37.123	Втулка	1	Сталь 20	0,10
	Т16.37.125	Гнездо уплотнения	1	Чугун СЧ 15-32	0,58
66; 72	Т16.37.127	Ось блока шестерен	1	Сталь 18ХГТ	0,630
	Т16.37.128	Кольцо стопорное	2	Сталь 65Г	0,002
	Т15.37.130	Кольцо упорное	1	Сталь 45	0,012
	Т16.37.131	Блок шестерен заднего хода	1	Сталь 18ХГТ	1,320
	Т16.37.132	Крышка блока шестерен	1	Чугун СЧ 15-32	0,260
	Т16.37.133	Прокладка крышки	1	Картон	0,001
	Т16.37.134	Ось промежуточной шестерни дополнительной передачи	1	Сталь 45	0,685
	Т16.37.135	Шайба упорная	1	Сталь 40	0,047
	Т16.37.136	Шестерня дополнительной передачи промежуточная	1	Сталь 18ХГТ	0,705
	Т16.37.137	Прокладка	1	Картон	0,0008
	Т16.37.140	Ось дифференциала	1	Сталь 45	0,785
	Т16.37.141	Крышка корпуса дифференциала	1	Сталь 20Х	1,820
	Т16.37.143	Болт специальный	1	Сталь 40	0,025
	Т16.37.146	Стакан подшипника	1	Чугун СЧ 15-32	4,670
66; 73	Т16.37.150	Гнездо сальника	1	Чугун СЧ 15-32	1,340
	Т16.37.153	Прокладка гнезда	1	Картон	0,003
	Т16.37.154	Муфта кулачковая	1	Сталь 40Х	0,835
67; 73	Т16.37.159	Ось качания вилки	2	Сталь 45	0,035
	Т16.37.160	Сухарь	2	Сталь 45	0,025
	Т16.37.163	Рычаг штока	1	Сталь 45	0,170
	Т16.37.165	Шток	1	Сталь 45	0,485

* На самоходное шасси Т-16 до № 5308 устанавливается только в комплекте с валом Т16.21.126-1.
** По потребности.

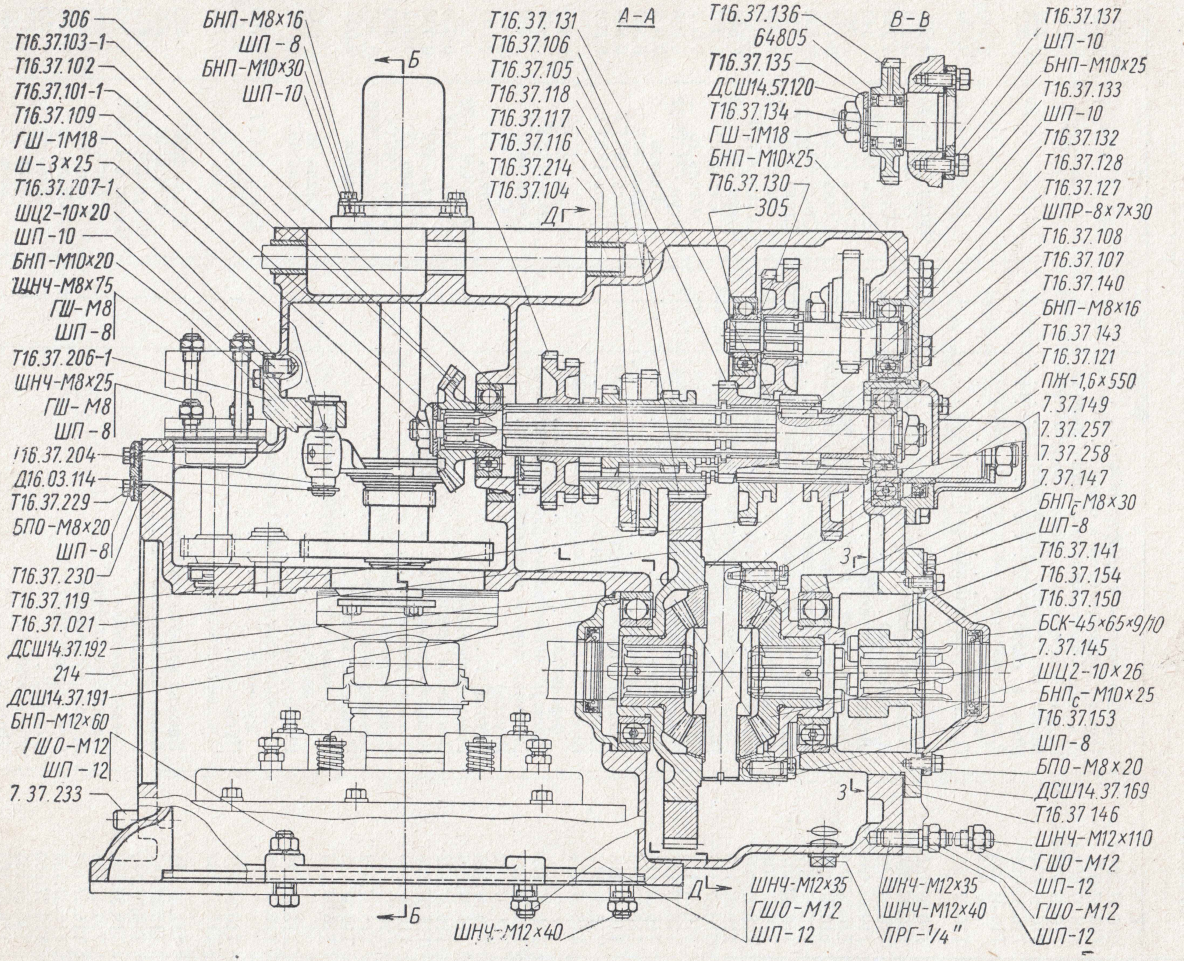

Фиг. 66. Коробка передач и дифференциал (Т16.37.001-1).

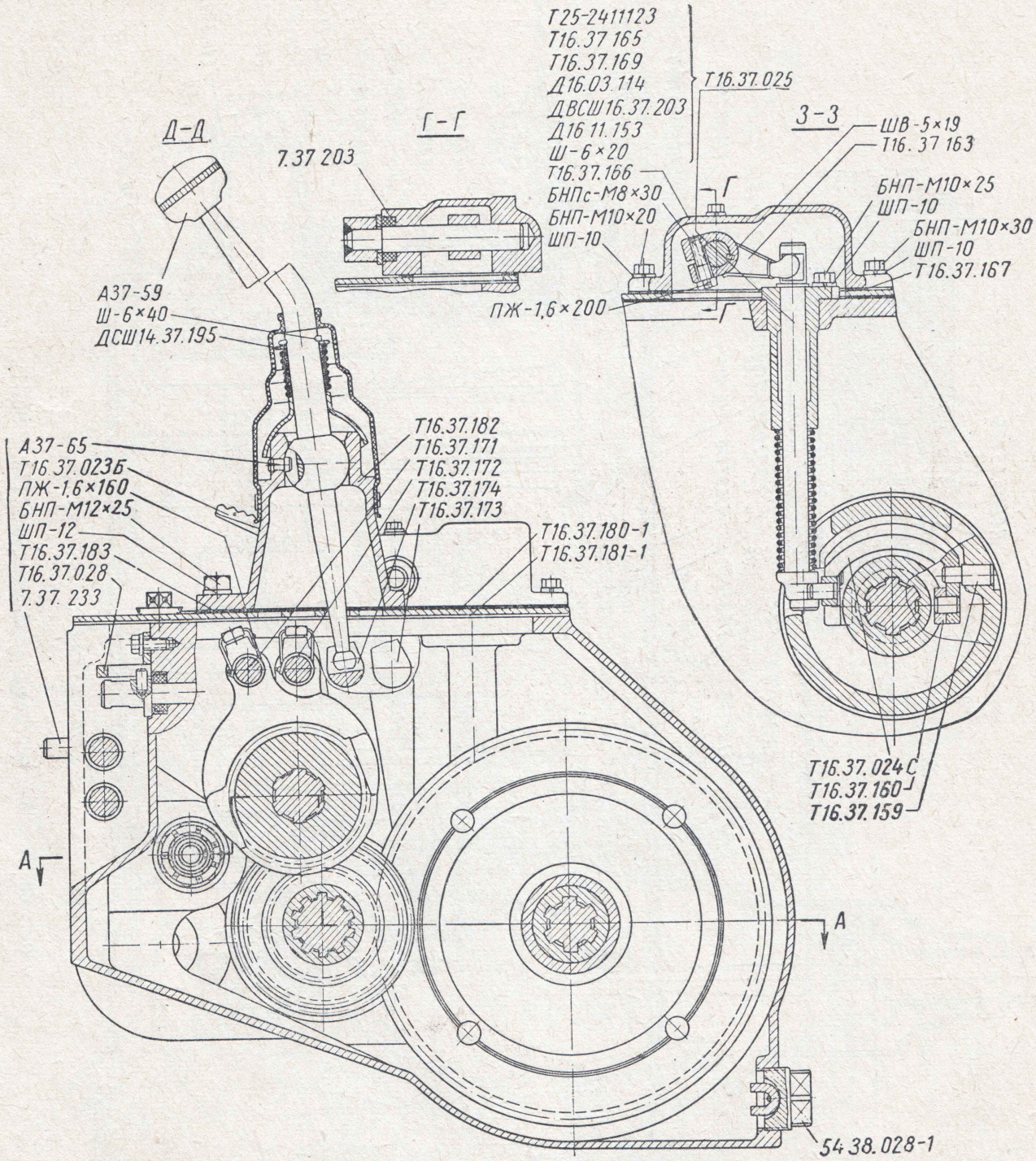

Фиг. 67. Коробка передач и дифференциал (Т16.37.001-1).

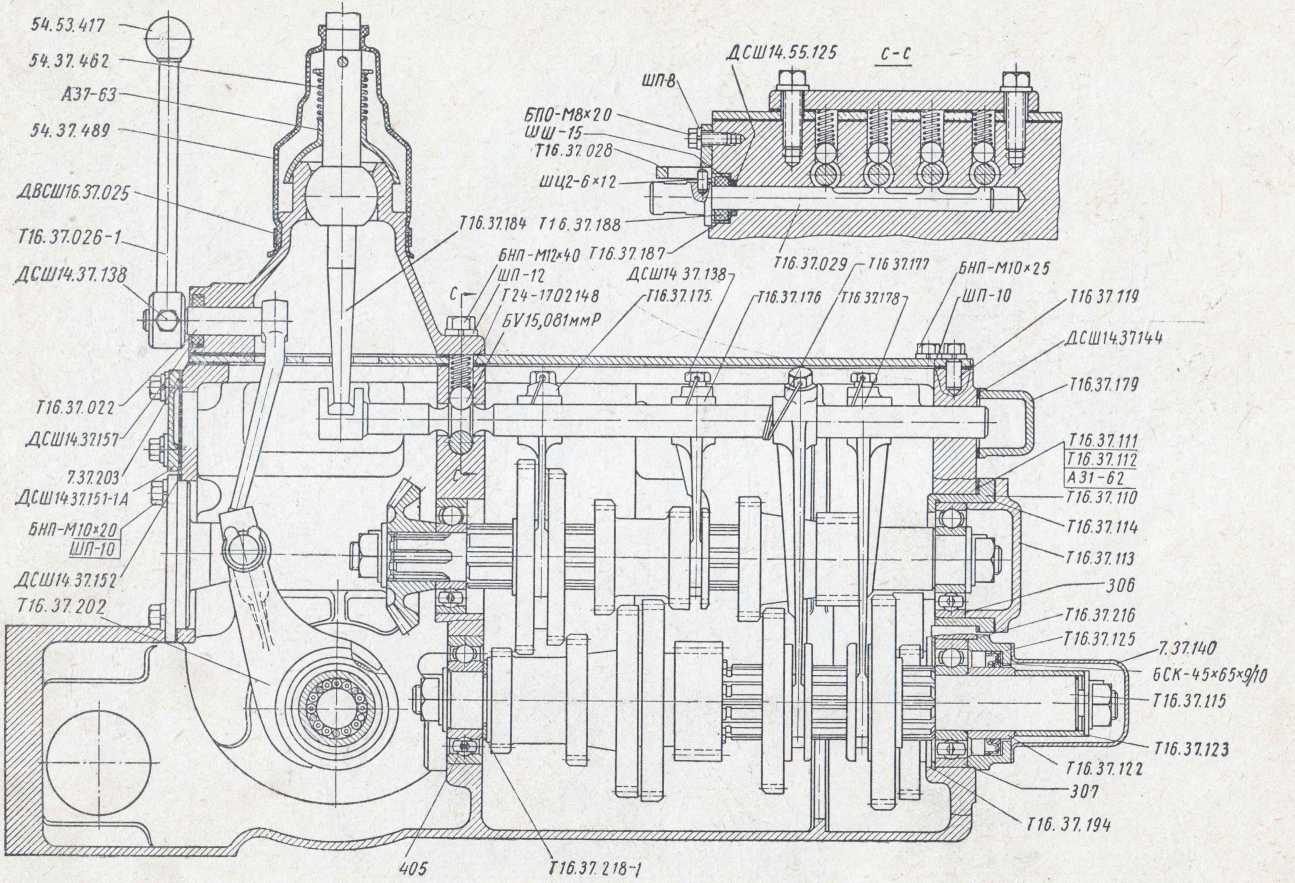

Фиг. 68. Коробка передач и дифференциал (Т16.37.001-1).

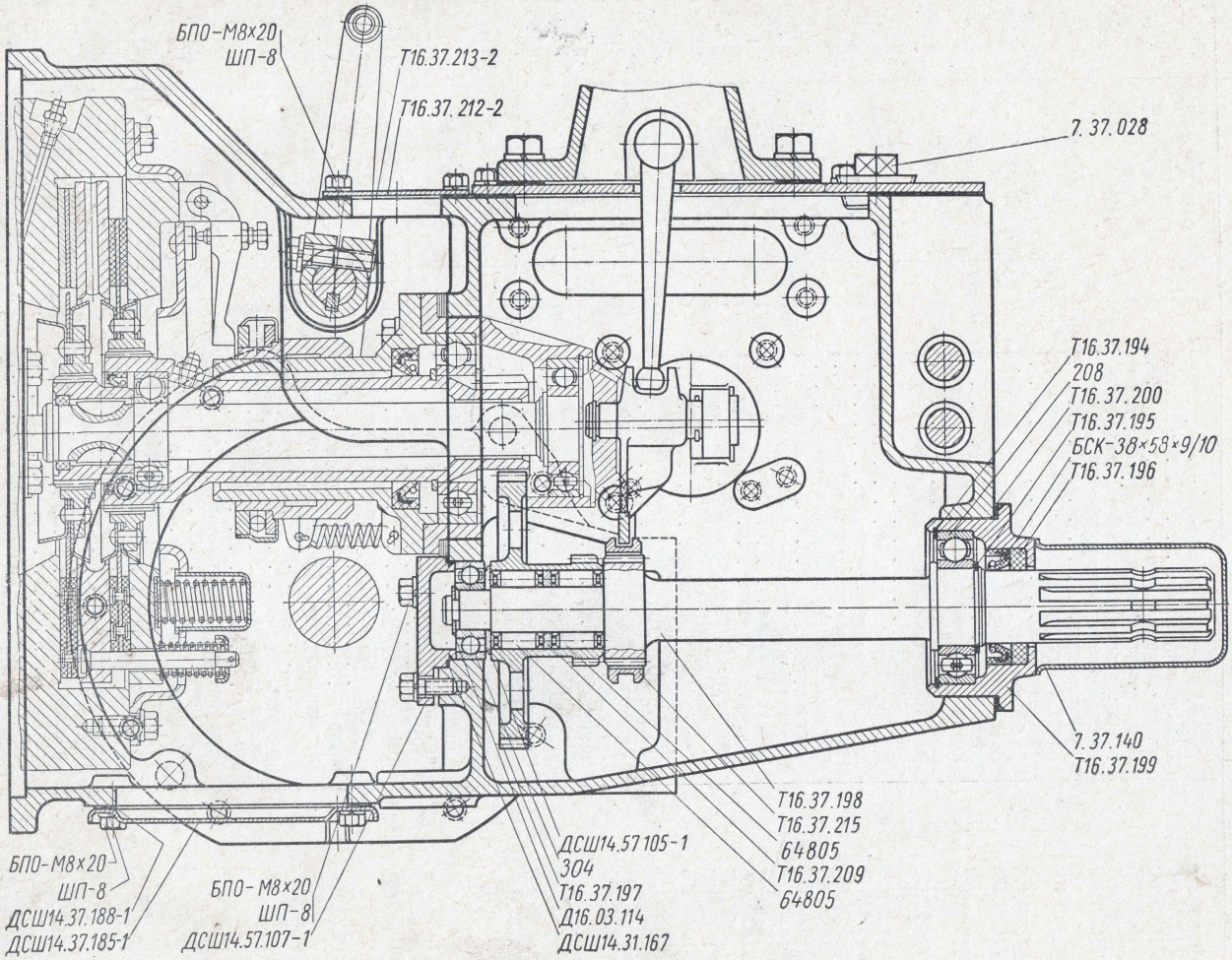

Фиг. 69. Коробка передач и дифференциал (Т16.37.001-1).

№ фигуры	Обозначение	Наименование	Количество	Материал	Вес в кг
67; 73	Т16.37.166	Крышка блокировки дифференциала	1	Чугун СЧ 15-32	1,840
	Т16.37.167	Прокладка крышки	1	Картон	0,0035
	Т16.37.169	Направляющая штока	1	Чугун СЧ 15-32	0,440
	Т16.37.171	Валик переключения пятой и шестой передач	1	Сталь 45	1,000
	Т16.37.172	Валик переключения второй и третьей передач	1	Сталь 45	1,000
	Т16.37.173	Валик переключения заднего хода и четвертой передачи	1	Сталь 45	1,000
	Т16.37.174	Валик переключения первой и дополнительной передач	1	Сталь 45	1,000
68; 73	Т16.37.175	Вилка переключения пятой и шестой передач	1	Сталь 45	0,350
	Т16.37.176	Вилка переключения второй и третьей передач	1	Сталь 45	0,270
	Т16.37.177	Вилка переключения четвертой передачи и заднего хода	1	Сталь 45	0,420
	Т16.37.178	Вилка переключения первой и дополнительной передач	1	Сталь 45	0,530
	Т16.37.179	Крышка валиков правая	1	Чугун СЧ 15-32	0,675
67; 74	Т16.37.180-1	Крышка корпуса трансмиссии	1	Сталь Ст. 3	5,150
	Т16.37.181-1	Прокладка крышки корпуса трансмиссии	1	Картон	0,090
	Т16.37.182	Колонка рычага переключения передач	1	Чугун СЧ 15-32	3,360
	Т16.37.183	Прокладка колонки	1	Картон	0,005
68; 74	Т16.37.184	Рычаг переключения передач	1	Сталь 40	1,290
	Т16.37.187	Корпус сальника	1	Сталь 10кп	0,006
	Т16.37.188	Сальник войлочный	1	Войлок	0,006
68; 69; 74	Т16.37.194	Кольцо подшипника стопорное	1	Сталь 65Г	0,018
69; 74	Т16.37.195	Кольцо подшипника стопорное	1	Сталь 65Г	0,008
	Т16.37.196	Уплотнение войлочное	1	Войлок	0,011
	Т16.37.197	Шестерни привода вала отбора мощности	1	Сталь 18ХГТ	1,265
	Т16.37.198	Вал отбора мощности	1	Сталь 20Х	2,690
	Т16.37.199	Гнездо подшипника вала отбора мощности	1	Чугун СЧ 15-32	1,580
	Т16.37.200	Прокладка гнезда подшипника вала отбора мощности	1	Картон	0,0015
68; 74	Т16.37.202	Вилка выключения вала отбора мощности	1	Сталь 45	0,410
66; 74	Т16.37.204	Направляющая вилки	1	Сталь 45	0,150
66; 75	Т16.37.206-1	Крышка вала отбора мощности	1	Чугун СЧ 15-32	1,150
	Т16.37.207-1	Прокладка крышки	1	Картон	0,0035
69; 75	Т16.37.209	Кольцо	1	Сталь 40	0,040
	Т16.37.212-2	Крышка верхнего люка корпуса трансмиссии	1	Сталь Ст. 3	0,150
	Т16.37.213-2	Прокладка крышки люка	1	Картон	0,0035
66; 75	Т16.37.214	Втулка	4	Чугун СЧ 15-32	0,048
69; 75	Т16.37.215	Муфта зубчатая	1	Сталь 20Х	0,235
68; 75	Т16.37.216	Прокладка гнезда уплотнения вторичного вала	1	Картон	0,005
	Т16.37.218-1	Шайба	1	Сталь Ст. 3	0,022
75	Т16.37.219	Штифт цилиндрический	2	Сталь 40	0,030
66; 76	Т16.37.229	Крышка	1	Чугун СЧ 15-32	0,220
	Т16.37.230	Прокладка крышки	1	Картон	0,006
69; 75	7.37.028	Пробка заливная	1	—	0,187
68; 69; 76	7.37.140	Колпак	2	Сталь 08	0,335
66; 76	7.37.145	Шестерня дифференциала ведомая	2	Сталь 18ХГТ	1,175
66; 75	7.37.147	Сателлит	2	Сталь 18ХГТ	0,525
	7.37.149	Шайба сферическая	*	Латунь Л62	0,0019
76	7.37.201	Пружина фиксатора вала отбора мощности	1	Проволока 1,2	0,002
67; 68; 76	7.37.203	Сальник войлочный	2	Войлок	0,002
66; 67; 76	7.37.233	Штифт	6	Сталь 40	0,043
66; 76	7.37.257	Шайба сферическая	*	Латунь Л62	0.015
	7.37.258	Шайба сферическая	*	Латунь Л62	0,015
68; 76	54.37.462	Пружина колпака	1	Проволока	0,042
	54.37.489	Чехол	1	Резина	0,050
67; 75	54.38.028-1	Пробка спускная магнитная в сборе	1		0,240
68; 76	Т24-1702148	Пружина фиксатора	4	Проволока 1,6	0,008

* По потребности.

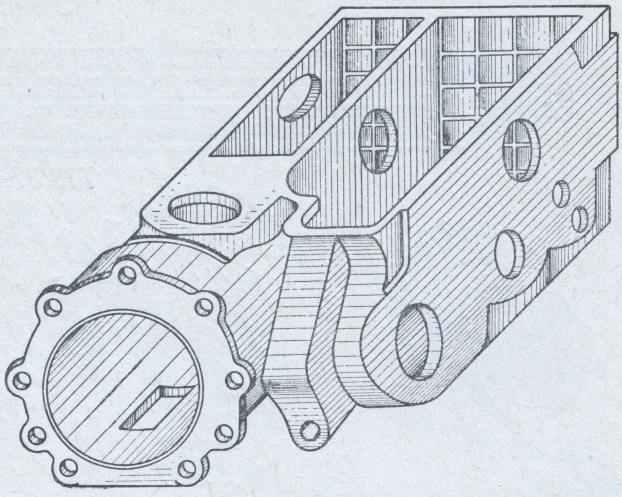

Фиг. 70. Корпус трансмиссии.

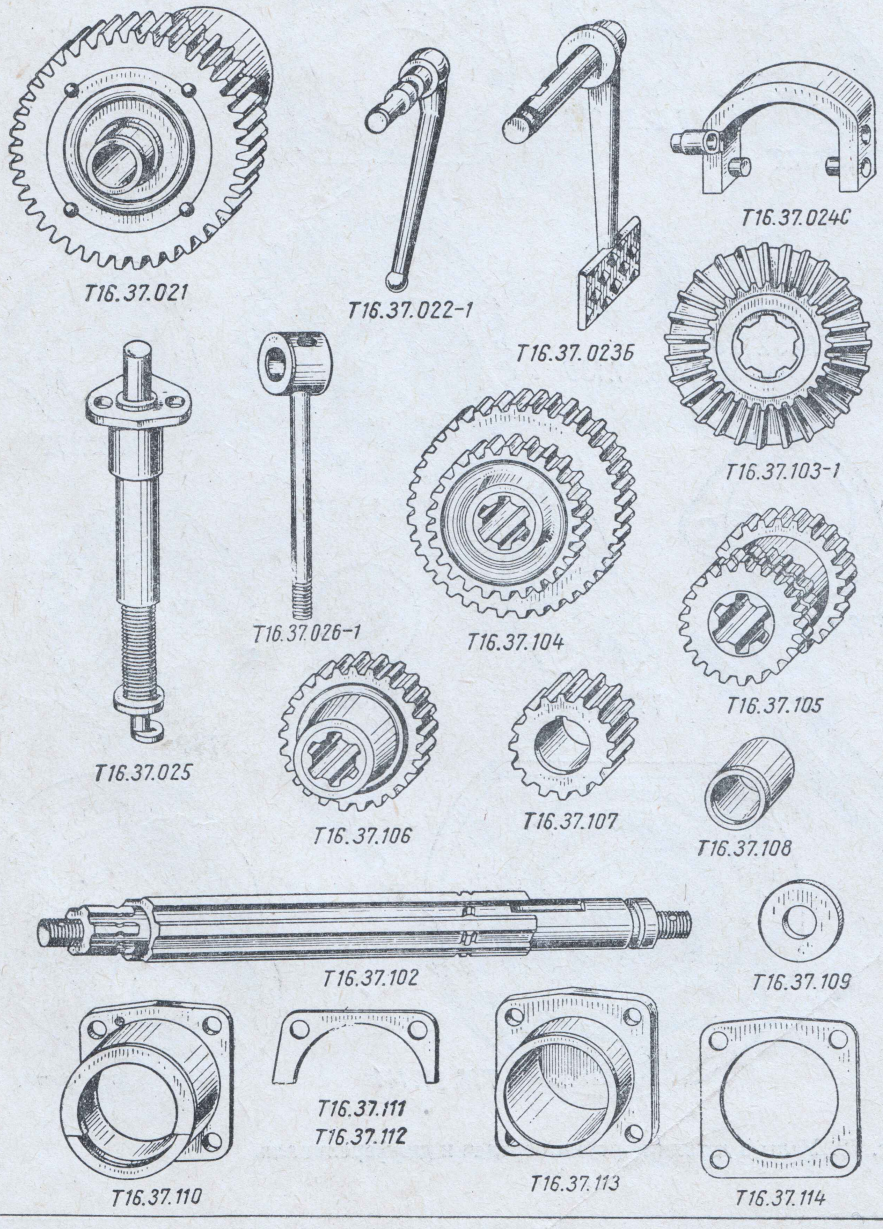

Фиг. 71. Узлы и детали коробки передач и дифференциала.

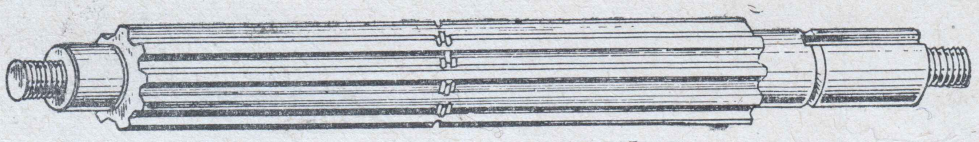

Т16.37.115

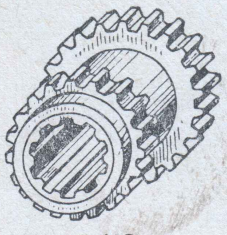

Т16.37.116

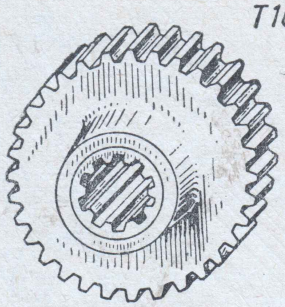

Т16.37.117

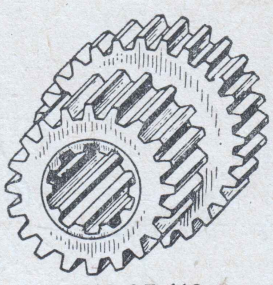

Т16.37.118

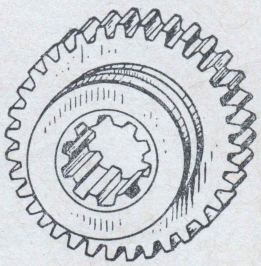

Т16.37.119

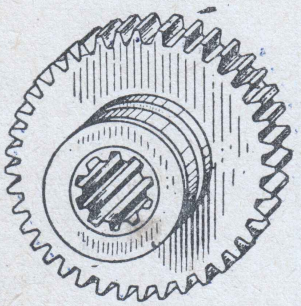

Т16.37.121



Т16.37.122

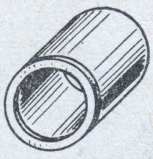

Т16.37.123

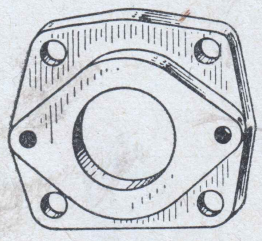

Т16.37.125

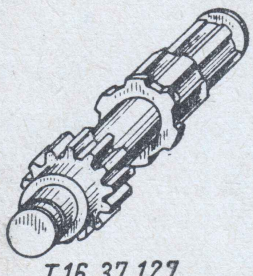

Т16.37.127



Т16.37.128



Т16.37.130

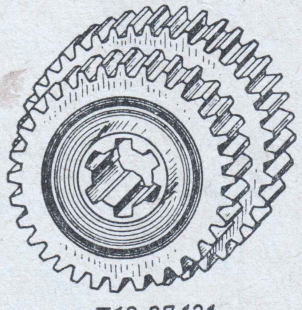

Т16.37.131

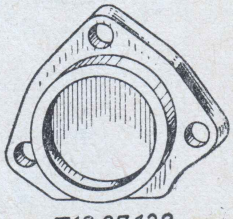

Т16.37.132

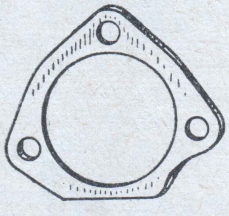

Т16.37.133

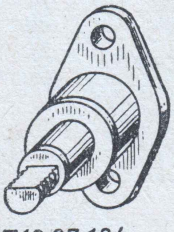

Т16.37.134

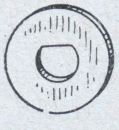

Т16.37.135

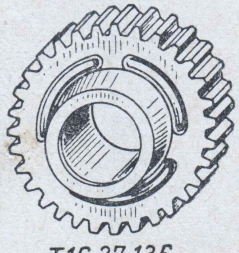

Т16.37.136



Т16.37.137

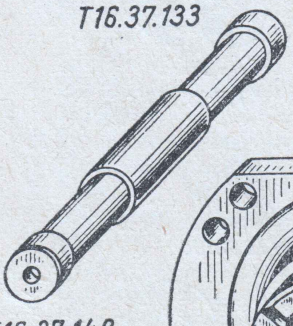

Т16.37.140

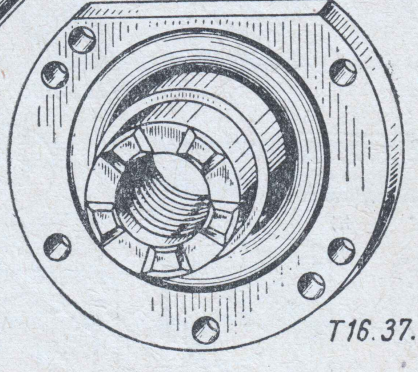

Т16.37.141

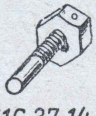

Т16.37.143

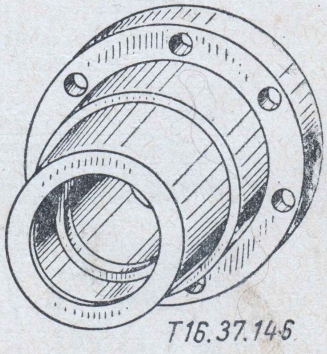

Т16.37.145

Фиг. 72. Узлы и детали коробки передач и дифференциала.

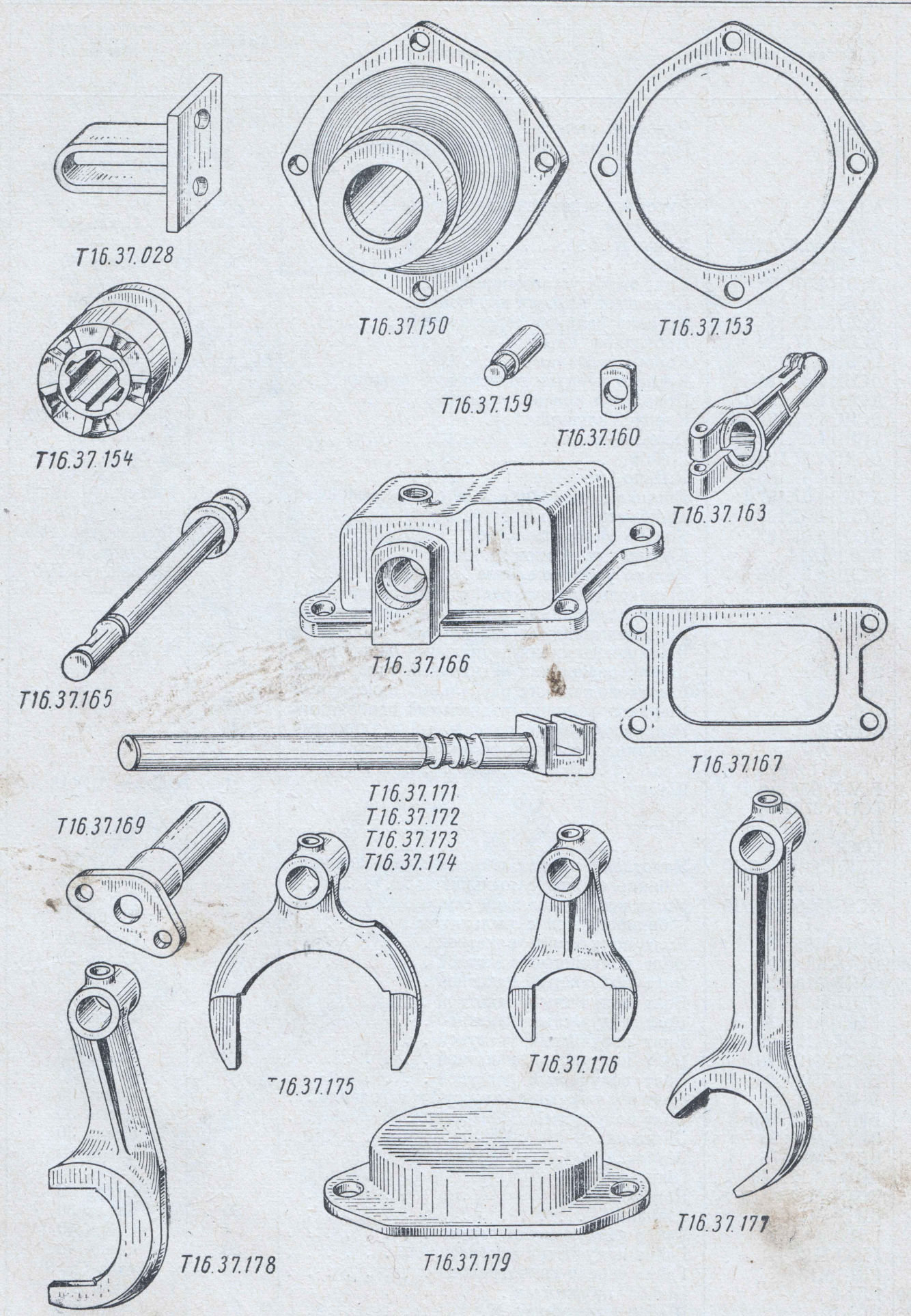

Фиг. 73. Узлы и детали коробки передач и дифференциала.

№ фигуры	Обозначение	Наименование	Количество	Материал	Вес в *кг*
76	А-24	Рукоятка рычага	1	—	0,022
68; 76	А31-62	Пробка для стыков регулировочных прокладок	2	Войлок авиационный	0,0001
67; 76	А37-59	Рукоятка переключения передач	1	—	0,090
68; 76	А37-63	Колпачок	1	Сталь 08	0,180
68	ДВСШ16.37.025	Хомут	1	—	0,028
67; 76	А37-65	Штифт	1	Сталь 40	0,008
68; 75	ДСШ14.37.138	Винт вилок установочный	5	Сталь 40	0,020
	ДСШ14.37.144	Прокладка крышки валиков	1	Картон	0,004
	ДСШ14.37 151-1А	Крышка валиков переключения	1	Сталь Ст. 3	0,057
	ДСШ14.37.152	Прокладка крышки	1	Картон	0,003
	ДСШ14.37.157	Корпус сальника	1	Сталь 10	0,010
69; 75	ДСШ14.37.185-1	Крышка корпуса трансмиссии нижняя	1	Сталь Ст. 3	0,360
69; 76	ДСШ14.37.188-1	Прокладка нижней крышки	1	Картон	0,003
66; 75	ДСШ14.37.191	Корпус сальника	1	Чугун СЧ 15-32	0,720
	ДСШ14.37.192	Прокладка	1	Картон	0,001
67; 75	ДСШ14.37.195	Шайба	1	Сталь Ст. 3	0,0075
69; 75	ДСШ14.57.105-1	Кольцо упорное	1	Сталь 45	0,038
	ДСШ14.57.107-1	Крышка подшипника вала отбора мощности	1	Чугун СЧ 15-32	0,330
66; 76	ДСШ14.57.120	Шайба стопорная	1	Сталь 10	0,01
69	ДСШ14.31.167	Кольцо уплотнительное	1	Резина гр. IVб	0,015
66; 67; 69	Д16.03.114	Кольцо стопорное	2	Сталь 65Г	0,002
—	ДСШ14.55.125	Кольцо уплотнительное	1	Резина гр. IVб	
69	208	Шарикоподшипник радиальный однорядный	1	—	0,37
66	214	Шарикоподшипник радиальный однорядный	2	—	1,04
69	304	Шарикоподшипник радиальный однорядный	1	—	0,14
66	305	Шарикоподшипник радиальный однорядный	2	—	0,23
66; 68	306	Шарикоподшипник радиальный однорядный	2	—	0,35
68	307	Шарикоподшипник радиальный однорядный	1	—	0,440
	405	Шарикоподшипник радиальный однорядный	1	—	0,510
66; 69	64805	Роликоподшипник радиальный с длинными цилиндрическими роликами (нестандартный)	3	—	0,090
—	Б V 7, 938 *мм* Р ГОСТ 3722-60	Шарик	1	Сталь ШХ15	0,0021
68	Б V 15,081 *мм* Р ГОСТ 3722-60	Шарик	4	Сталь ШХ15	0,012
69	БСК-38×58×9/10	Уплотнение радиальное самоподжимное комбинированное с пыльником	1	—	0,021
66; 68	БСК-45×65×9/10	Уплотнение радиальное самоподжимное комбинированное с пыльником	3	—	0,025
66	БНП-М8×16	Болт получистый накатной	4	Сталь 30	0,0108
66; 68; 69	БПО-М8×20	Болт получистый накатной	21	Сталь 30	0,012
66; 67; 68	БНП-М10×20	Болт получистый накатной	21	Сталь 30	0,0196
66; 68	БНП-М10×25	Болт получистый накатной	19	Сталь 30	0,022
66; 67	БНП-М10×30	Болт получистый накатной	17	Сталь 30	0,0245
67	БНП-М12×25	Болт получистый накатной	2	Сталь 30	0,034
68	БНП-М12×40	Болт получистый накатной	2	Сталь 30	0,045
66	БНП-М12×60	Болт получистый накатной	2	Сталь 30	0,061
66; 67	БНП$_с$-М8×30	Болт получистый с отверстием в головке	1	Сталь 30	0,0152
67	БНП$_с$-М10×25	Болт получистый с отверстием в головке	5	Сталь 30	0,022
66	ШНЧ-М8×25	Шпилька	2	Сталь 30	0,032
	ШНЧ-М8×75	Шпилька	2	Сталь 30	0,034
	ШНЧ-М12×40	Шпилька	6	Сталь 30	0,044
	ШНЧ-М12×110	Шпилька	2	Сталь 30	0,106
	ШНЧ-М12×35	Шпилька	20	Сталь 30	0,0397
	ГШ-М8	Гайка черная шестигранная	4	Сталь 40	0,0057
	ГШО-М12	Гайка получистая шестигранная	30	Сталь 40	0,0161
	ГШ-1М18	Гайка черная шестигранная	5	Сталь Ст. 3	0,0701
66; 68; 69	ШП-8	Шайба пружинная	29	Сталь 65Г	0,002
66; 67; 68	ШП-10	Шайба пружинная	57	Сталь 65Г	0,003
	ШП-12	Шайба пружинная	34	Сталь 65Г	0,005
68	ШШ-15	Шайба штампованная	1	Сталь Ст. 2	0,007

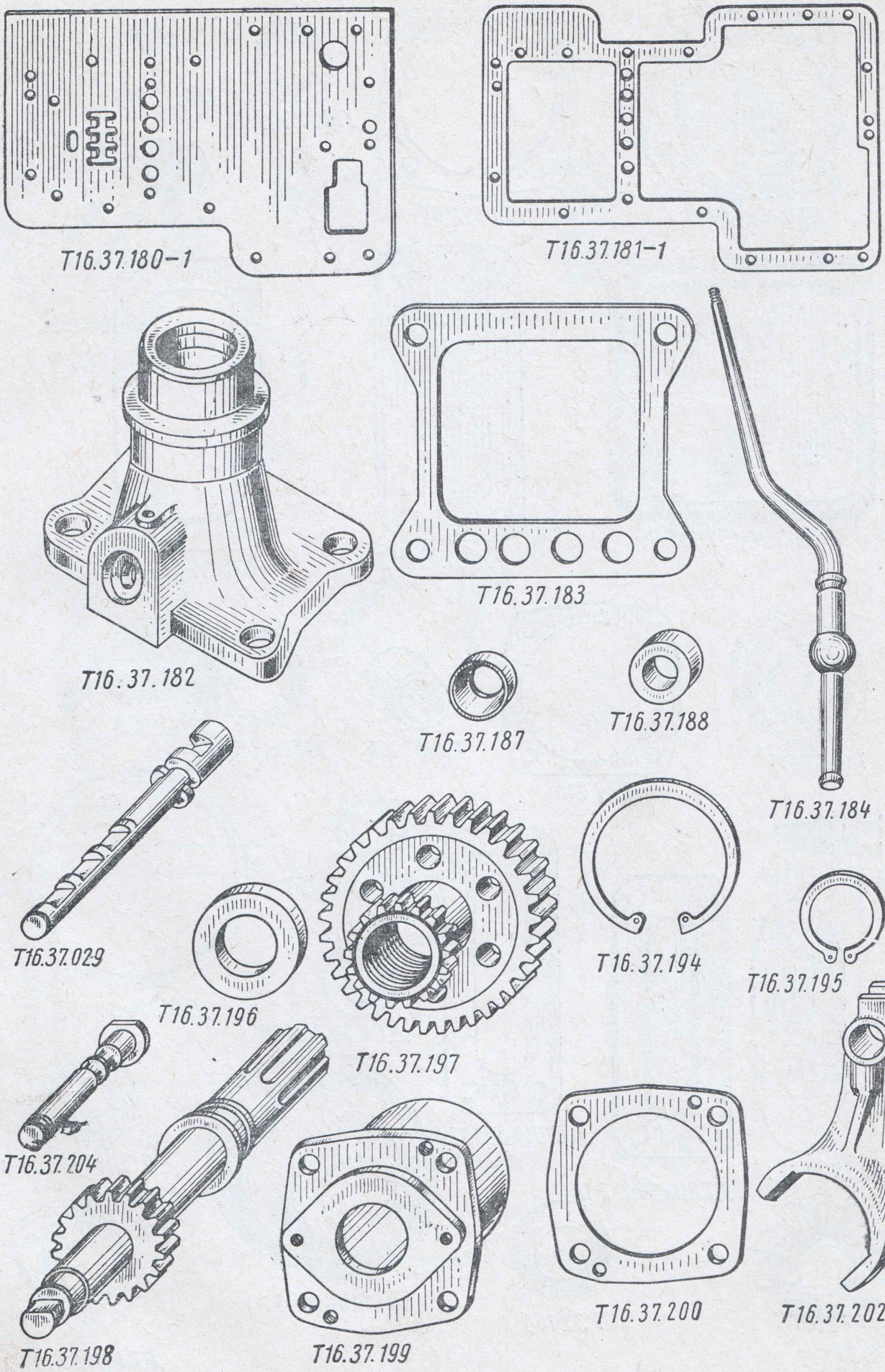

Фиг. 74. Узлы и детали коробки передач и дифференциала.

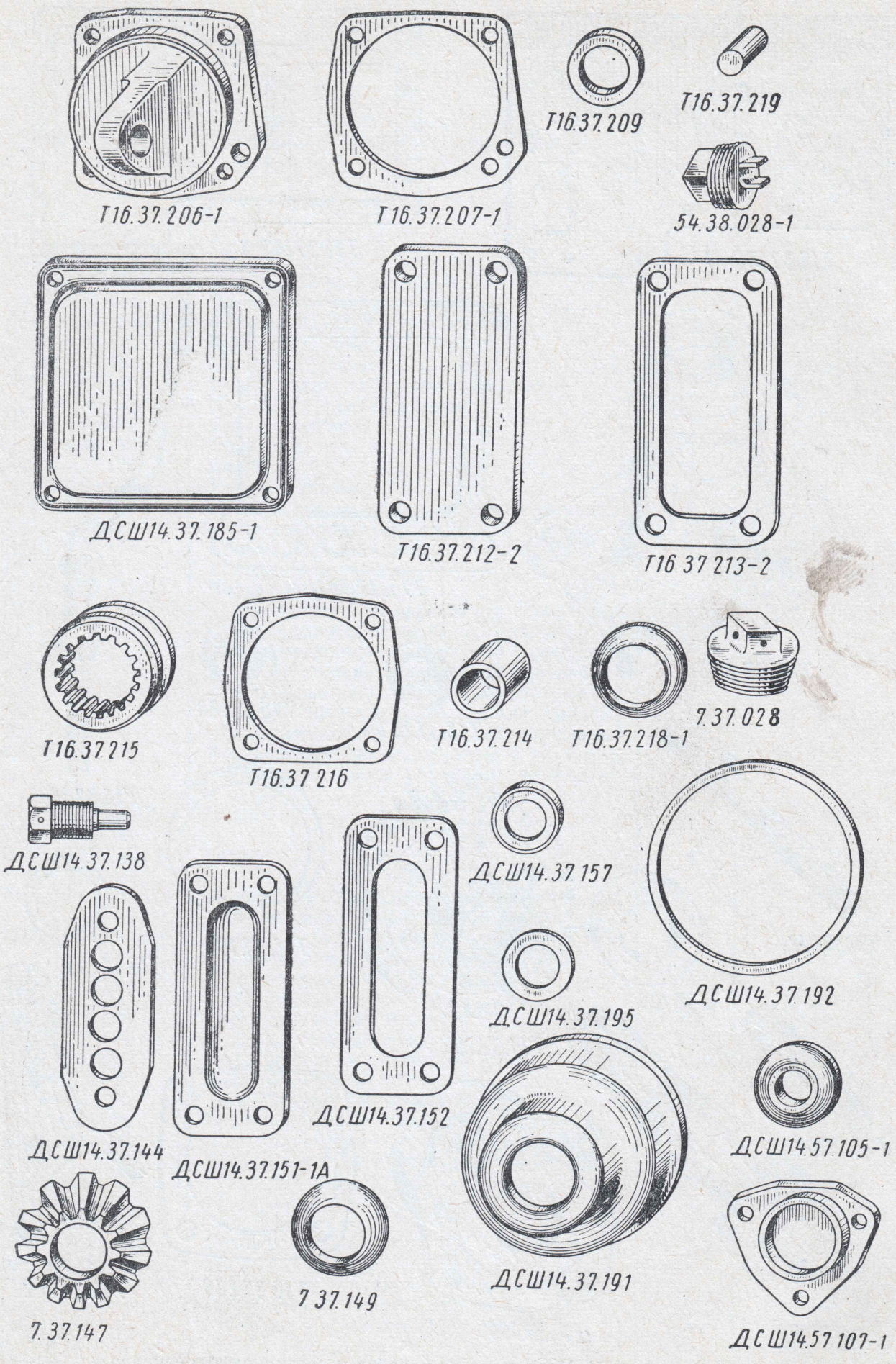

Фиг. 75. Узлы и детали коробки передач и дифференциала.

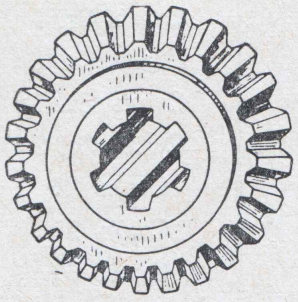

7.37.145



7.37.201

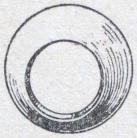

7.37.257
7.37.258

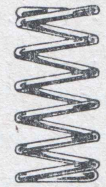

54.37.462

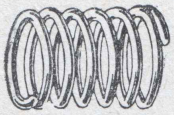

T24-1702148

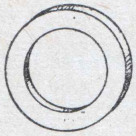

7.37.203

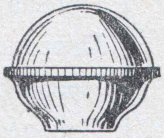

A37-59

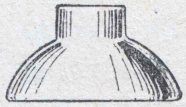

A37-63

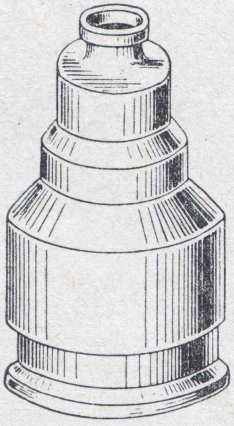

54.37.489

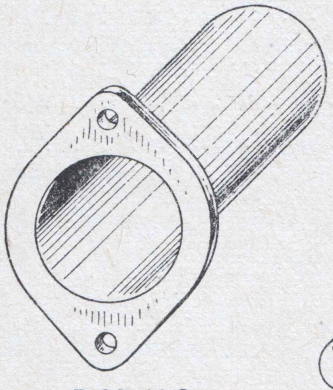

7.37.140



A37-65



7.37.233

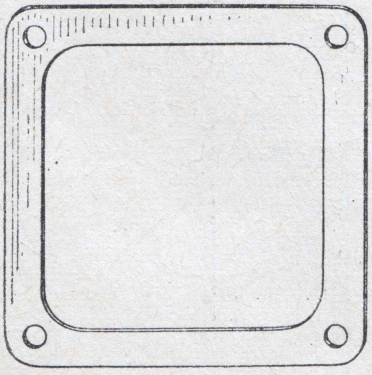

ДСШ14.37.188-1

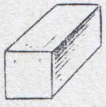

A31-62



A-24

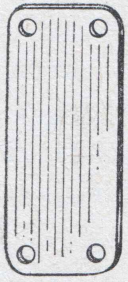

T16.37.230

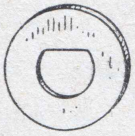

ДСШ14.57.120



T16.37.229

Фиг. 76. Узлы и детали коробки передач и дифференциала.

№ фигуры	Обозначение	Наименование	Количество	Материал	Вес в *кг*
—	ШШ-19	Шайба штампованная	1	Сталь Ст. 2	0,008
66	Ш-3×25	Шплинт	1	Сталь Ст. 1	0,002
67	Ш-6×20	Шплинт	1	Сталь Ст. 1	0,009
	Ш-6×40	Шплинт	1	Сталь Ст. 1	0,01
—	ЗП-10×40	Заклепка с полукруглой головкой	4	Сталь Ст. 2	0,030
68	ШЦ2-6×12	Штифт цилиндрический	1	Сталь 20	0,003
66	ШЦ2-10×20	Штифт цилиндрический	1	Сталь 20	0,014
	ШЦ2-10×26	Штифт цилиндрический	2	Сталь 20	0,017
67	ШВ-5×19	Шпонка сегментная	1	Сталь 45	0,0093
66	ШПР-8×7×30	Шпонка призматическая	1	Сталь 40	0,013
—	ПРГ-$^1/_4$″	Пробка с квадратной головкой	2	Сталь 40	0,018
—	ПЖ-1,6×140	Проволока	1	Сталь Ст. 1	0,022
67	ПЖ-1,6×160	Проволока	4	Сталь Ст. 1	0,037
	ПЖ-1,6×200	Проволока	2	Сталь Ст. 1	0,047
—	ПЖ-1,6×330	Проволока	1	Сталь Ст. 1	0,074
66	ПЖ-1,6×550	Проволока	1	Сталь Ст. 1	0,095

Группа Т16.38. РУКАВА С ТОРМОЗАМИ

№ фигуры	Обозначение	Наименование	Количество	Материал	Вес в кг
2; 77	Т16.38.001	Рукав правый с тормозом в сборе	1	—	19,348
2; 78	Т16.38.002	Рукав левый с тормозом в сборе	1	—	27,658
77; 79	Т16.38.101	Рукав правый	1	Чугун СЧ 15-32	22,00
78; 79	Т16.38.102	Рукав левый	1	Чугун серый СЧ 15-32	26,700
77; 79	Т16.38.105	Ось рычага правого тормоза	1	Сталь 40	0,240
78; 79	Т16.38.107	Ось рычага левого тормоза	1	Сталь 40	0,610
79	Т16.38.116	Рычаг тяги правый	1	Сталь 45	0,200
77; 78; 79	Т16.38.117	Винт установочный	2	Сталь 45	0,019
	ДСШ14.38.021	Лента тормозная в сборе	2	—	
	ДСШ14.38.104-1	Рычаг ленты	2	Сталь 40	0,170
77; 79	ДСШ14.38.106-1	Рычаг тяги	1	Сталь 45	0,140
77; 78; 79	ДСШ14.38.108	Прокладка крышки рукава	2	Картон	0,004
	ДСШ14.38.109	Палец ленты	2	Сталь 40	0,070
	ДСШ14.38.110	Палец ленты	2	Сталь 40	0,060
77; 79	ДСШ14.38.112	Крышка рукава правая	1	Сталь 10кп	0,420
78; 79	ДСШ14.38.113	Крышка рукава левая	1	Сталь 10кп	0,420
77; 78; 79	ДСШ14.38.114	Шпонка	4	Сталь 40	0,070
	7.38.103	Шкив тормоза	2	Чугун СЧ 15-32	3,250
	7.21.124	Кольцо подшипника стопорное	4	Сталь 60Г	0,0085
78; 79	7.40.160	Шайба	2	Сталь декапир II сорт	0,007
77; 78; 79	14.40.224	Шайба-шпонка	4	Сталь 40	0,015
77; 78	БПО-М8×30	Болт получистый накатной	4	Сталь 30	0,015
	БНП-М12×25	Болт получистый накатной	8	Сталь 30	0,033
78	ШНЧ-М10×22	Шпилька	4	Сталь 30	0,002
77; 78	ГПШ-М10	Гайка получистая	2	Сталь 10	0,011
	ШП-8	Шайба пружинная	4	Сталь 65Г	0,0016
	ШП-12	Шайба пружинная	8	Сталь 65Г	0,0047
78	Ш-3×30	Шплинт	2	Сталь Ст. 1	0,002
77; 78	Ш-3×45	Шплинт	4	Сталь Ст. 1	0,0024
—	ЗП-4×8	Заклепка с полукруглой головкой	16	Сталь Ст. 2	0,0012
—	ЗТ2-4×8	Заклепка с плоской головкой	40	Латунь Л62	0,0011

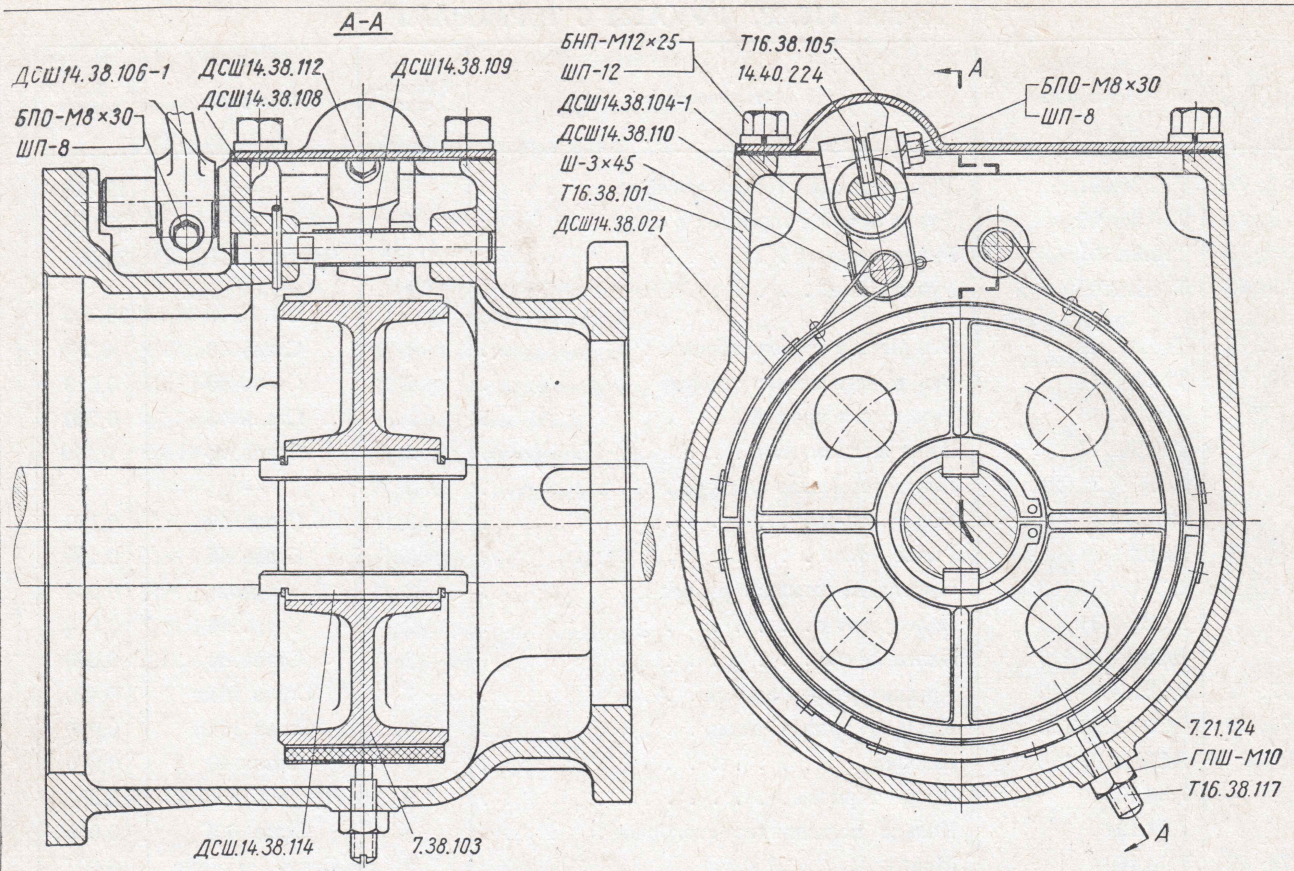

Фиг. 77. Рукав правый с тормозом в сборе (Т16.38.001).

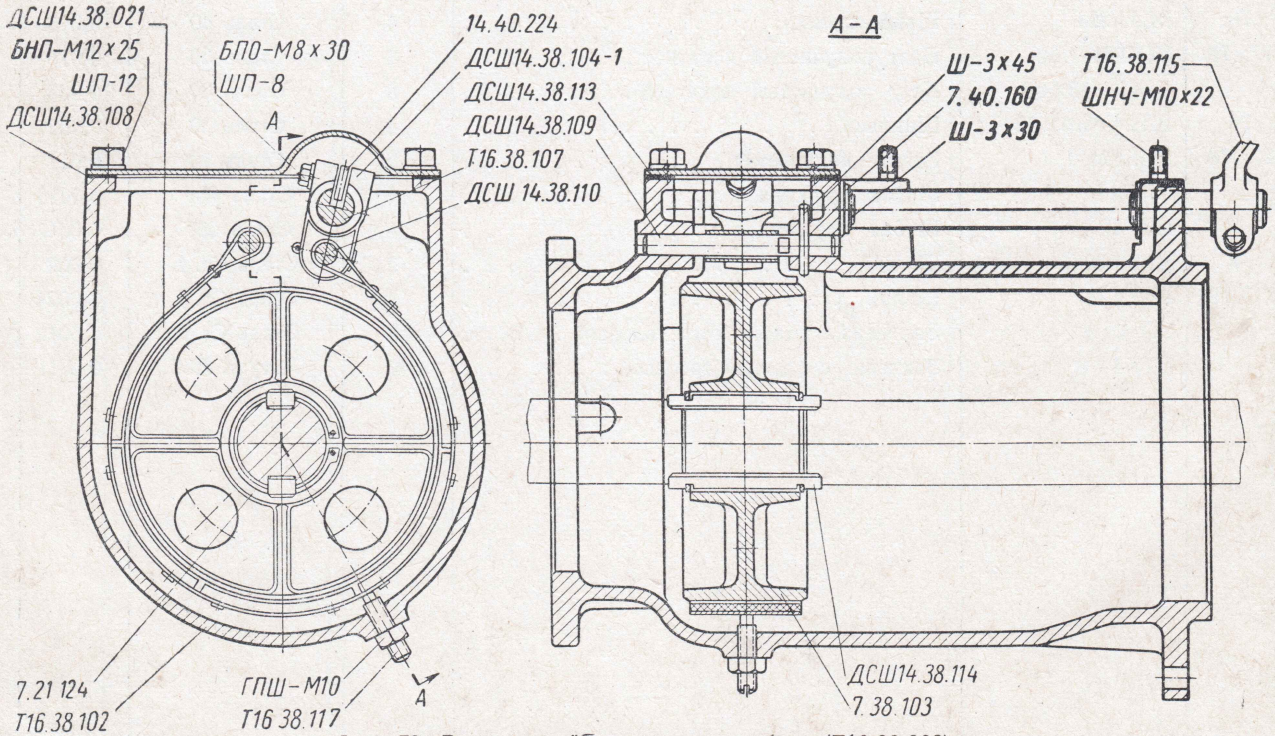

Фиг. 78. Рукав левый с тормозом в сборе (Т16.38.002).

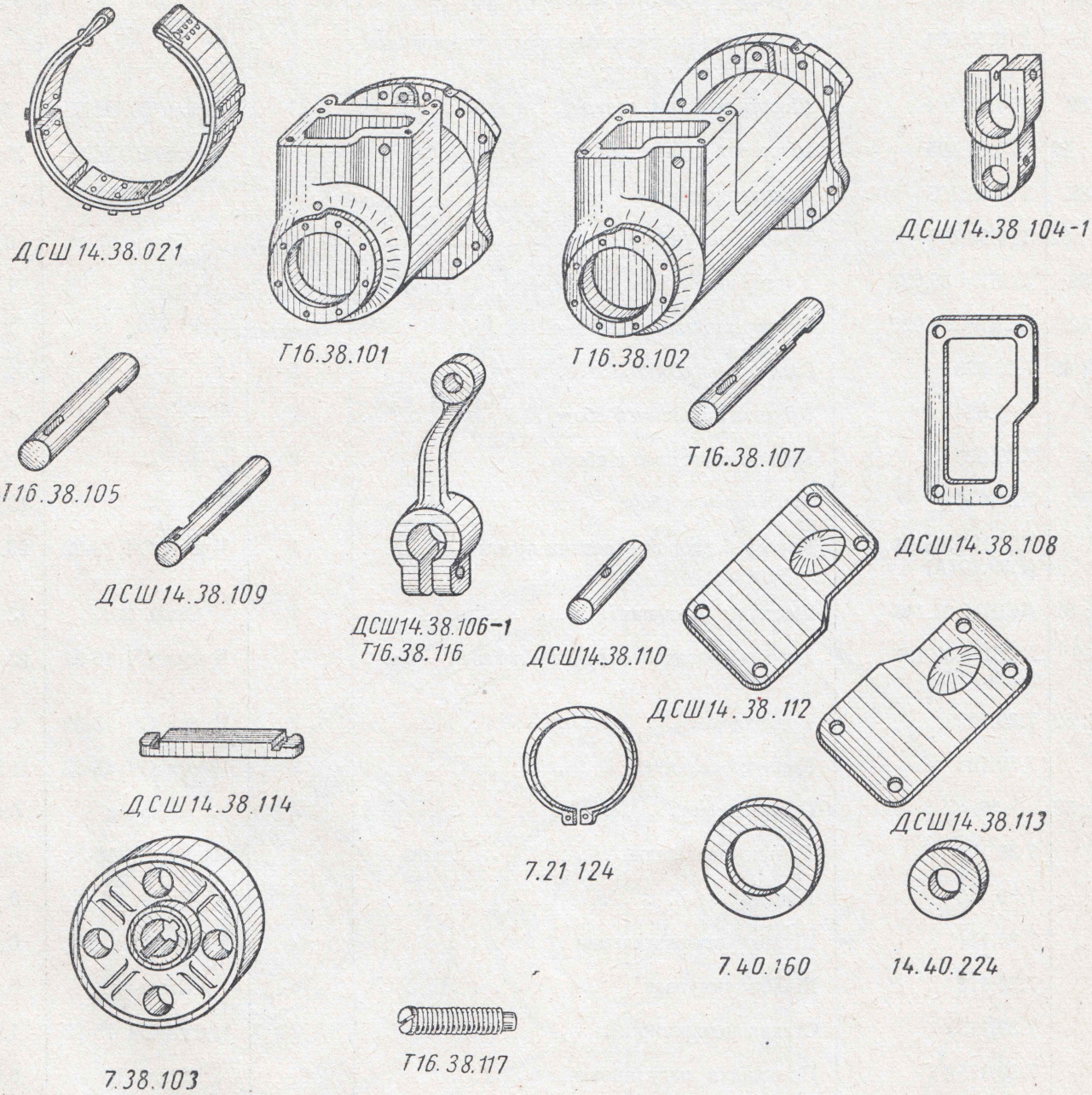

Фиг. 79. Узлы и детали рукава с тормозом.

Группа Т16.39. БОРТОВЫЕ ПЕРЕДАЧИ

№ фигуры	Обозначение	Наименование	Количество	Материал	Вес в кг
2; 80; 82	Т16.39.001	Передача бортовая правая в сборе	1	—	60,556
2; 81	Т16.39.002	Передача бортовая левая в сборе	1	—	65,456
81; 82	Т16.39.024	Ось левого колеса с фланцем и хвостовиком в сборе	1	—	13,890
80; 82	Т16.39.104	Шестерня малая правая	1	Сталь 20ХН3А	5,250
80; 81; 82	Т16.39.105	Шестерня малая левая	1	Сталь 20ХН3А	10,150
81; 82	Т16.39.106	Колпачок сапуна	2	Сталь 10	0,006
80; 81; 82	Т16.39.107	Пробка сапуна	2	Сталь 40	0,025
80; 82	ДСШ14.39.021	Картер нижний правый в сборе	1	—	1,450
81; 82	ДСШ14.39.022	Картер нижний левый в сборе	1	—	1,450
80; 81; 82	7.39.023	Сальник в сборе	2	—	2,394
82	7.39.024	Крышка сальника в сборе	2	—	1,646
	7.39.025	Кольцо нажимное в сборе	2	—	0,480
80; 82	7.39.026-1	Ось колеса в сборе	1	—	13,700
	ДСШ14.39.101 (7.39.101А)	Картер бортовой передачи правый	1	Чугун СЧ 15-32	23,150
80; 81; 82	ДСШ14.39.106	Шестерня большая	2	Сталь 20Х	13,950
81; 82	ДСШ14.39.137 (7.39.137А)	Картер бортовой передачи левый	1	Чугун СЧ 15-32	23,150
80; 81; 82	7.39.102	Крышка	2	Чугун СЧ 15-32	0,820
	7.39.104	Корпус сальника	2	Чугун СЧ 15-32	0,750
80; 81; 82	7.39.10	Прокладка	4	Картон	0,004
	7.39.109-1	Кольцо распорное	2	Чугун СЧ 15-32	0,225
	7.39.110	Кольцо	2	Сталь 45	0,160
	7.39.111	Шайба отражательная	2	Сталь Ст. 3	0,039
	7.39.112	Шайба замковая	6	Сталь 10	0,010
	7.39.113	Стакан подшипника	2	Чугун СЧ 15-32	1,250
	7.39.115А	Прокладка регулировочная	*	Сталь 10	0,005
	7.39.116А	Прокладка регулировочная	*	Сталь 10	0,015
80; 82	7.39.117	Корпус сальника	1	Чугун СЧ 15-32	0,920
80; 81; 82	7.39.118	Прокладка	2	Картон	0,005
80; 82	7.39.119А	Крышка	1	Сталь 10	0,250

* По потребности.

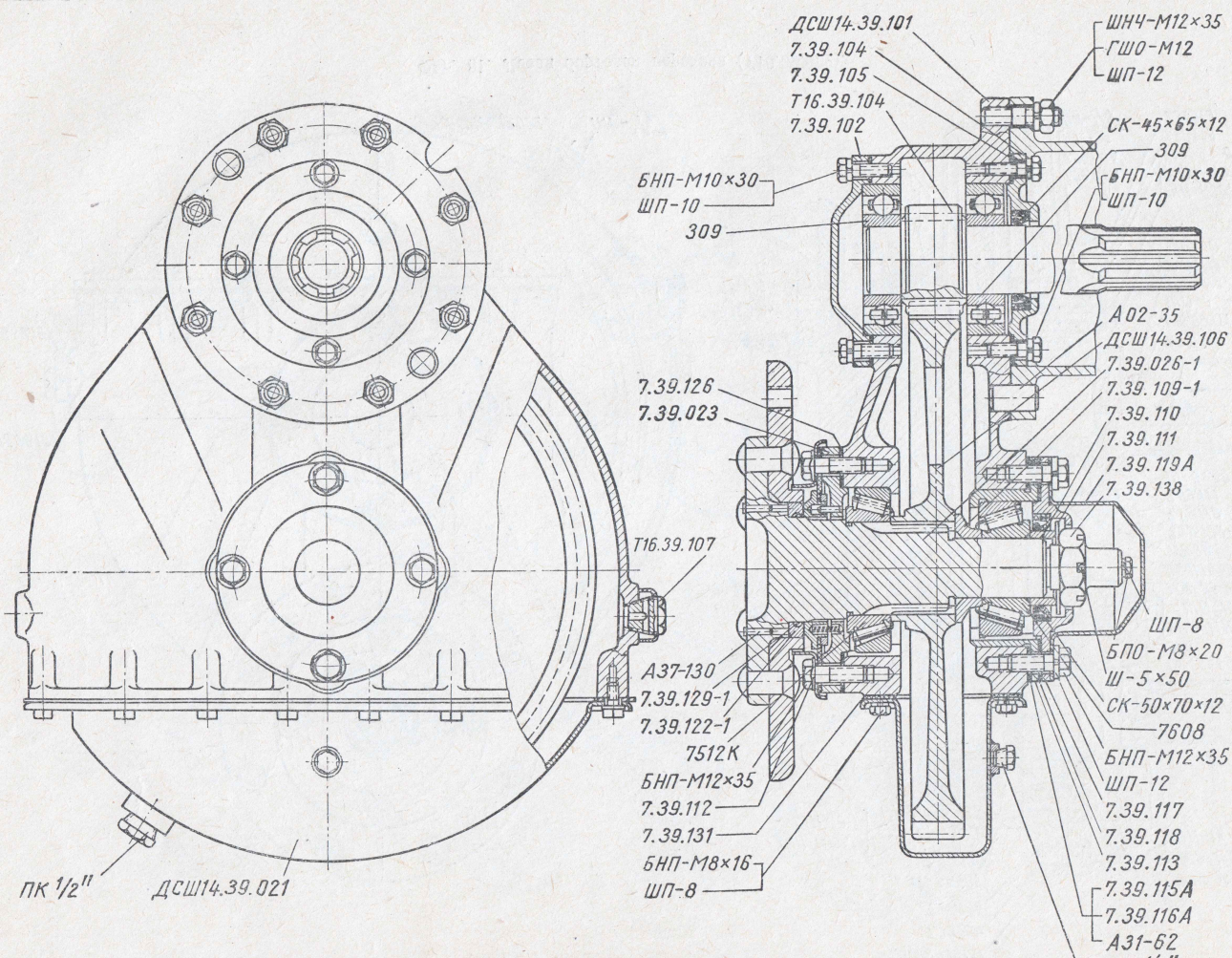

Фиг. 80. Правая бортовая передача (Т16.39.001).

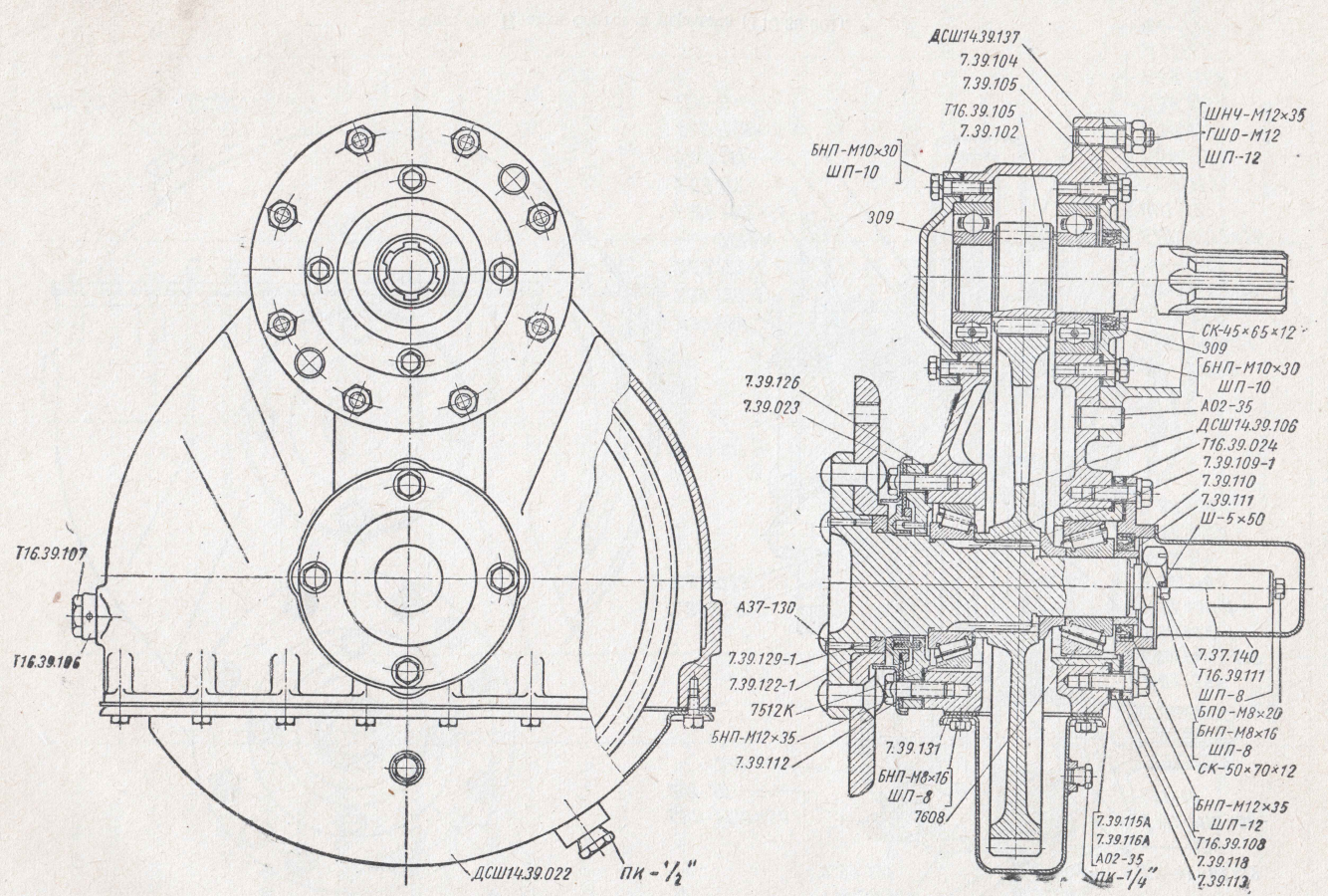

Фиг. 81. Левая бортовая передача (Т16.39.002).

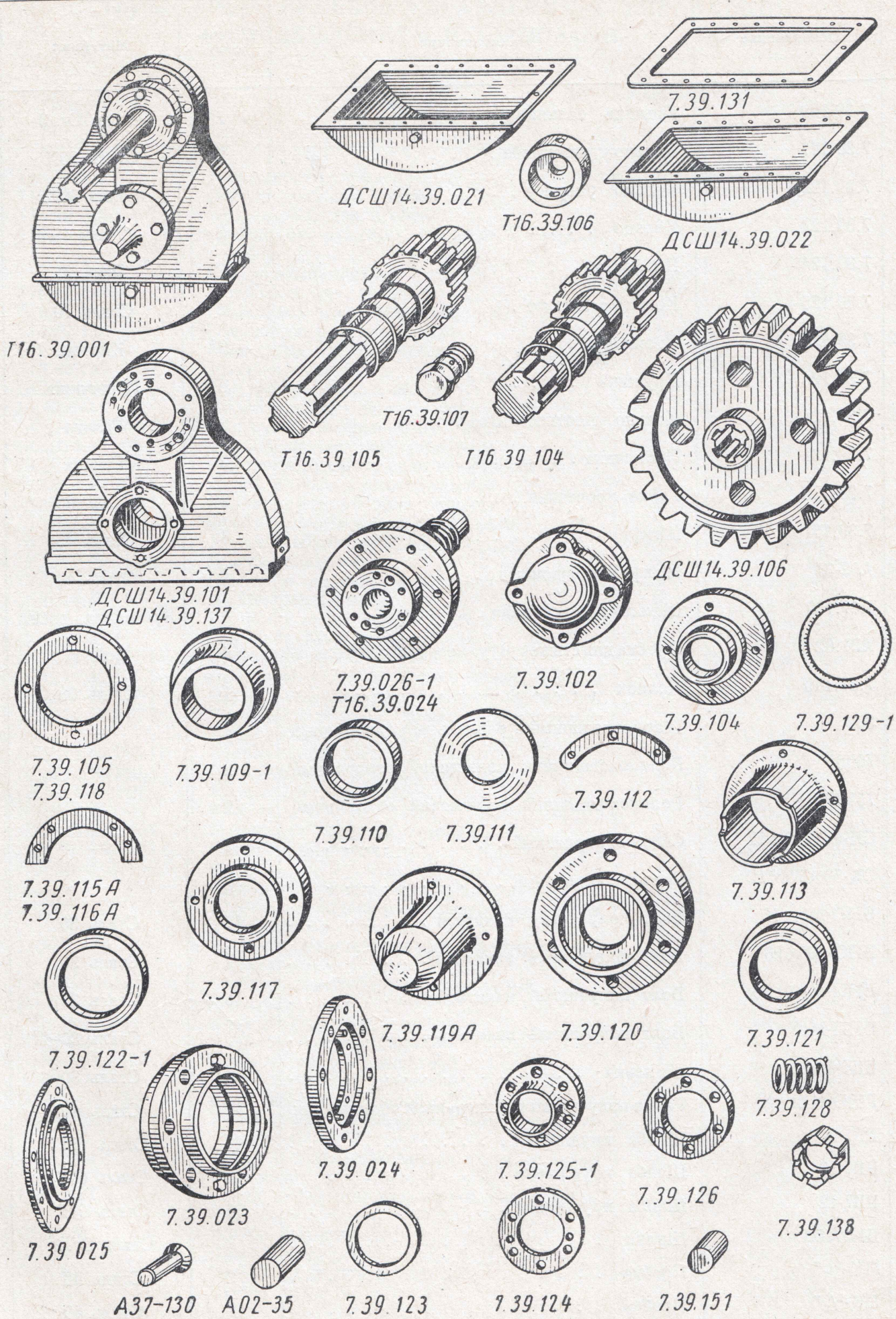

Фиг. 82. Узлы и детали бортовых передач.

№ фигуры	Обозначение	Наименование	Количество	Материал	Вес в *кг*
82	7.39.120	Крышка сальника	2	Сталь Ст. 3	1,600
	7.39.121	Кольцо нажимное	2	Сталь 20Х	0,310
80; 81; 82	7.39.122-1	Кольцо упорное	2	Сталь 20Х	0,165
82	7.39.123	Кольцо	2	Сталь 45	0,070
	7.39.124	Диафрагма	2	Резина	0,050
	7.39.125-1	Кольцо защитное	2	Сталь 10	0,310
80; 81; 82	7.39.126	Прокладка	2	Картон	0,005
82	7.39.128	Пружина	8	Проволока	0,0008
80; 81; 82	7.39.129-1	Кольцо уплотнительное	2	Резина	0,003
	7.39.131	Прокладка	2	Резина	0,034
80; 82	7.39.138	Гайка прорезная	2	Сталь 45	0,150
82	7.39.151	Штифт	4	Сталь 45	0,002
80; 81; 82	А02-35	Штифт установочный	4	Сталь 40	0,057
	А37.130	Шпилька деревянная	4	Древесина, сосна	0,0015
80	А31.62	Пробка для стыков регулировочных прокладок	4	Войлок	0,0001
81	7.37.140	Колпак	1	Сталь 08	0,335
80; 81	309	Шарикоподшипник радиальный однорядный	4	—	0,830
	7608	Роликоподшипник конический однорядный	2	—	0,990
	7512К	Роликоподшипник конический однорядный	2	—	1,100
	СК-45×65×12	Сальник каркасный	2	—	0,031
	СК-50×70×12	Сальник каркасный	2	—	0,025
	БНП-М8×16	Болт получистый накатной	42	Сталь 30	0,0108
	БПО-М8×20	Болт получистый накатной	2	Сталь 30	0,012
	БНП-М10×30	Болт получистый накатной	16	Сталь 30	0,0249
	БНП-М12×35	Болт получистый накатной	20	Сталь 30	0,042
	ШНЧ-М12×35	Шпилька	16	Сталь 30	0,0397
	ГШО-М12	Гайка получистая шестигранная облегченная	16	Сталь 40	0,0161
	ШП-8	Шайба пружинная	44	Сталь 65Г	0,0016
	ШП-10	Шайба пружинная	16	Сталь 65Г	0,0029
	ШП-12	Шайба пружинная	24	Сталь 65Г	0,0047
	Ш-5×50	Шплинт	2	Сталь Ст. 1	0,0086
	ПК-$^1/_4$″	Пробка	2	Сталь 40	—
	ПК-$^1/_2$″	Пробка	2	Сталь 40	—
—	ЗПТ-16×48	Заклепка	12	Сталь Ст. 3	—

Группа Т16.40. РУЛЕВОЕ УПРАВЛЕНИЕ И УПРАВЛЕНИЕ СЦЕПЛЕНИЕМ И ТОРМОЗАМИ

№ фигуры	Обозначение	Наименование	Количество	Материал	Вес в *кг*
2; 83	Т16.40.001	Управление рулевое в сборе	1	—	—
83; 84	Т16.40.023	Вал продольный в сборе	1	—	—
	Т16.40.025	Крышка боковая в сборе	1	—	—
	Т16.40.026	Кронштейн рулевой колонки с трубой в сборе	1	—	—
	Т16.40.119	Стакан подшипника	1	Чугун СЧ 15-32	1,080
	Т16.40.120	Прокладка регулировочная	*	Сталь 20	0,005
	Т16.40.121	Прокладка регулировочная	*	Сталь Ст. 1	0,005
	Т16.40.122	Прокладка регулировочная	*	Сталь 20	0,005
	Т16.40.123	Прокладка задней крышки	1	Картон	0,001
	Т16.40.125	Крышка задняя	1	Чугун СЧ 15-32	1,020
	ДСШ14.40.021-2	Колонка рулевая в сборе	1	—	10,312
	14.40.041	Колесо рулевого управления в сборе	1	—	2,122
	ДСШ14.40.103-1	Вал рулевого управления	1	Сталь 35	2,350
83; 84	ДСШ14.40.105	Кольцо подшипника стопорное	1	Сталь 65Г	0,008
	ДСШ14.40.106	Шестерня рулевого вала коническая	1	Сталь 40Х	0,130
	ДСШ14.40.107-1	Шайба рулевого вала стопорная	1	Сталь 10кп	0,002
84	ДСШ14.40.108-1	Втулка рулевого вала опорная	1	Чугун СЧЦ-2	0,130
83; 84	ДСШ14.40.109-1	Обойма уплотнения рулевого вала	2	Сталь 10кп	0,006
	ДСШ14.40.110-1	Кольцо войлочное	2	Войлок	0,001
	ДСШ14.40.111-1	Шайба стопорная	1	Сталь 10кп	0,004
	ДСШ14.40.115	Шестерня коническая большая	1	Сталь 40Х	1,330
	ДСШ14.40.116	Шайба стопорная	1	Сталь 10кп	0,007
	ДСШ14.40.117	Шестерня коническая	1	Сталь 40	0,860
	ДСШ14.40.118	Сектор рулевого управления	1	Сталь 40	0,660
	ДСШ14.40.124-1	Шайба сектора стопорная	1	Сталь 10кп	0,010
	ДСШ14.40.126-1	Прокладка рулевой колонки регулировочная	*		0,003
	ДСШ14.40.127-1	Прокладка рулевой колонки регулировочная	*	Сталь 10кп	0,005
83; 84	ДСШ14.40.128-1	Прокладка рулевой колонки регулировочная толщиной 0,5 *мм*	*	Сталь 10кп	0,015
	ДСШ14.40.133-1	Втулка распорная	1	Сталь 40	0,120
	ДСШ14.40.142-1	Прокладка боковой крышки люка	1	Картон	0,001
	ДСШ14.40.145	Кольцо регулировочное	*	Сталь 10кп	
	ДСШ14.40.148	Колпак	1	Сталь 08	
	ДВСШ16.40.134	Прокладка передней крышки	1	Картон	0,001
	ДВСШ16.40.135	Крышка передняя	1	Чугун СЧ 15-32	0,480
	ДВСШ16.40.136	Рычаг	1	Сталь 45	1,100
83	303	Шарикоподшипник радиальный однорядный	1	—	0,11
	1306	Шарикоподшипник радиальный сферический двухрядный	1	—	0,5
	1307	Шарикоподшипник радиальный сферический двухрядный	1	—	0,67
	СК-45×65×12	Сальник самоподжимной каркасный	2	—	0,031
	М1-А1	Масленка	1	—	0,010
	БПО-М8×20	Болт получистый накатной	4	Сталь 30	0,012
	БНП-М10×25	Болт получистый накатной	3	Сталь 30	0,0245
	БНП-М12×30	Болт получистый накатной	4	Сталь 30	0,039
	БНП-М12×35	Болт получистый накатной	3	Сталь 30	0,042
	БНП-М14×55	Болт получистый накатной	1	Сталь 30	0,0787
	ГШО-1М16	Гайка чистая шестигранная низкая с двумя фасками	2	Сталь 10	0,0190
83	ГН-1М20	Гайка чистая шестигранная низкая с двумя фасками	1	Сталь 40	0,040
	ГН-2М27	Гайка чистая шестигранная низкая с двумя фасками	1	Сталь 40	0,110
	ШГ-6,5	Шайба пружинная	1	Сталь 65Г	0,0008
	ШП-8	Шайба пружинная	4	Сталь 65Г	0,0016
	ШП-10	Шайба пружинная	3	Сталь 65Г	0,0029
	ШП-12	Шайба пружинная	7	Сталь 65Г	0,0047

* По потребности.

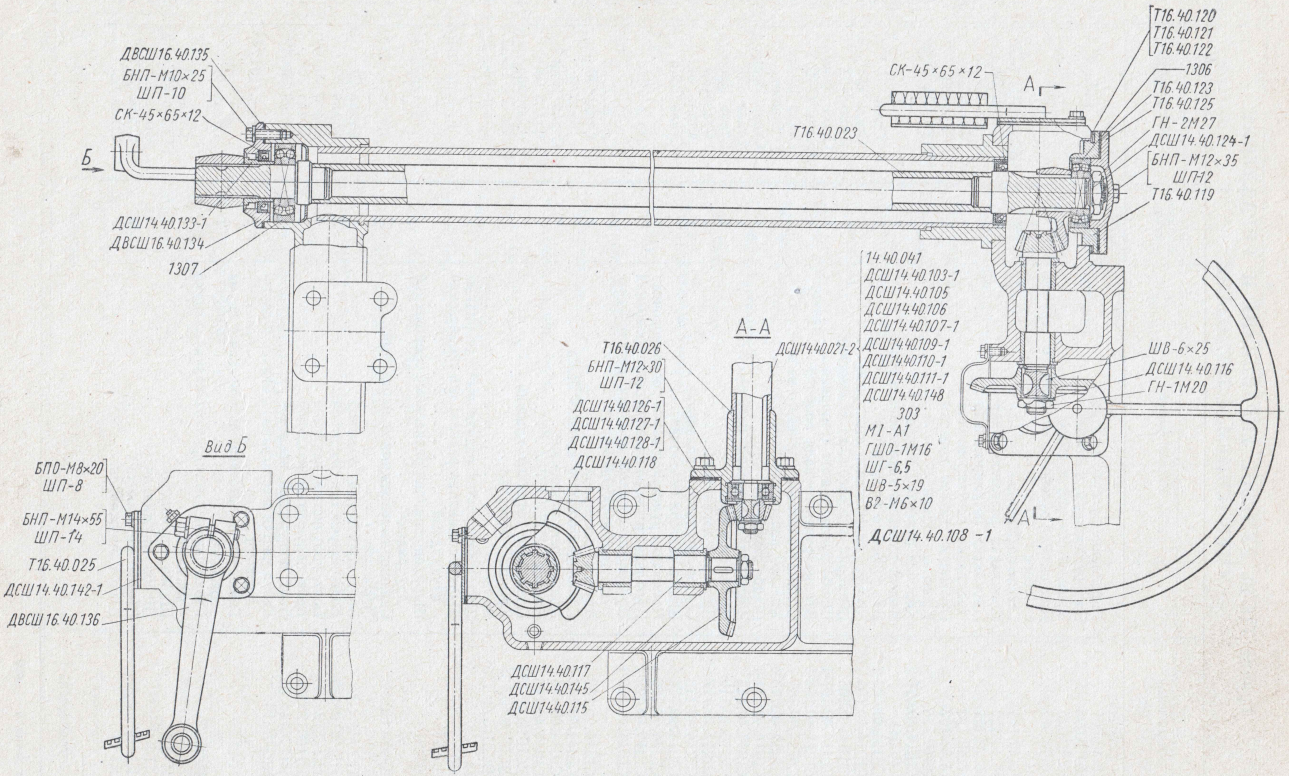

Фиг. 83. Рулевое управление (Т16.40.001).

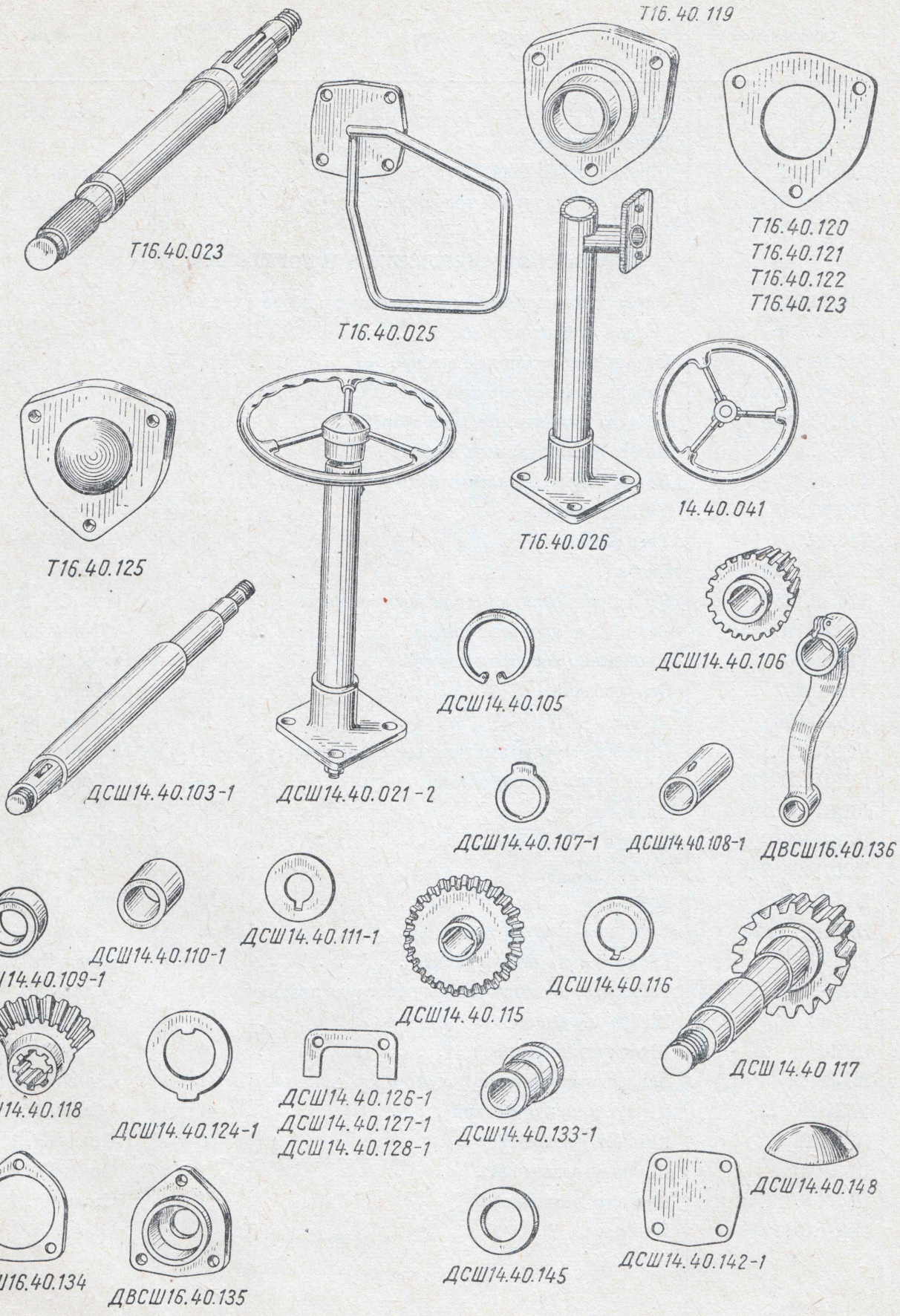

Фиг. 84. Узлы и детали рулевого управления.

№ фигуры	Обозначение	Наименование	Количество	Материал	Вес в кг
83	ШП-14	Шайба пружинная	1	Сталь 65Г	0,0073
	ШВ-5×19	Шпонка сегментная	2	Сталь 45	0,0043
	ШВ-6×25	Шпонка сегментная	2	Сталь 45	0,0130
	В2-М6×10	Винт с полукруглой головкой	1	Сталь 20	0,0034
		УПРАВЛЕНИЕ СЦЕПЛЕНИЕМ И ТОРМОЗАМИ			
85	Т16.40.002	Управление сцеплением и тормозами в сборе	1	—	—
87	Т16.40.031	Педаль сцепления в сборе	1	—	1,500
	Т16.40.032	Педаль левого тормоза в сборе	1	—	2,137
	Т16.40.033	Педаль правого тормоза в сборе	1	—	1,966
	Т16.40.034-1	Собачка горного тормоза в сборе	1	—	0,270
86; 87	Т16.40.044-1	Валик педали тормоза в сборе	1	—	0,850
	Т16.40.045	Валик педали сцепления в сборе	1	—	0,750
86	Т16.40.167	Тяга сцепления	1	Сталь 40	0,090
86; 87	Т16.40.168	Тяга тормоза	2	Сталь 40	0,079
	Т16.40.173-1	Скоба	1	Сталь 10	0,014
85; 87	Т16.40.185-1	Кронштейн валика педали левого тормоза	1	Чугун СЧ 15-32	0,270
86; 87	Т16.40.186	Ось педали правого тормоза	1	Сталь 40	0,310
87	Т16.40.201	Кронштейн горного тормоза	1	Чугун СЧ 15-32	0,300
	Т16.40.207	Ось собачки	1	Сталь 45	0,046
86; 87	Т16.40.208	Шайба	1	Сталь 10	0,011
86	ДСШ14.21.139	Пружина муфты выключения сцепления	1	Проволока 1,5	0,02
	ДСШ14.37.138	Винт вилок установочный	2	Сталь 40	0,020
86; 87	ДСШ14.40.199	Тяга малая	3	Сталь 40	0,057
	ДСШ14.40.200	Стяжка	3	Сталь 40	0,051
	ДСШ14.40.201	Гайка	3	Сталь 40	0,004
87	В43-027	Пружина	3	Проволока 3,0	0,112
85; 86	БНП-М10×25	Болт получистый накатной	6	Сталь 30	0,025
—	ГШ-М8	Гайка черная шестигранная	3	Сталь Ст. 3	0,006
86	ГПН-М12	Гайка чистая шестигранная прорезная низкая	1	Сталь 40	0,014
85; 86	ШП-10	Шайба пружинная	6	Сталь 65Г	0,003
86	ШШ-9	Шайба штампованная	6	Сталь Ст. 2	0,0022
—	ЗП-5×24	Заклепка стальная с полукруглой головкой	1	Сталь Ст. 2	0,005
—	ШЦ2-10×22	Штифт цилиндрический	1	Сталь 20	0,015
86	Ш-2×15	Шплинт разводной	6	Сталь Ст. 1	0,0004
	Ш-3×20	Шплинт разводной	1	Сталь Ст. 1	0,001
	Ш-3×30	Шплинт разводной	1	Сталь Ст. 1	0,0029
85	ПЖ-1,6×124	Проволока	2	Сталь Ст. 1	0,028

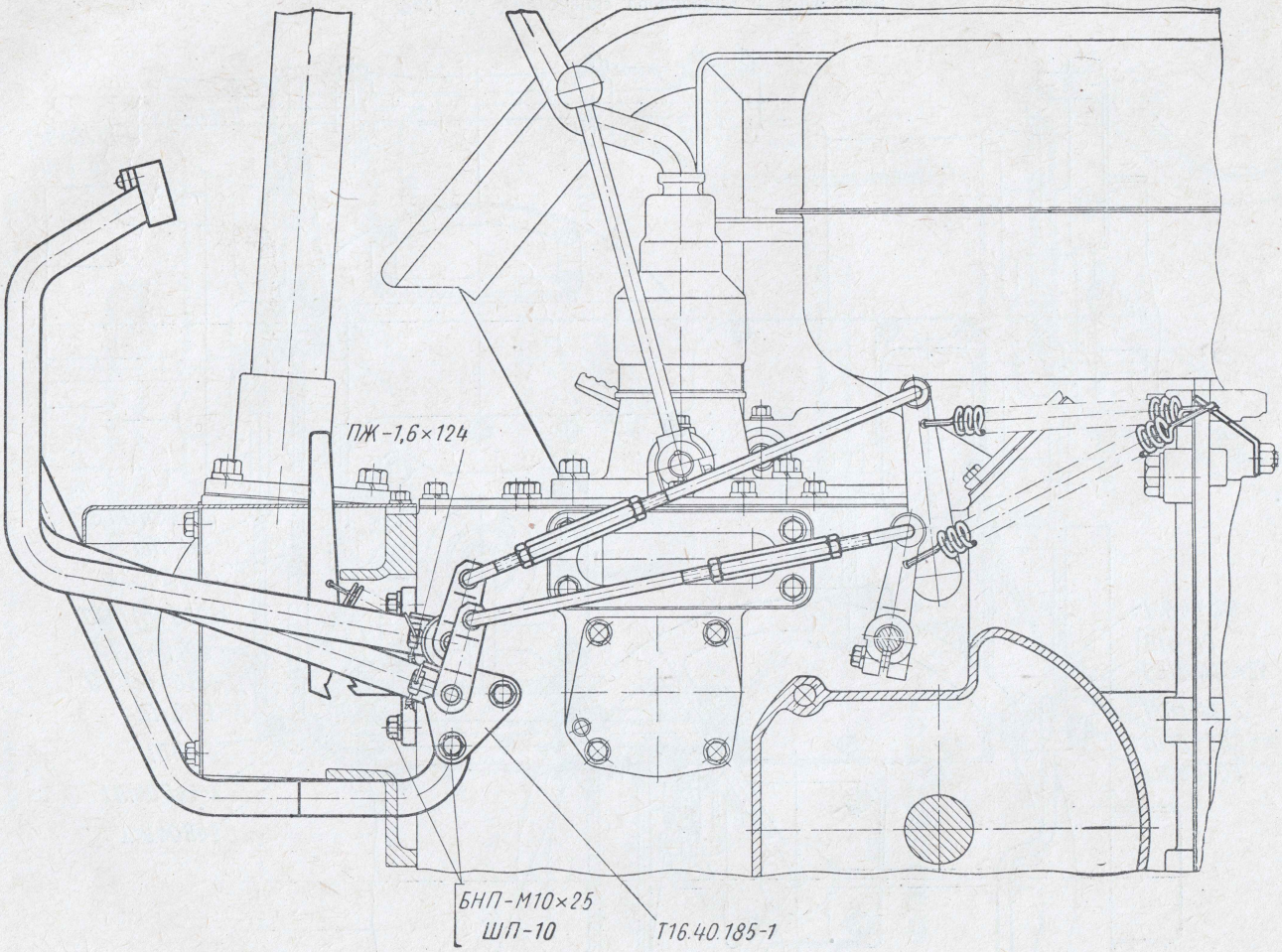

Фиг. 85. Управление сцеплением и тормозами.

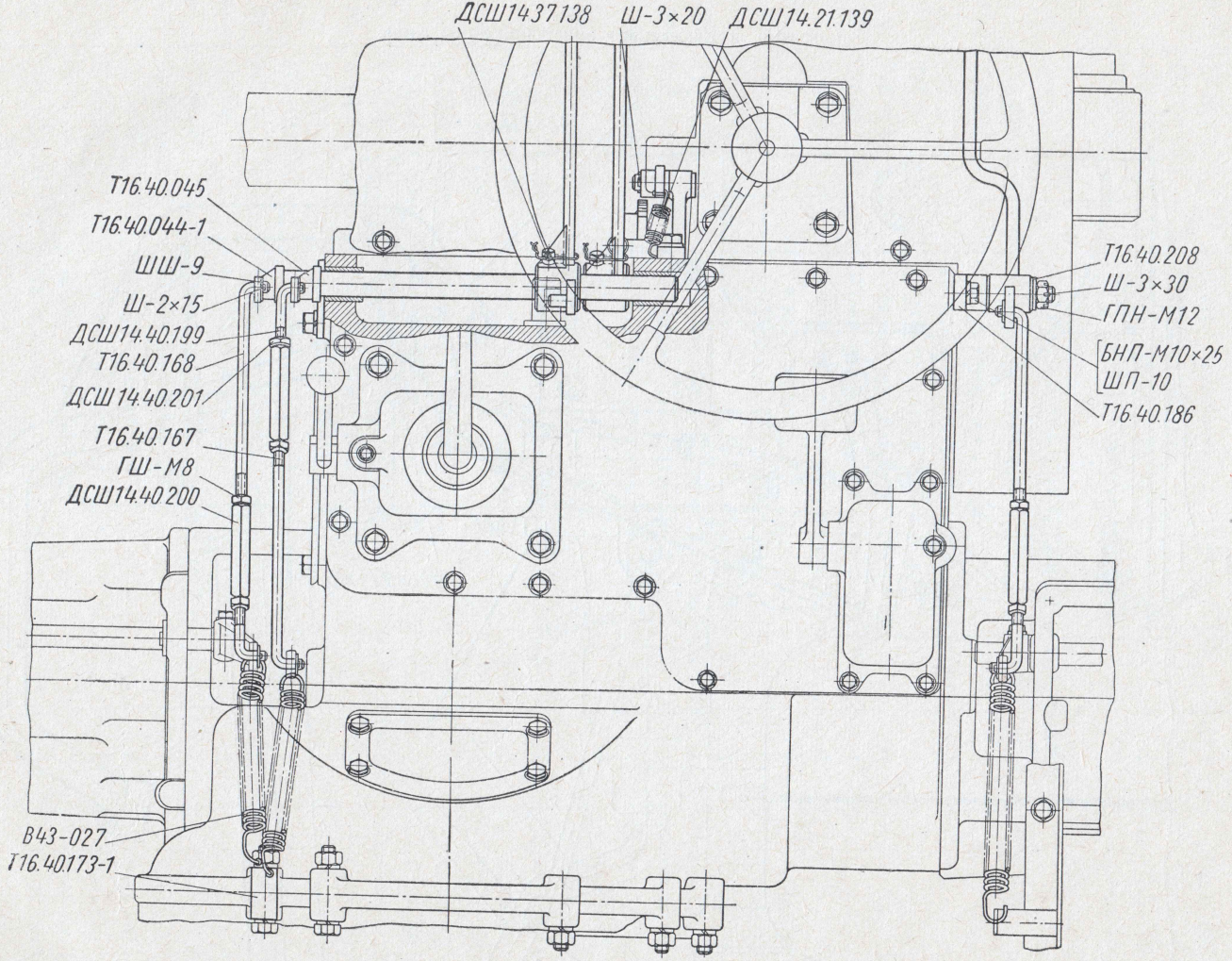

Фиг. 86. Управление сцеплением и тормозами.

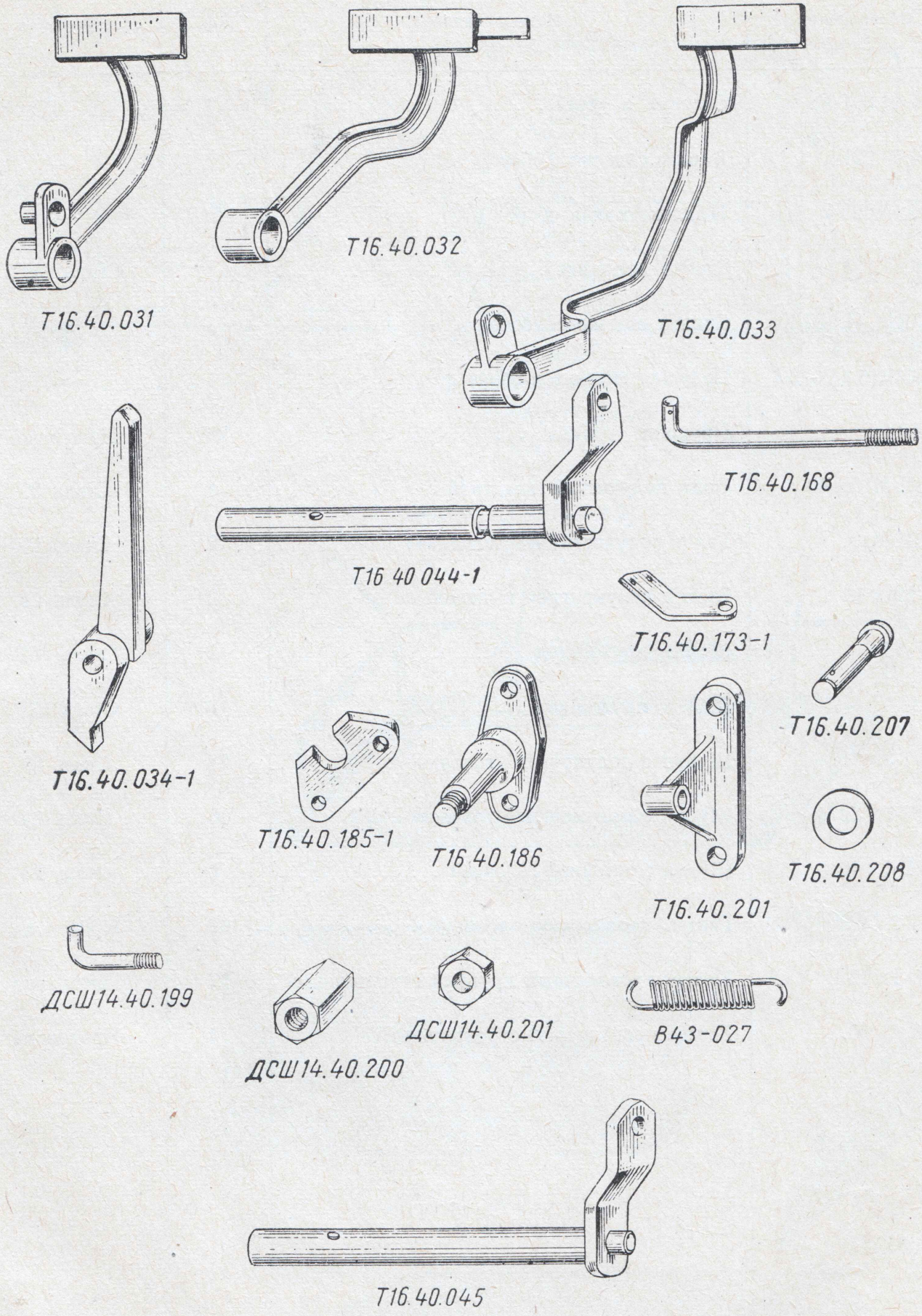

Фиг. 87. Узлы и детали управления сцеплением и тормозами.

Группа Т16.44. СИДЕНЬЕ

№ фигуры	Обозначение	Наименование	Количество	Материал	Вес в *кг*
88	Т16.44.001-1	Сиденье в сборе	1	—	23,68
88; 89	Т16.44.021-1	Каркас сиденья в сборе	1	—	8,935
88	Т16.44.023-2	Подлокотник в сборе	2	—	—
89	Т16.44.165	Стенка защитная	1	Сталь Ст. 3	0,711
88; 89	ДСШ14.44.025-2	Спинка сиденья в сборе	1	—	5,700
	ДВСШ16.44.022-1	Подушка сиденья в сборе	1	—	7,830
89	А44-14-1	Пружина сиденья	20	Проволока	0,080
88	БНП-М10×40	Болт получистый накатной	8	Сталь 30	0,022
	ГПШ-М10	Гайка получистая шестигранная	12	Сталь 10	0,011
—	В2-М6×10	Винт с полукруглой головкой	2	Сталь 20	0,004
—	ШГ-6,5	Шайба пружинная	2	Сталь 65Г	0,0008
88	ШП-10	Шайба пружинная	8	Сталь 65Г	0,0029
	ШУ1-3×15	Шуруп с полукруглой головкой	28	Сталь 20	0,001
	ШУ1-5×22	Шуруп с полукруглой головкой	6	Сталь 20	0,0011
—	ШУ2-4×40	Шуруп с потайной головкой	2	Сталь 20	0,0030
—	ГВТ-2×20	Гвоздь проволочный толевый	196	Проволока	0,0005
—	ГВС-1×15	Гвоздь проволочный круглый строительный	12	Проволока	0,0001
—	ГВС-2×50	Гвоздь проволочный строительный	4	Проволока	0,0012

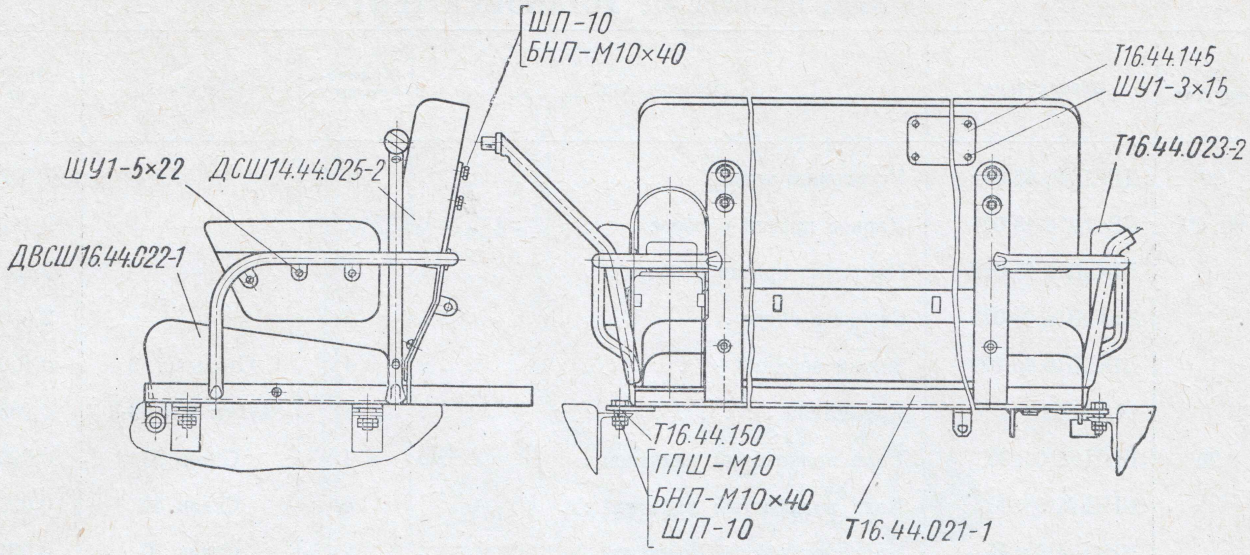

Фиг. 88. Сиденье (Т16.44.001-1).

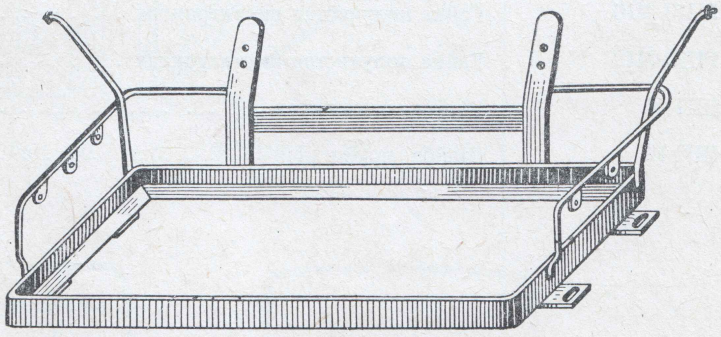

Т16.44.021-1

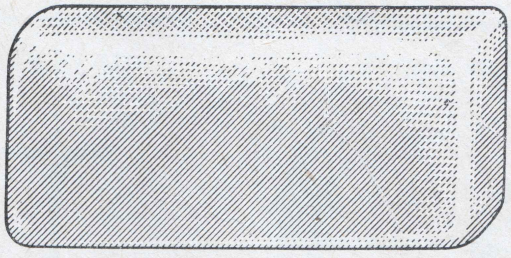

ДСШ 14.44.025-2

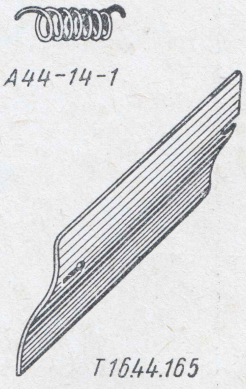

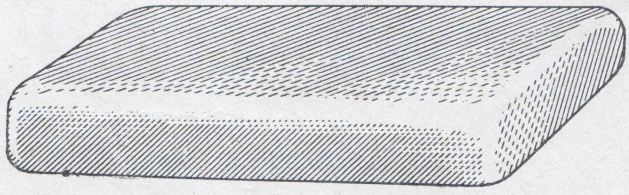

ДВСШ16.44.022-1

Фиг. 89. Узлы и детали сиденья.

Группа ДВСШ16. 45. УСТАНОВКА ТЕНТА

№ фигуры	Обозначение	Наименование	Количество	Материал	Вес в *кг*
90	ДВСШ16.45.001	Установка тента	1	—	21,992
90; 91	ДВСШ16.45.021	Каркас крыши в сборе	1	—	2,442
	ДВСШ16.45.022	Покрытие крыши в сборе	1	—	12,10 $м^2$
	ДВСШ16.45.023	Стойка в сборе	2	—	2,560
	ДВСШ16.45.109	Зажим верхний	4	Сталь Ст. 3	0,100
	14.45.502	Кронштейн	4	Чугун КЧ 33-8	0,285
90	БНП-М10×30	Болт получистый накатной	4	Сталь 30	0,025
	БНП-М10×40	Болт получистый накатной	6	Сталь 30	0,0295
—	БНП-М10×45	Болт получистый накатной	2	Сталь 30	0,0310
90	БНП-М12×35	Болт получистый накатной	4	Сталь 30	0,042
	ГПШ-М10	Гайка получистая шестигранная	12	Сталь 10	0,011
	ГШО-М12	Гайка получистая шестигранная	4	Сталь 10	0,024
	ШП-10	Шайба пружинная	8	Сталь 65Г	0,0029
	ШП-12	Шайба пружинная	4	Сталь 65Г	0,0047

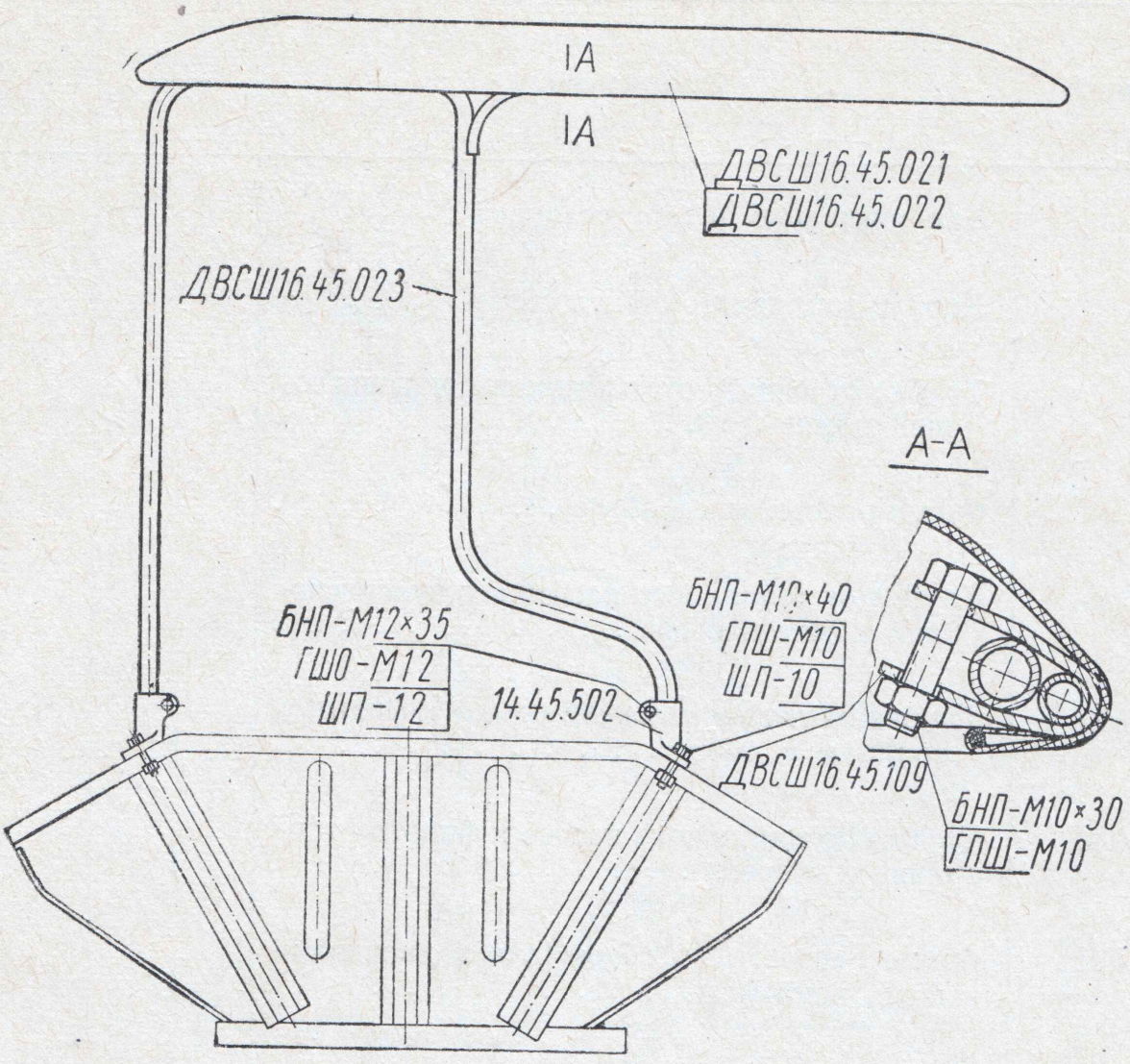

Фиг. 90. Тент (ДВСШ16.45.001).

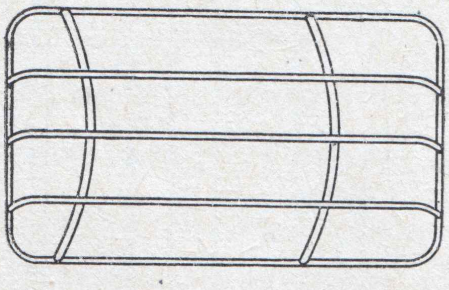

ДВСШ16.45.021

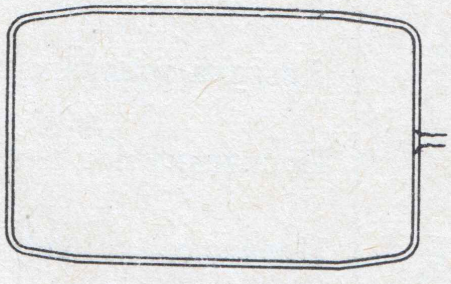

ДВСШ16.45.022

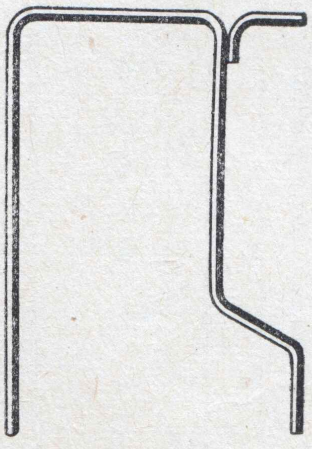

ДВСШ16.45.023



ДВСШ16.45.109

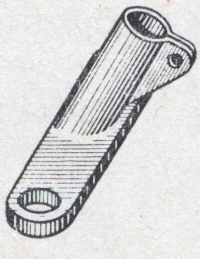

14 45 502

Фиг. 91. Узлы и детали тента.

Группа Т16.46. ТОПЛИВНЫЙ БАК И ЕГО УСТАНОВКА

№ фигуры	Обозначение	Наименование	Количество	Материал	Вес в *кг*
4; 92	Т16.46.001-3	Бак топливный и его установка	1	—	11,301
92; 93	Т16.47.022-3	Корпус топливного бака в сборе	1	—	8,710
	Т16.46.024А	Трубка от фильтр-отстойника к подкачивающей помпе	1	—	0,146
93	Т16.46.044	Фильтр-отстойник в сборе	1	—	—
92; 93	Т16.46.045-1	Трубка от топливного насоса к подкачивающей помпе в сборе	1	—	0,037
	ДВСШ16.46.029	Трубка от подкачивающей помпы к фильтру топлива в сборе	1	—	0,126
	ДВСШ16.46.030	Трубка от топливного насоса к фильтру топлива в сборе	1	—	0,071
	ДВСШ16.46.032	Фильтр сетчатый в сборе (для подкачивающей помпы)	1	—	0,038
	ДВСШ16.46.033	Пробка сливная	1	—	0,127
	ДВСШ16.46.121	Линейка мерная	1	Сталь Ст. 3	0,030
	75.50.015	Фильтр бака в сборе	1	—	0,138
	74.50.042	Крышка топливного бака	1	—	0,464
	ДСШ14.46.106	Прокладка под бак	4	Резина	0,011
92; 93	7.46.135	Прокладка крышки	1	Резина	0,010
92	16.006	Прокладка	8	Алюминий А2	0,002
	БНП-М10×30	Болт получистый накатной	4	Сталь 30	0,025
	ГПШ-М10	Гайка получистая шестигранная	4	Сталь 10	0,011
	ШШ-11	Шайба штампованная	8	Сталь Ст. 2	0,005
—	Б VI 9,922 *мм* Р ГОСТ 3722-60	Шарик	1	Сталь ШХ15	0,002

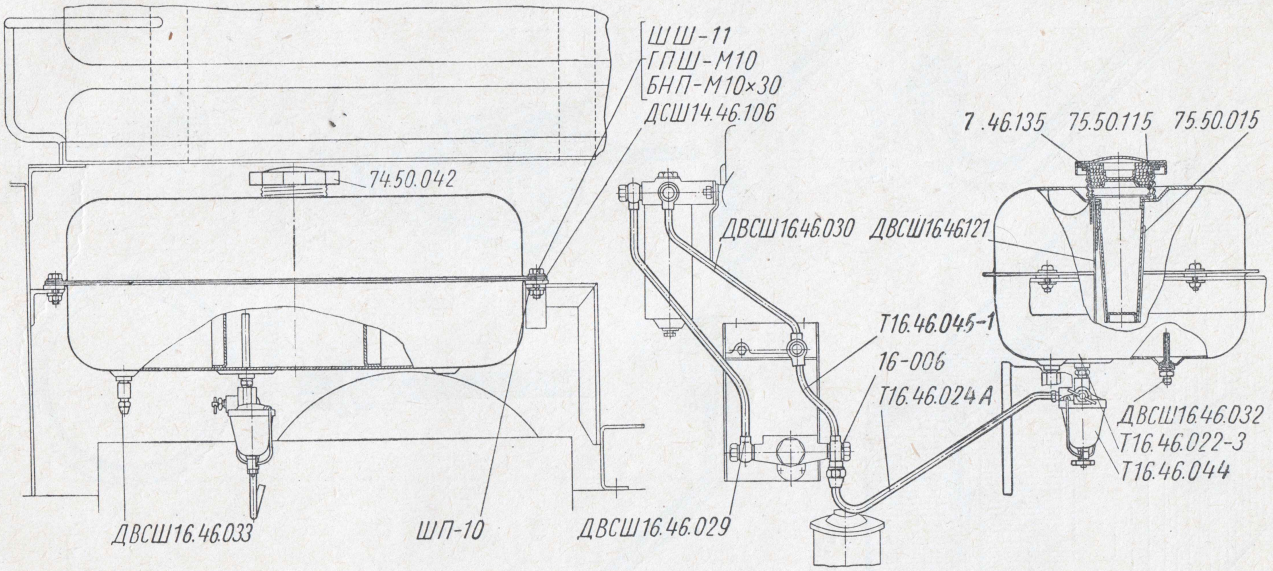

Фиг. 92. Установка топливного бака (Т16.46.001-3).

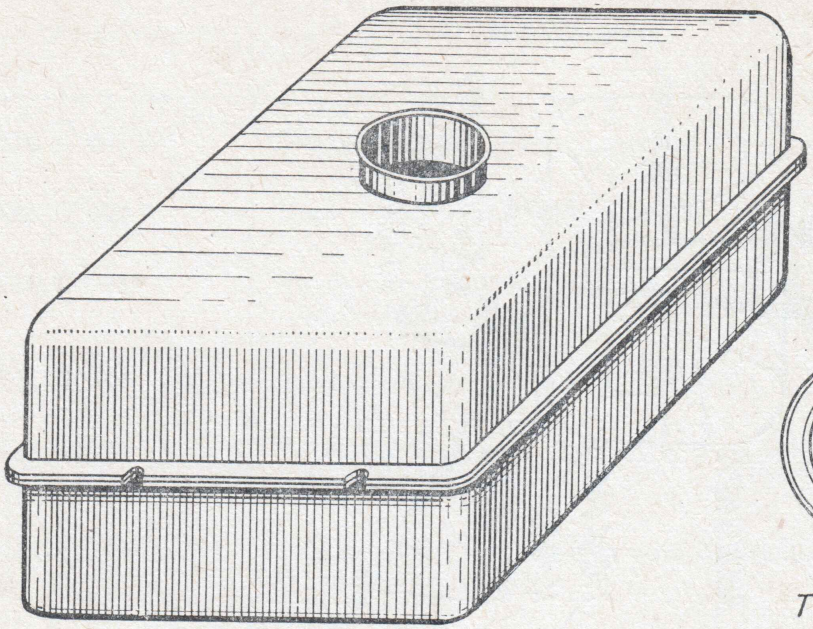

Т16.46.022-3

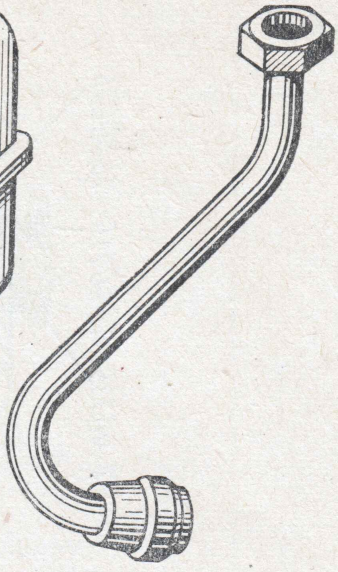

Т16.46.024А

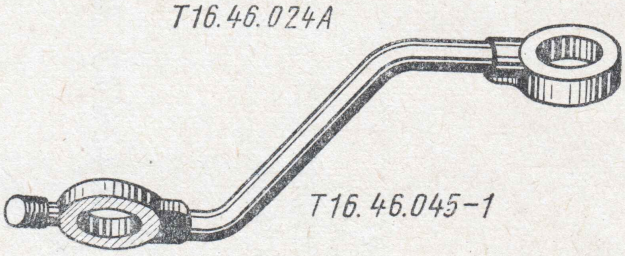

Т16.46.045-1

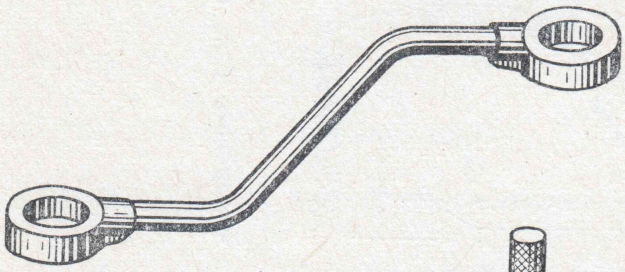

ДВСШ16.46.029
ДВСШ16.46.030

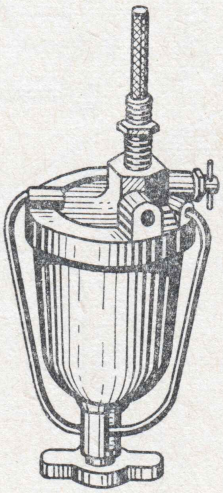

Т16.46.044



ДВСШ16.46.033

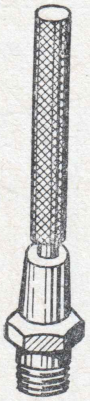

ДВСШ16.46.032

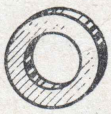

ДСШ14.46.106



75.50.015



74.50.042

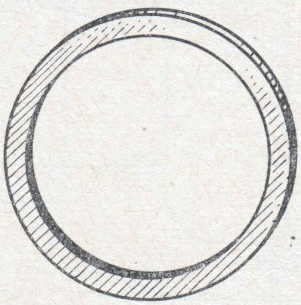

7.46.135

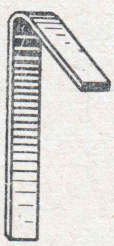

ДВСШ16.46.121

Фиг. 93. Узлы и детали топливного бака.

Группа Т16.47. ОБШИВКА ТРАКТОРА

№ фигуры	Обозначение	Наименование	Количество	Материал	Вес в *кг*
94	Т16.47.001	Обшивка трактора	1	—	—
94; 96	Т16.47.021	Капот в сборе	1	—	9,884
95; 96	Т16.47.022-1	Пол в сборе	1	—	2,730
94; 96	Т16.47.025-1	Крыло правое в сборе	1	—	17,170
	Т16.47.028-1	Крыло левое в сборе	1	—	15,650
95	Т16.47.030-1	Кожух распределителя со щитком в сборе	1	—	0,776
94; 96	Т16.47.036	Кронштейн капота в сборе	1	—	0,780
96	Т16.47.140-3	Пол	1	Сталь 08	2,720
94; 95	Т16.47.180-1	Кожух распределителя	1	Сталь 08кп	1,19
96	Т16.47.181	Щиток	1	Сталь 08кп	0,74
94; 96	Т16.47.192	Ось петли	2	Сталь Ст. 3	0,048
	ДСШ14.47.034-1	Ящик инструментальный в сборе	1	—	2,500
	ДВСШ16.47.121	Ограничитель	1	Сталь 40	0,220
94	БНП-М10×16	Болт получистый накатной	10	Сталь 30	0,018
95	БНП-М10×20	Болт получистый накатной	2	Сталь 30	0,011
94	ГПШ-М10	Гайка черная шестигранная	7	Сталь Ст. 3	0,011
	ШП-10	Шайба пружинная	12	Сталь 65Г	0,0029
	Ш-1,5×10	Шплинт разводной	1	Сталь 10	0,004
	Ш-4×20	Шплинт разводной	2	Сталь 10	0,003
	ЗП-5×12	Заклепка с полукруглой головкой	4	Сталь Ст. 2	0,003
	ЗП-4×8	Заклепка с полукруглой головкой	4	Сталь Ст. 2	0,001
	ШШ-5,5	Шайба штампованная	8	Сталь Ст. 2	0,0005
—	ПЛ-17×3,5	Пломба штампованная	1	Сталь 10	0,002

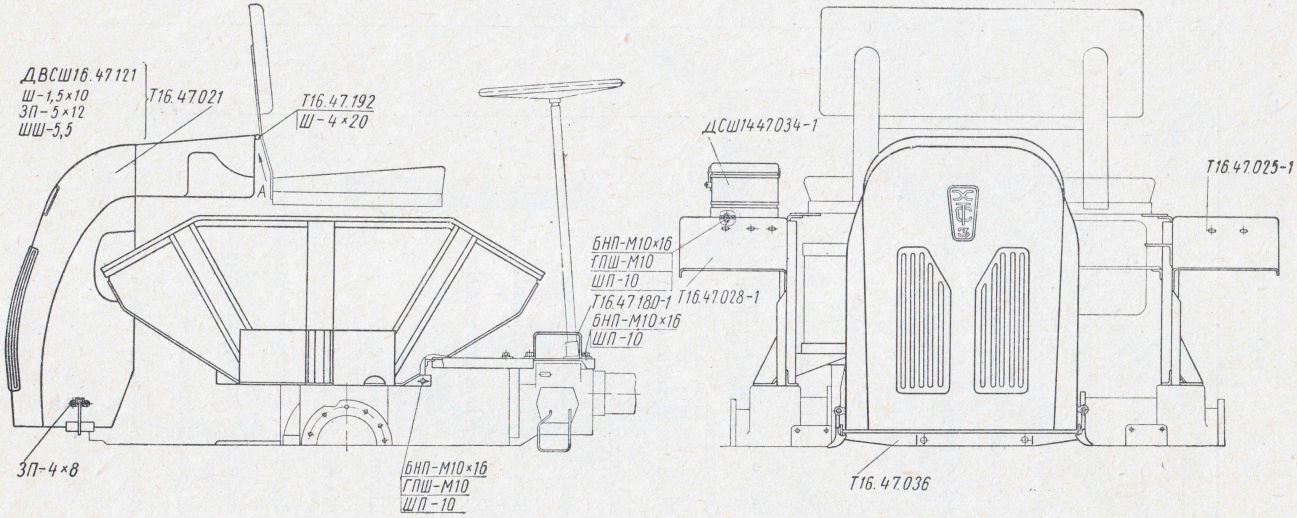

Фиг. 94. Обшивка трактора (Т16.47.001).

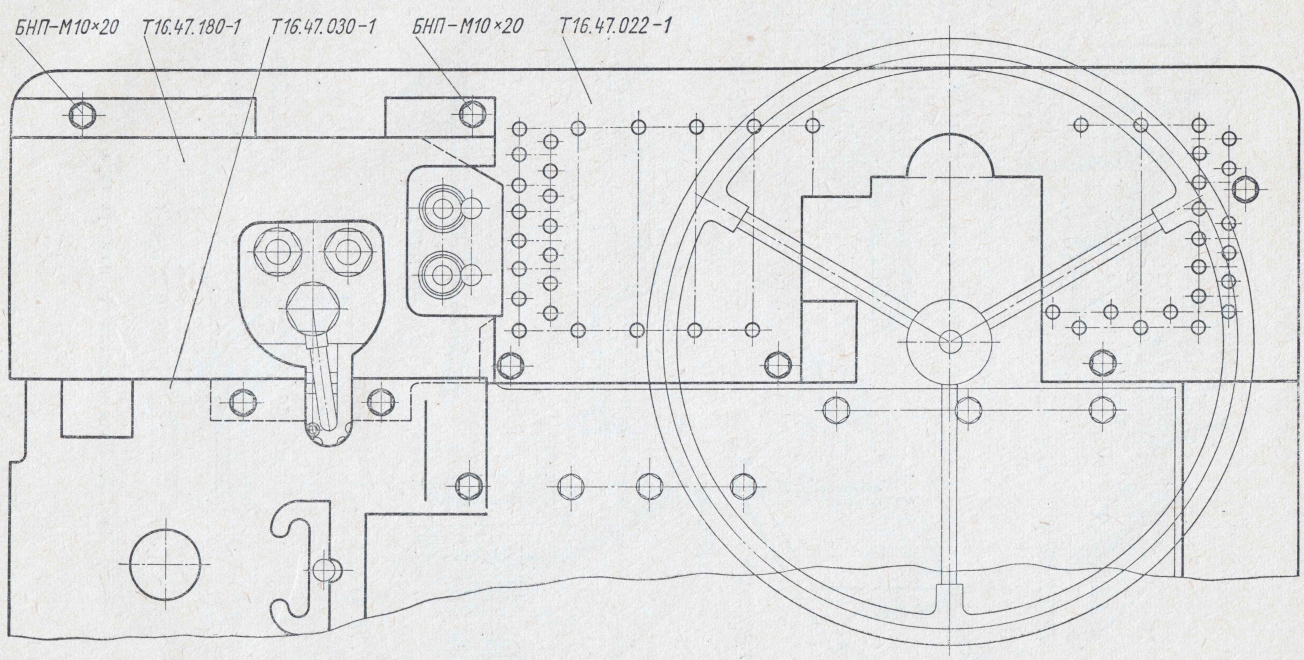

Фиг. 95. Обшивка трактора.

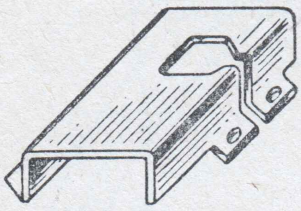

Т16.47.180-1

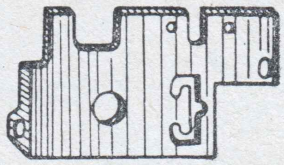

Т16.47.181

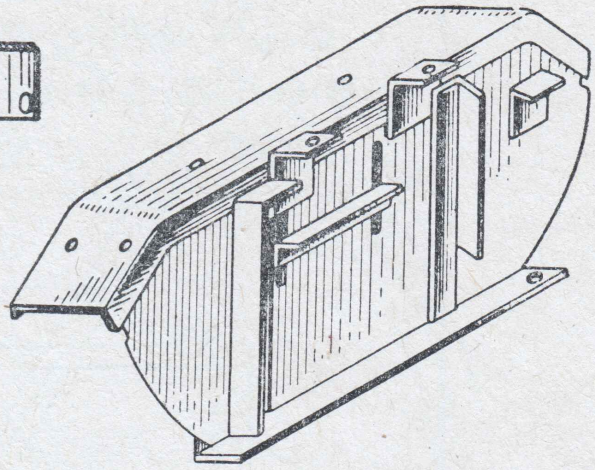

Т16.47.025-1

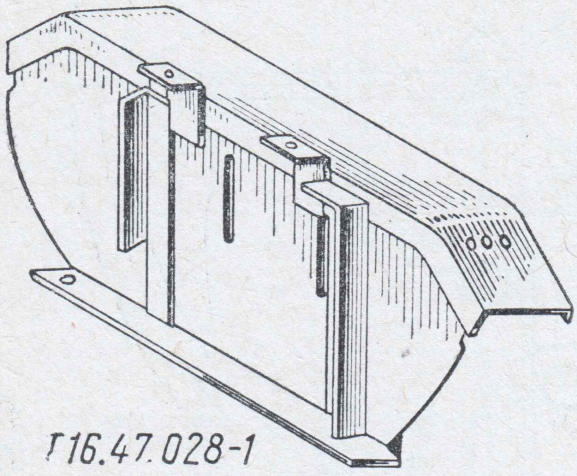

Т16.47.028-1

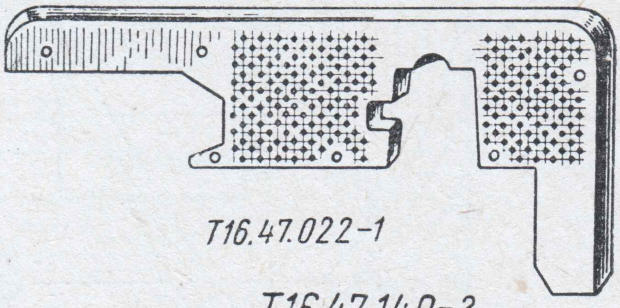

Т16.47.022-1

Т16.47.140-3

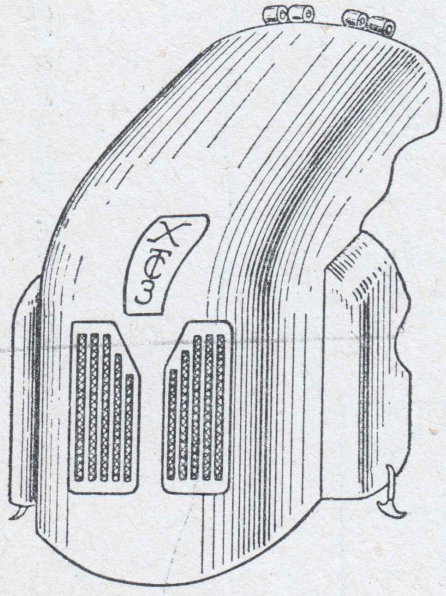

Т16.47.021

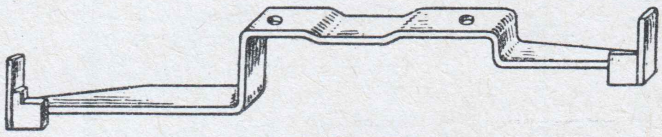

Т16.47.036

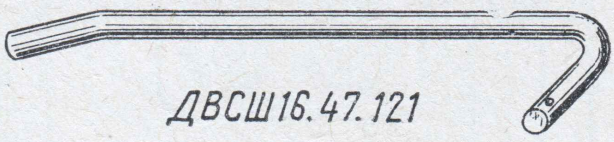

ДВСШ16.47.121

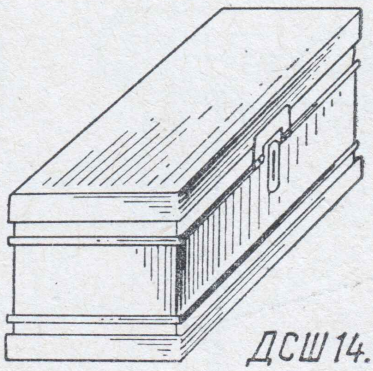

ДСШ14.47.034-1

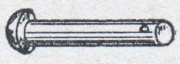

Т16.47.192

Фиг. 96. Узлы и детали обшивки трактора.

№ фигуры	Обозначение	Наименование	Количество	Материал	Вес в кг
2; 98	Т16.48.001-3	Монтаж электрооборудования и приборов . .	1	—	54,619
97	Т16.48.Сх-5	Схема электрооборудования и приборов . .	1	—	45,812
99	Т16.48.022	Опора аккумулятора в сборе	1	—	1,545
	Т16.48.024А	Подставка аккумулятора в сборе	1	—	3,275
	Т16.48.035-6	Щиток приборов в сборе	1		1,580
98; 99	Т16.48.039-1	Трубка манометра масла в сборе	1	—	0,200
98	Т16.48.128-3	Провод от аккумулятора к включателю «массы»	1	АСОЛ, ГОСТ 974-47	l=300 мм
	Т16.48.129-1	Провод от аккумулятора к стартеру	1	АСОЛ, ГОСТ 974-47	l=565 мм
	Т16.48.132-2	Провод от соединительной втулки к правой фаре	1	ПГВА	l= =1050мм
—	Т16.48.044	Пучок проводов	1	—	—
—	Т16.48.045-3	Пучок проводов	1	—	—

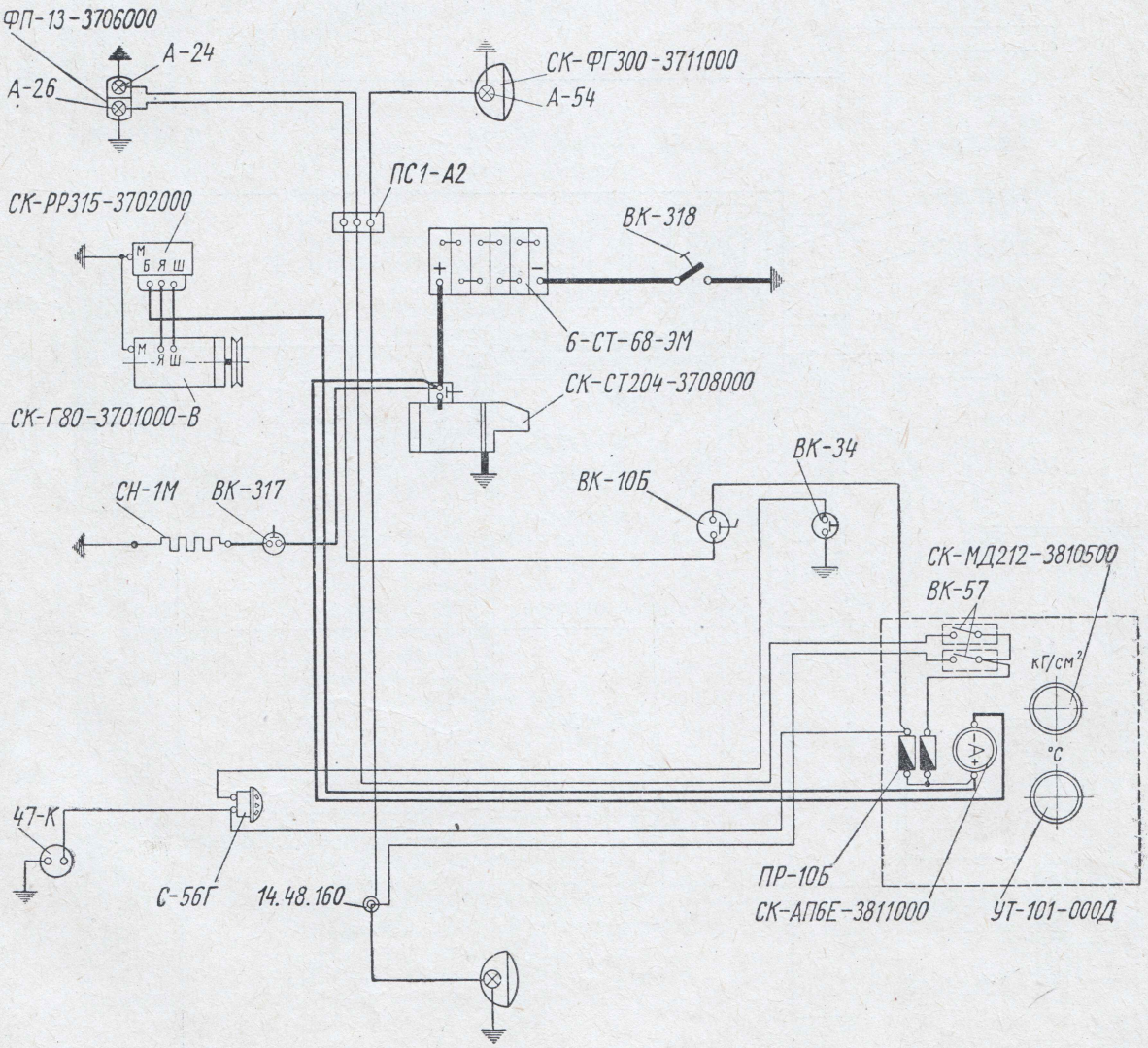

Фиг. 97. Схема электрооборудования (Т16.48.Сх-5).

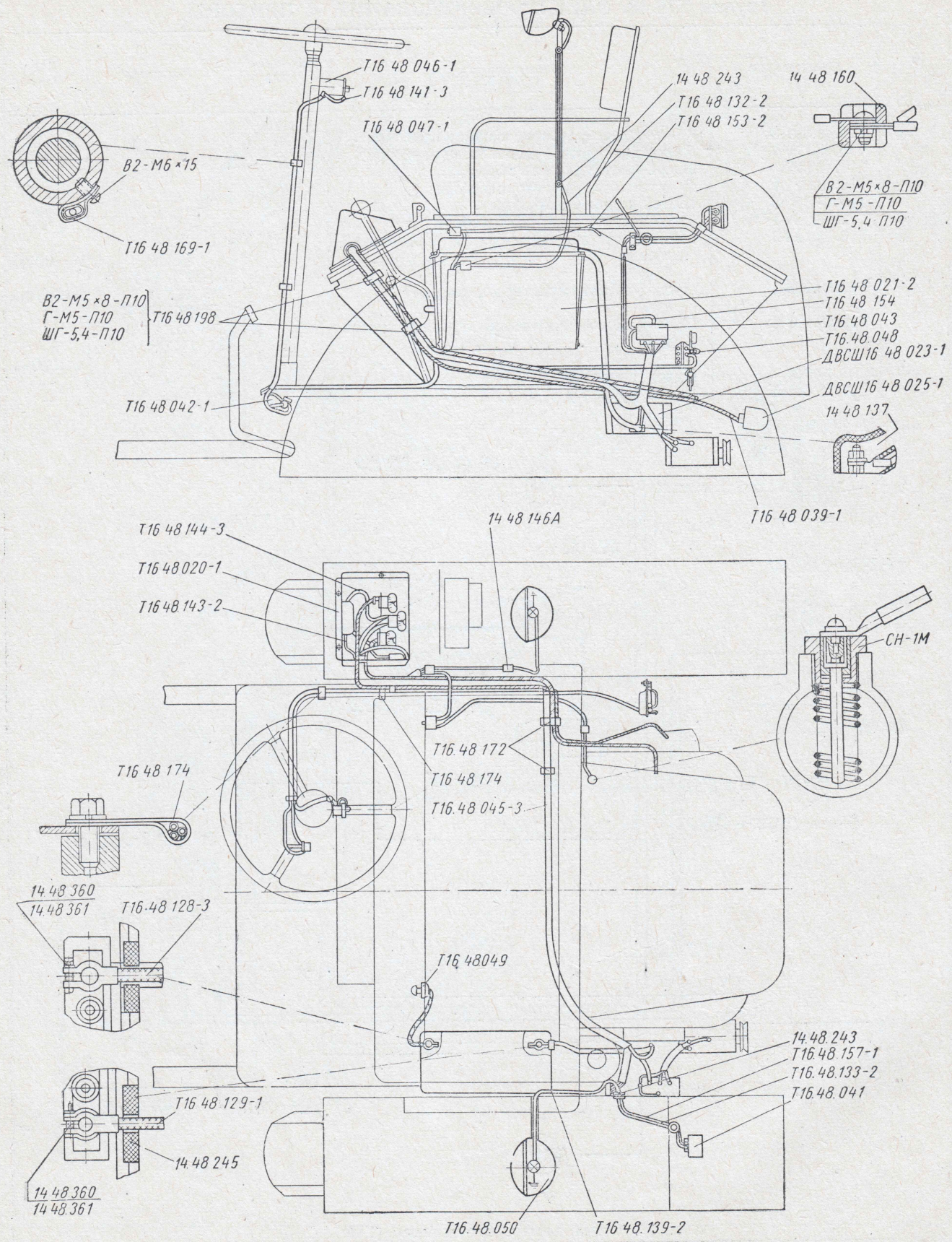

Фиг. 98. Монтаж электрооборудования и приборов (Т16.48.001-3). Провода.

№ фигуры	Обозначение	Наименование	Количество	Материал	Вес в *кг*
98	Т16.48.133-2	Провод от лампы номерного знака к соединительной панели	1	ПГВА	*l*=300 *мм*
—	Т16.48.135-3	Провод-перемычка (включатель-выключатель)	1	ПГВА	*l*=120 *мм*
—	Т16.48.138-3	Провод от кнопки сигнала к сигналу	1	ПГВА	*l*=1700 *мм*
98	Т16.48.139-2	Провод от соединительной панели к левой фаре	1	ПГВА	*l*=780 *мм*
	Т16.48.141-3	Провод от кнопки сигнала на «массу»	1	ПГВА	*l*=100 *мм*
	Т16.48.143-2	Провод от предохранителя к включателю	1	ПГВА	*l*=180 *мм*
	Т16.48.144-3	Провод от предохранителя к амперметру	1	ПГВА	*l*=200 *мм*
99	Т16.48.145-1	Кронштейн заднего фонаря	1	Сталь Ст. 3	
98	Т16.48.153-2	Провод от кнопки спирали к спирали накаливания	1	ПГВА	*l*=650 *мм*
	Т16.48.154	Провод от «массы» к реле-регулятору	1	ПГВА	*l*=200 *мм*
—	Т16.48.155-1	Провод от штепсельной розетки на «массу»	1	ПГВА	*l*=70 *мм*
98	Т16.48.157-1	Провод от соединительной панели к лампе стоп-сигнала	1	ПГВА	*l*=300 *мм*
99	Т16.48.167-2	Кожух соединительной панели	1	Сталь 10	0,030
98; 99	Т16.48.169-1	Скоба	2	Сталь 10	0,004
99	Т16.48.171	Втулка	2	Сталь Ст. 3	0,015
98; 99	Т16.48.172	Скоба	2	Сталь 10	0,011
99	Т16.48.188	Скоба	1	Сталь 10	
	Т16.48.189	Скоба	1	Сталь 10	
—	Т16.48.190-1	Провод от штепсельной розетки к сигналу	1	ПГВА	*l*=200 *мм*
100	ДВСШ16.48.030-2	Кронштейн генератора в сборе	1	—	0,450
	ДВСШ16.48.128-2	Шкив генератора	1	Чугун СЧ 15-32	0,585
	ДСШ14.48.117	Скоба	1	Сталь 08	0,004
99	14.48.137	Наконечник изоляционный	1	Резина	0,004
98; 99	14.48.146А	Лента монтажная	*	Лента изоляционная	0,002
97	14.48.160	Втулка изоляционная	1	Резина	0,002
99	14.48.243	Втулка изоляционная	6	Резина	0,003
98; 99	14.48.245	Втулка изоляционная	3	Резина	0,010
	14.48.360	Болт	2	Сталь 40	0,042
	14.48.361	Гайка	2	Сталь 40	0,010
99	14.48.304-1	Прокладка	2	Резина	0,248
	14.48.312-1	Прокладка изоляционная	1	Картон	0,010
97; 100	СК-Г80-3701000-В	Генератор постоянного тока 12 *в*	1	—	6,255
	СК-СТ204-3708000	Стартер 12 *в*, 2,1 *л. с.*	1	—	10,800
	СК-РР315-3702000	Реле-регулятор 12 *в*, 10 *а*	1	—	0,970
	СК-АП6Е-3811000	Амперметр постоянного тока 12 *в*, 20—0—20 *а*	1	—	0,115
	С-56Г	Сигнал постоянного тока	1	—	—
97	ВК-34	Кнопка сигнала	1	—	0.034
97; 100	УТ-101-000Д	Термометр масла дистанционный	1	—	0,473
	СК-ФГ300-3711000	Фара тракторная	2	—	0,860
	ФП-13-3706000	Фонарь задний	1	—	0,430
97; 100	ВК-10Б	Включатель «Стоп»	1	—	0,067
97; 99	ПС1-А2	Панель соединительная	1	—	0,019
97	ВК-57	Выключатель	2	—	0,032
100	14.48.054А	Спираль накаливания (СН-1М)	2	—	0,105
97; 100	ВК-317	Включатель спирали накаливания	1	—	—
	ВК-318	Включатель «массы»	1	—	—
97	47-К	Розетка штепсельная	1	—	—
97; 100	СК-МД212-3810500	Манометр давления масла	1	—	0,057
	ПР-10Б	Блок предохранительный	1	—	0,050
	6-СТ-68-ЭМ	Батарея аккумуляторная	1	—	30,400
97	А-54	Лампа накаливания 12 *в*, 32 *св*	2	—	0,019
97; 100	А-24	Лампа накаливания 12 *в*, 3 *св*	1	—	0,075
97	А-26	Лампа накаливания 12 *в*, 21 *св*	1	—	0,018
—	А-10	Лампа накаливания 12 *в*, 15 *св*	2	—	—
—	ПЛТМ-5	Лампа переносная	1	—	—

* По потребности.

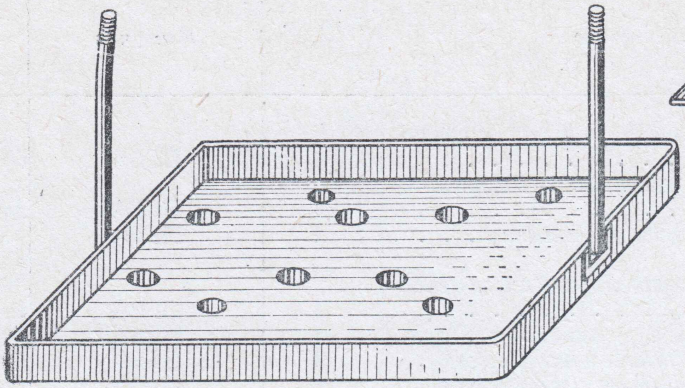

Т16.48.022

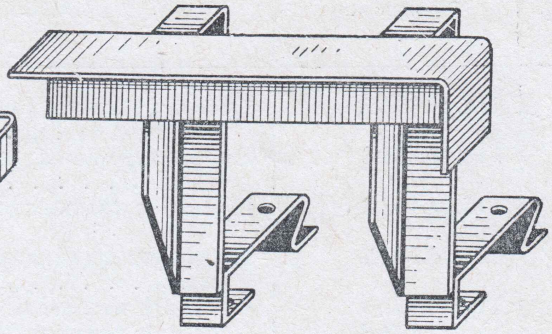

Т16.48.024-А

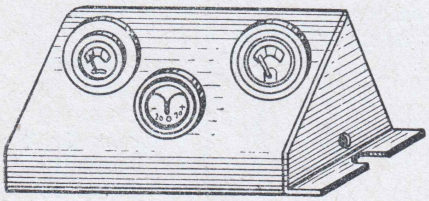

Т16.48.035-6

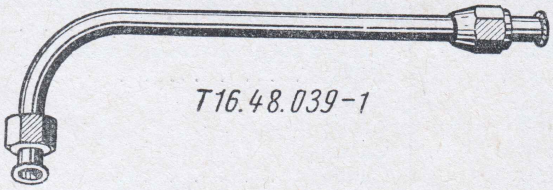

Т16.48.039-1



Т16.48.169



Т16.48.171



Т16.48.172



Т16.48.188

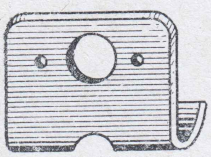

Т16.48.145-1

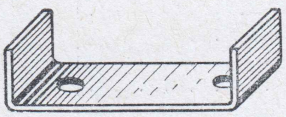

Т16.48.167-2



Т16.48.189

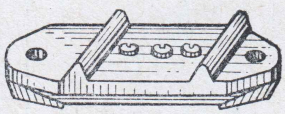

ПС1-А2

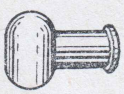

14.48.137

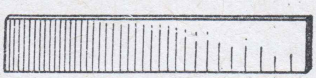

14.48.146А



14.48.243

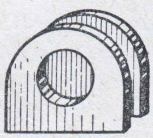

14.48.245

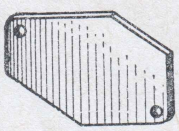

14.48.312-1



14.48.360



14.48.361



14.48.304-1

Фиг. 99. Узлы и детали электрооборудования.

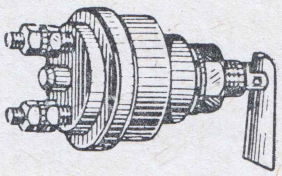

ВК-317

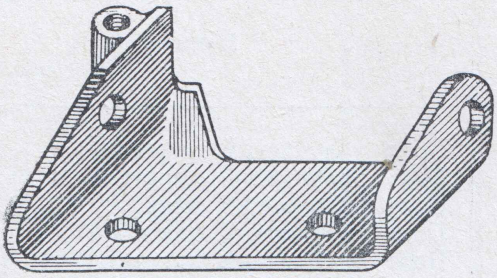

ДВСШ16.48.030-2

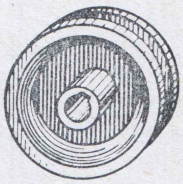

ДВСШ16.48.128-2

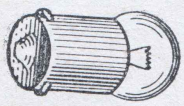

А-24



ДСШ14.48.117

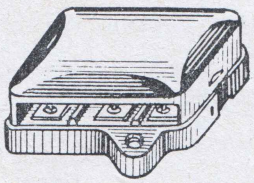

ПР-10Б

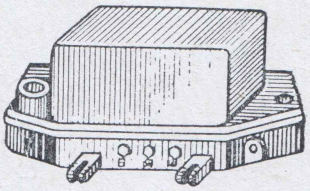

СК-РР315-3702000

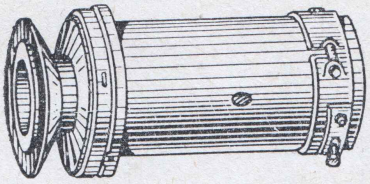

СК-Г80-3701000-В

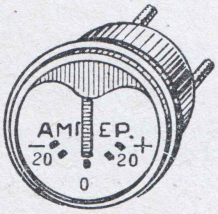

СК-АП6Е-3811000

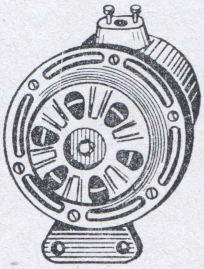

С-56Г

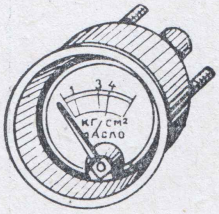

СК-МД212-3810500

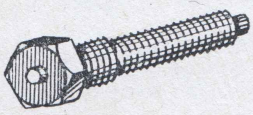

14.48.054А

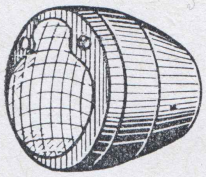

ФП-13-3706000

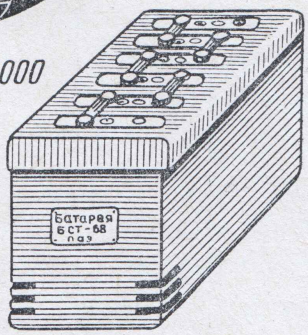

6-СТ-68-ЭМ

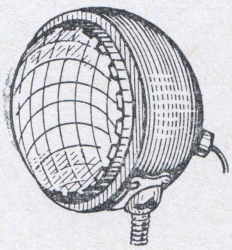

СК-ФГ300-3711000

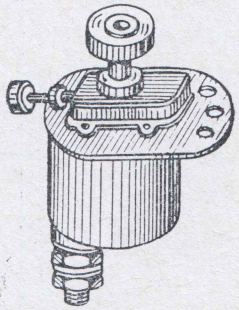

ВК-318

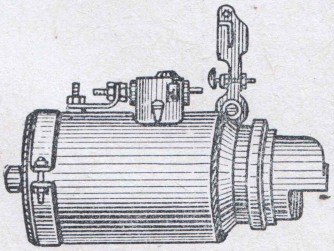

СК-СТ204-3708000

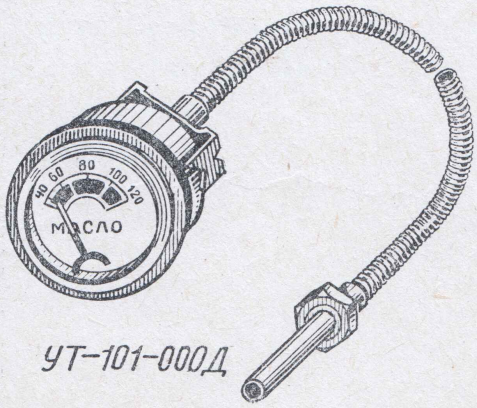

УТ-101-000Д

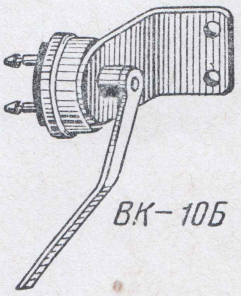

ВК-10Б

Фиг. 100. Узлы и детали электрооборудования.

№ фигуры	Обозначение	Наименование	Количество	Материал	Вес в *кг*
—	БНП-М8×16	Болт получистый накатной	2	Сталь 30	0,011
—	БПО-М8×20	Болт получистый накатной	7	Сталь 30	0,012
—	БПО-М8×25	Болт получистый накатной	1	Сталь 30	0,014
—	БНП-М8×45	Болт получистый накатной	1	Сталь 30	0,019
—	БНП-М10×25	Болт получистый накатной	6	Сталь 30	0,022
—	В2-М4×8	Винт	11	Сталь 20	0,0010
—	В2-М4×18	Винт	1	Сталь 20	0,0018
—	В4×М6×40	Винт	2	Сталь 20	0,008
98	В2-М5×8-П10	Винт	1	Сталь 20	0,0017
	В2-М6×16	Винт	2	Сталь 20	0,004
	Г-М5-П10	Гайка чистая шестигранная луженая	1	Сталь 40	0,0015
—	ГБ-М6	Гайка-барашек	2	Сталь Ст. 3	0,0090
—	ГШ-М10	Гайка	1	Сталь 40	0,011
—	Г-М4	Гайка	3	Сталь 40	0,001
—	ГШ-М6	Гайка	4	Сталь 40	0,003
—	ГШО-М12	Гайка	2	Сталь 10	0,162
—	ГПШ-М10	Гайка	8	Сталь 10	0,011
—	ГШ-М8	Гайка черная шестигранная	9	Сталь Ст. 3	0,006
—	ШГ-4,4	Шайба пружинная	12	Сталь 65Г	0,0001
98	ШГ-5,4-П10	Шайба пружинная	1	Сталь 65Г	0,004
—	ШГ-6,5	Шайба пружинная	8	Сталь 65Г	0,0008
—	ШП-8	Шайба пружинная	13	Сталь 65Г	0,0016
—	ШП-10	Шайба пружинная	10	Сталь 65Г	0,0029
—	ШП-12	Шайба пружинная	2	Сталь 65Г	0,0047
—	ШШ-9	Шайба штампованная	1	Сталь Ст. 2	0,003
—	ЗП-4×8	Заклепка с полукруглой головкой	4	Сталь Ст. 2	0,0012
—	ЗТ2-4×8	Заклепка трубчатая с плоской головкой	4	Латунь Л62	0,0011
—	ПЛ-17×3,5	Пломба штампованная	2	—	0,002

Группа ДВСШ16.49. ИНСТРУМЕНТ И ПРИНАДЛЕЖНОСТИ

№ фигуры	Обозначение	Наименование	Количество	Материал	Вес в *кг*
101	ДВСШ16.49.202-1	Ключ фасонной гайки	1	Сталь 40	1,130
	ДСШ14.49.114	Прокладка для питьевого бачка	1	Войлок	0,040
	ДСШ14.49.123	Кольцо пружинное	1	Проволока	0,040
	7.49.021	Воронка для масла в сборе	1	—	0,075
	7.49.030	Шприц для керосина	1	—	0,760
	7.49.038	Струбцина для брикетной вулканизации камер однозажимная	1	—	0,830
	7.49.039	Аптечка автомобильная АР-4 для ремонта шин	1	—	1,200
	7.49.042	Домкрат двухтонный с удлинителем	1	—	5,200
	7.49.112	Ключ торцовый 41—46	1	Сталь 20	0,600
	7.49.127	Ключ торцовый 19—22	1	Сталь 20	0,300
	ИТ-001	Молоток слесарный 0,8 *кг*	1	—	0,800
	ИТ-002	Пассатижи	1	Сталь 40Х	0,538
	ИТ-003	Ключ специальный разводной 36	1	—	0,670
	ИТ-005	Бородок 4, ГОСТ 7214-54	1	Сталь У7А	0,060
	ИТ-006А	Отвертка специальная	1	—	0,170
	ИТ-012	Лопатка для монтажа шин «450»	1	Сталь 40	0,648
101	ИТ-013	Лопатка для монтажа шин «530»	1	Сталь 40	1,570
—	ИТ-025	Шприц рычажно-плунжерный для смазки в сборе	1	Комплект	1,445
101	ИТ-119	Ключ гаечный двусторонний 8—9	1	Сталь 40Х	0,033
	ИТ-102	Ключ гаечный двусторонний 10—12	1	Сталь 40Х	0,060
	ИТ-103	Ключ гаечный двусторонний 11—14	1	Сталь 40Х	0,080
	ИТ-106	Ключ гаечный двусторонний 17—19	1	Сталь 40Х	0,166
	ИТ-109	Ключ гаечный двусторонний 22—24	1	Сталь 40	0,293
	ИТ-112	Ключ гаечный двусторонний 27—32	1	Сталь 40	0,590
	ИТ-141	Ключ торцовый 14—17	1	Сталь 40	0,415
	ИТ-147	Ключ торцовый 27	1	Сталь 40	1,05
	ИТ-180	Ключ 55—62	1	Сталь 40	0,390
	М-17052	Насос для шин	1	—	2,350
—	АА-17080-А2	Домкрат двухтонный	1	—	3,951
101	СК-МДЗА-3912200	Манометр шинный	1	—	0,057
—	ГШ-М8	Гайка черная штампованная	2	Сталь Ст. 3	0,006
—	ЗП-6×40	Заклепка с полукруглой головкой	1	Сталь Ст. 2	0,008
—	ШШ-9	Шайба штампованная	2	Сталь Ст. 2	0,0023
—	Ш-6×70	Шплинт разводной	2	Сталь Ст. 1	0,018

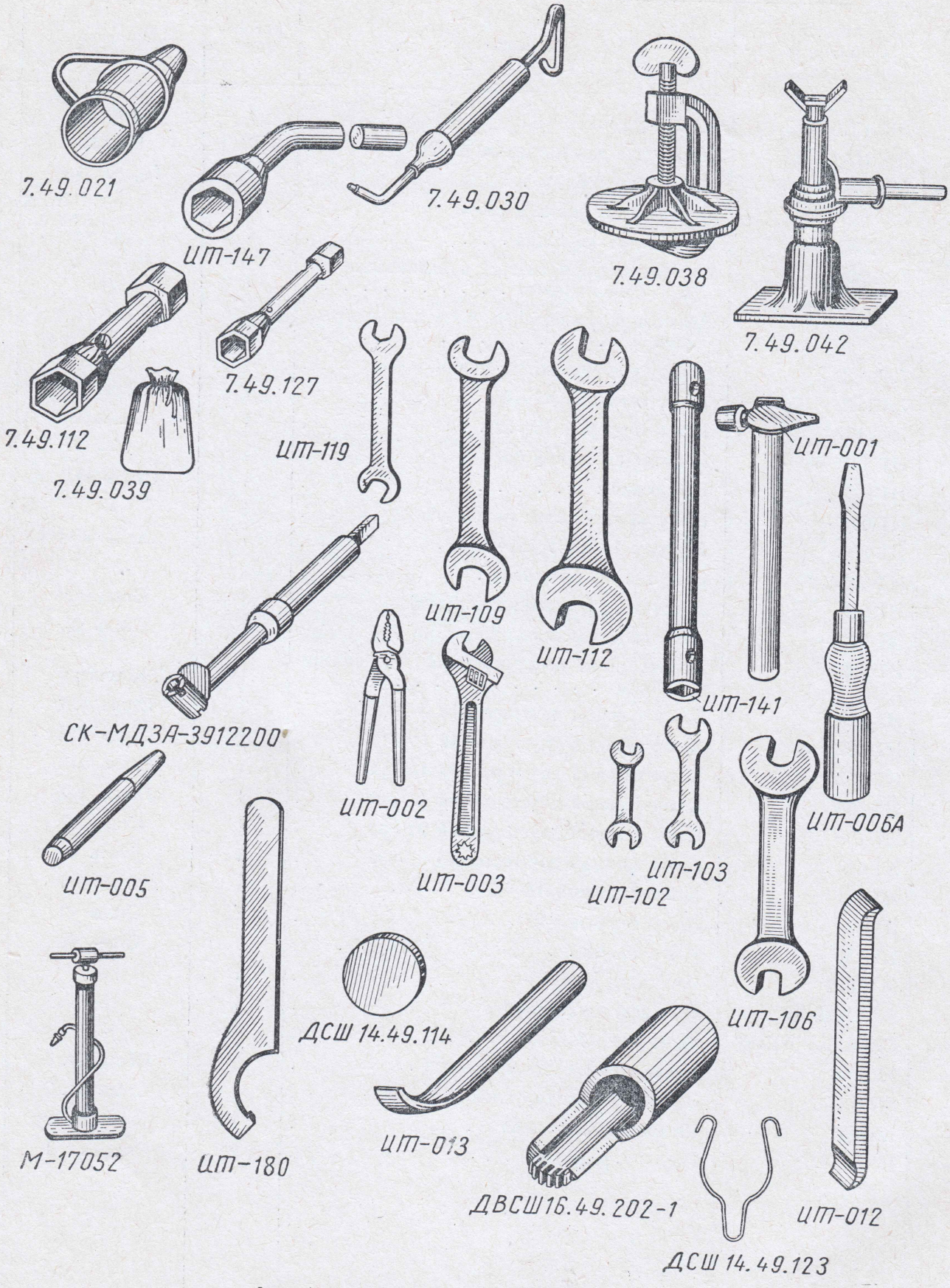

Фиг. 101. Инструмент и принадлежности.

Группа Т16.52. ПРИВОДНОЙ ШКИВ

№ фигуры	Обозначение	Наименование	Количество	Материал	Вес в *кг*
102	Т16.52.001	Установка приводного шкива	1	—	48,100
	Т16.52.022	Вал приводного шкива карданный в сборе	1	—	10,475
102; 103; 105	Т16.52.025	Труба карданного вала в сборе	1	—	7,960
102	ДСШ14.52.021	Шкив приводной в сборе	1	—	34,125
104; 105	ДСШ14.52.024	Шкив в сборе	1	—	9,272
102; 103; 105	ДСШ14.52.026	Втулка шлицевая в сборе	1	—	1,350
102; 105	ДСШ14.52.027	Планка предохранительная в сборе	1	—	2,000
102; 103	ШПИ-12Б	Шарнир кардана	2	—	1,145
104; 105	ДСШ14.52.101	Корпус приводного шкива	1	Чугун СЧ 21-40	9,900
	ДСШ14.52.102-1	Вал приводного шкива ведущий	1	Сталь 40Х	3,800
102; 104; 105	ДСШ14.52.103	Шестерня ведущая	1	Сталь 18ХГТ	1,140
104; 105	ДСШ14.52.104	Втулка ведущего вала распорная	1	Сталь 10	0,280
	ДСШ14.52.105	Стакан подшипника большой	1	Чугун СЧ 15-32	2,010
	ДСШ14.52.106	Прокладка регулировочная большая	*	Сталь 10кп	0,001
104; 105	ДСШ14.52.107	Прокладка регулировочная большая	*	Сталь 10кп	0,0026
	ДСШ14.52.108	Прокладка регулировочная большая	*	Сталь 10кп	0,0051
	ДСШ14.52.109	Крышка подшипника	1	Чугун СЧ 15-32	0,670
	ДСШ14.52.110	Прокладка крышки	1	Картон	0,002
	ДСШ14.52.111	Вал приводного шкива ведущий	1	Сталь 18ХГТ	1,370
	ДСШ14.52.112	Стакан подшипника малый	1	Чугун СЧ 15-32	1,850
	ДСШ14.52.113	Прокладка регулировочная малая	*	Сталь 10кп	0,001
	ДСШ14.52.114	Прокладка регулировочная малая	*	Сталь 10кп	0,003
	ДСШ14.52.115	Прокладка регулировочная малая	*	Сталь 10кп	0,005
	ДСШ14.52.116	Корпус уплотнения	1	Чугун СЧ 15-32	1,930
	ДСШ14.52.117	Прокладка корпуса уплотнения	1	Картон	0,008
	ДСШ14.52.118	Втулка ведомого вала распорная	1	Сталь 20	0,200
102; 105	ДСШ14.52.123	Щиток	1	Сталь 08	1,500
104; 105	ДСШ14.52.124А	Шайба	1	Сталь Ст. 3	0,038
104	ДСШ14.37.120	Шайба стопорная	2	Сталь Ст. 2	0,009
102; 103; 104; 105	ДСШ14.57.103	Шпонка сегментная	5	Сталь 40	0,020
105	ША-001	Кольцо уплотнителя	4	Пробка	0,003
	ША-401	Корпус уплотнителя	4	Сталь 08кп	0,014
	ША-403	Крышка	4	Сталь МСт. 2	0,026
	ША-404	Пластина	4	Сталь МСт. 2	0,008
	ША-604	Вилка круглого вала	2	Сталь 40	0,900
	ША-606	Крестовина	1	Сталь 20Х	0,192
104	306	Шарикоподшипник радиальный однорядный	2	—	0,400
	307	Шарикоподшипник радиальный однорядный	1		0,260
	406	Шарикоподшипник радиальный однорядный	1	—	0,300
—	704902	Роликоподшипник игольчатый	4	—	0,050
104	СК-45×65×12	Сальник каркасный	2	—	—
—	БНП-М6×16	Болт получистый накатной	8	Сталь 30	0,006
104	БПО-М8×30	Болт получистый накатной	8	Сталь 30	0,015
	ГШ-1М18	Гайка черная шестигранная	2	Сталь 40	0,037
	ШП-8	Шайба пружинная	8	Сталь 65Г	0,002
—	ПК $^1/_4$″	Пробка с шестигранной головкой	1	Сталь 30	0,013
104	ПК $^1/_2$″	Пробка с шестигранной головкой	2	Сталь 30	0,057
—	М1-В1-45	Масленка	2	—	0,020
102; 103	Ш-4×30	Шплинт	4	Сталь Ст. 1	0,003
—	ЗП-6×24	Заклепка стальная с полукруглой головкой	2	Сталь 10	0,010
104	А31-62	Пробка для стыков регулировочных прокладок	4	Войлок авиационный	0,0001

* По потребности.

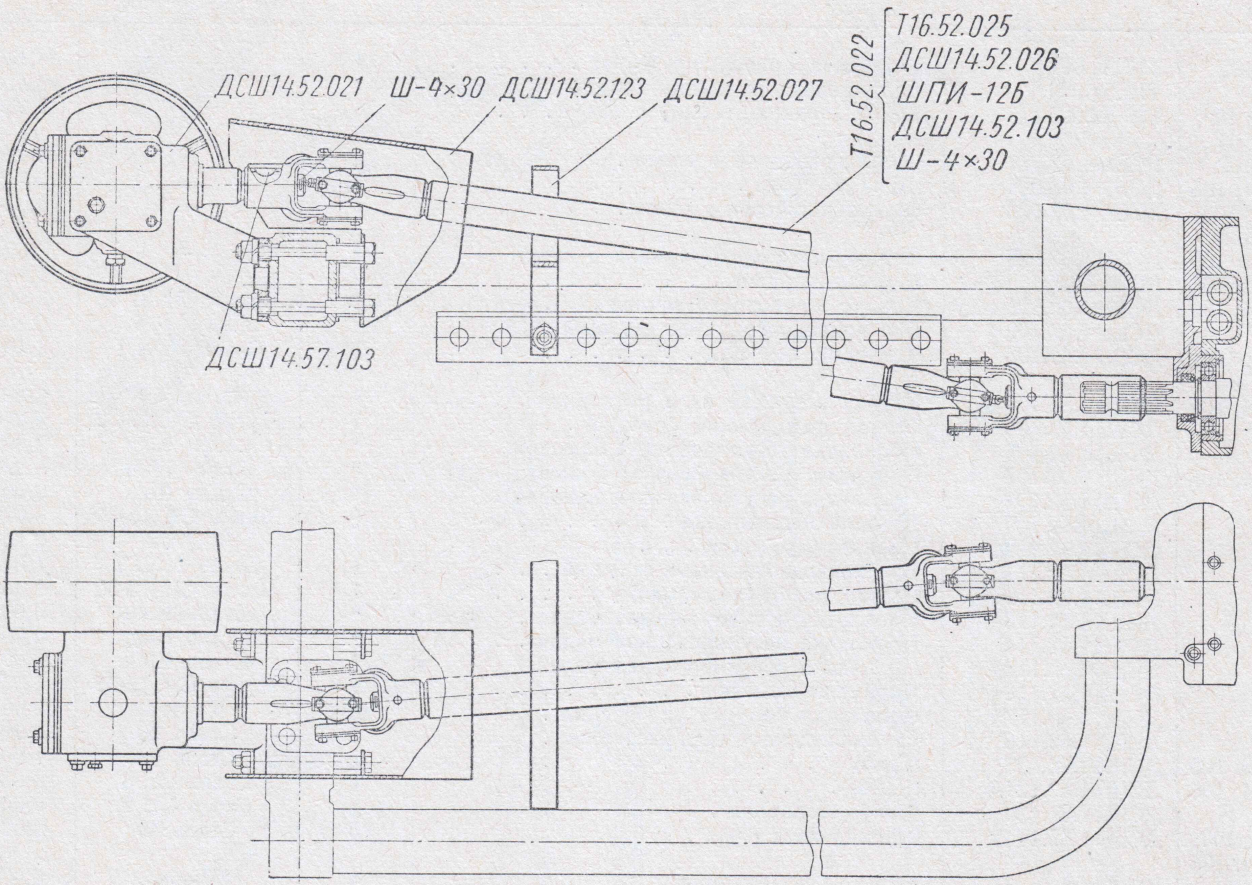

Фиг. 102. Установка шкива (Т16.52.001).

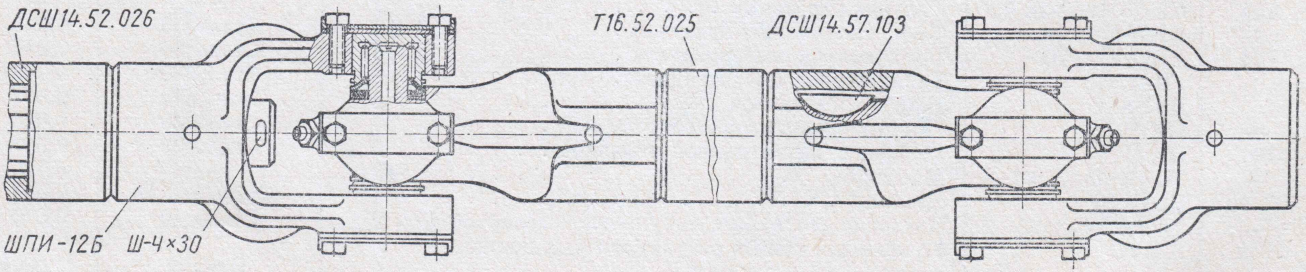

Фиг. 103. Карданный вал приводного шкива.

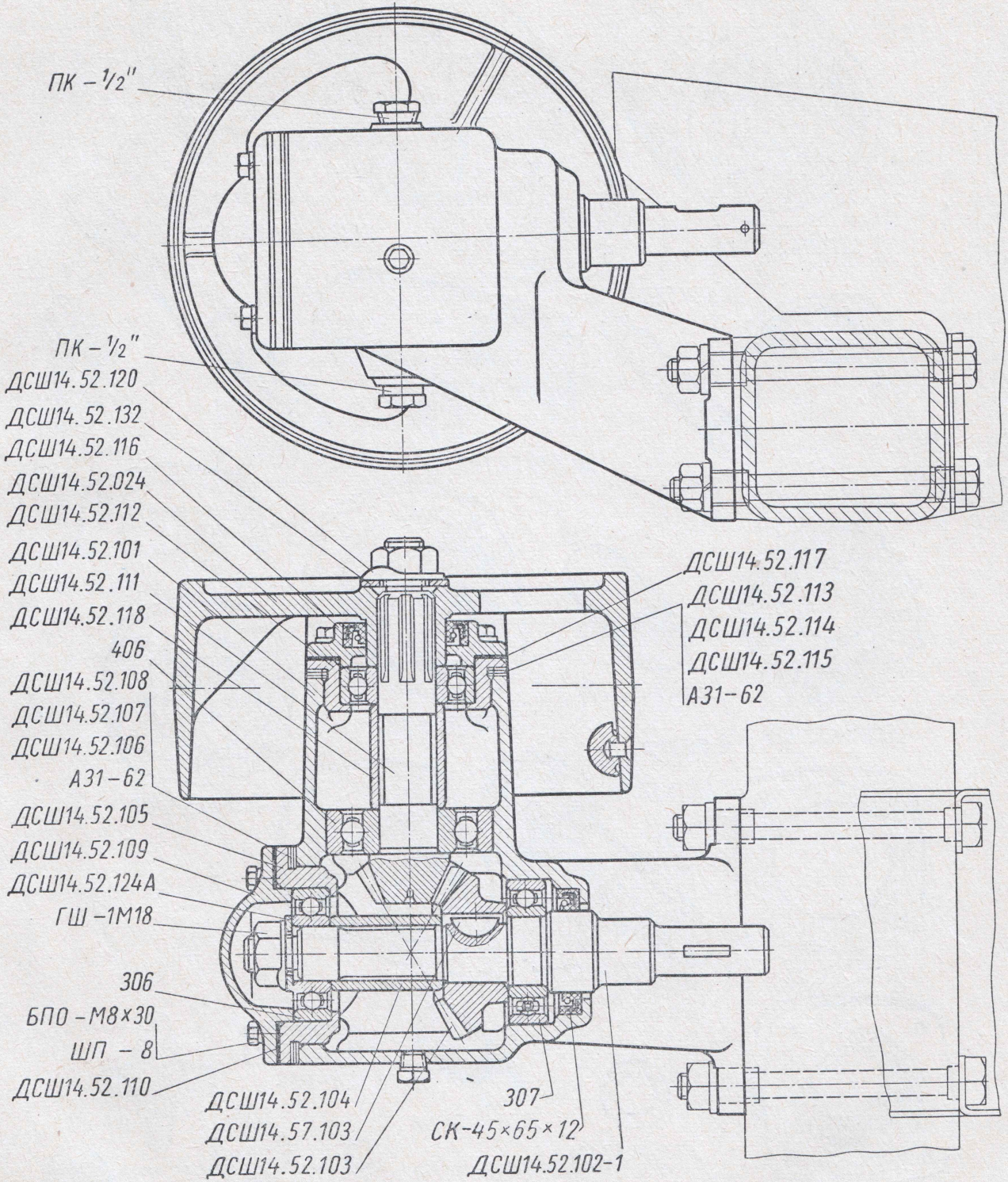

Фиг. 104. Приводной шкив.

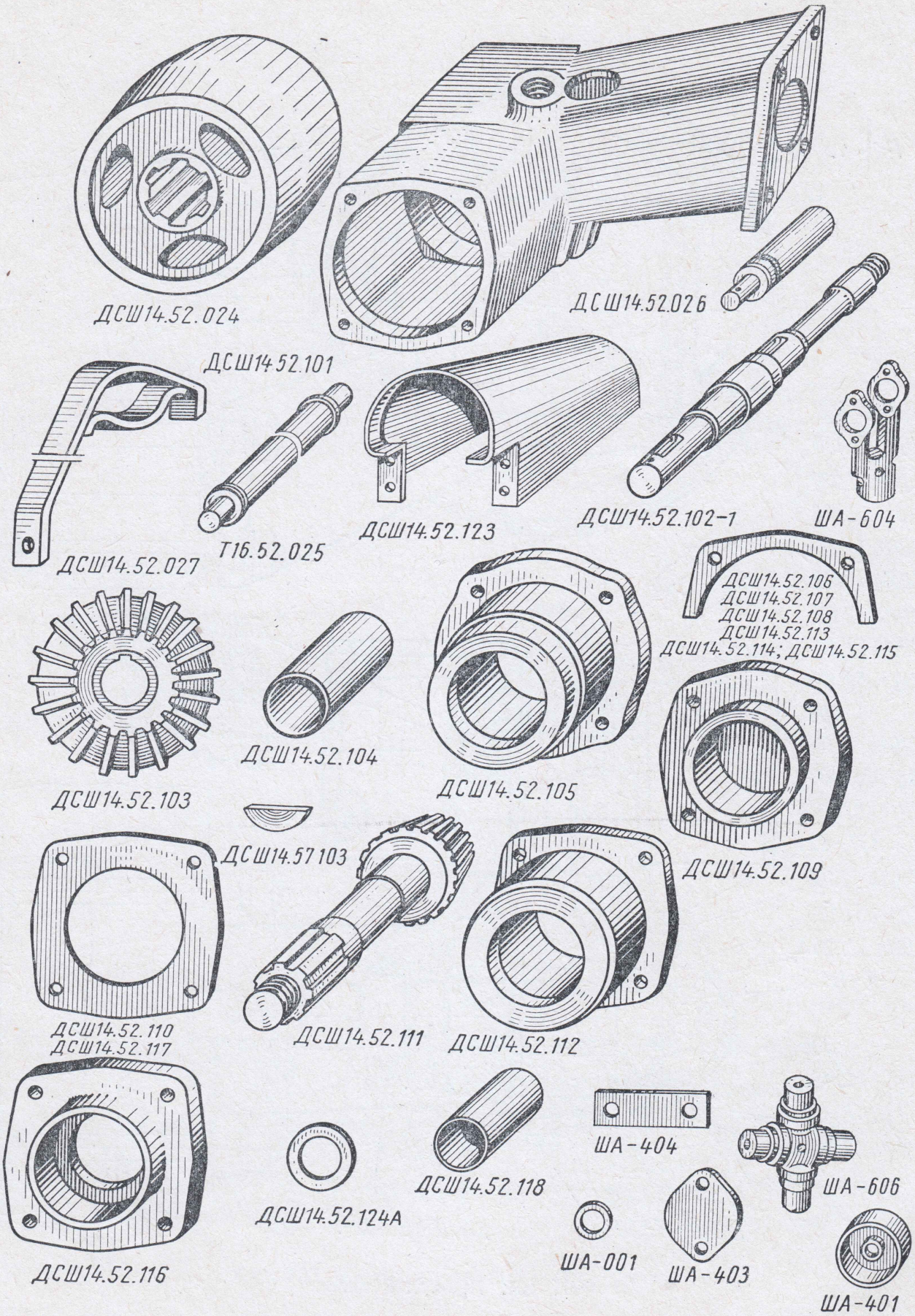

Фиг. 105. Узлы и детали приводного шкива.

Группа ДВСШ16.53. НАВЕСНОЕ СЛЕДОЗАДЕЛЫВАЮЩЕЕ ПРИСПОСОБЛЕНИЕ

№ фигуры	Обозначение	Наименование	Количество	Материал	Вес в *кг*
106; 107	ДВСШ16.53.001	Приспособление навесное следозаделывающее	1	—	44,938
106; 108	ДВСШ16.53.023	Рычаг в сборе	1	—	5,940
	ДВСШ16.53.024	Брус грядиля наклонный в сборе	2	—	7,950
107; 108	ДСШ14.53.021	Пластина зажимная в сборе	2	—	0,226
106; 108	ДСШ14.53.025	Брус грядиля горизонтальный в сборе	2	—	3,990
107; 108	ДСШ14.53.101	Опора	2	Чугун КЧ 30-6	2,000
	ДСШ14.53.102	Втулка	2	Чугун КЧ 30-6	1,050
106; 108	ДСШ14.53.117	Пружина предохранительная	4	Проволока	0,220
	ДСШ14.53.118	Ось грядиля	4	Сталь 40	0,060
	ДСШ14.53.119	Ось предохранительной пружины	2	Сталь 40	0,048
	ДСШ14.53.121	Винт	2	Сталь 40	0,050
	КРТ-12	Стойка с лапой (захватом 145 *мм*) по ГОСТу 1343-59	2	—	1,103
107	БНП-М14×45	Болт получистый накатной	2	Сталь 30	0,068
	БНП-М14×75	Болт получистый накатной	4	Сталь 30	0,098
	ГШО-М14	Гайка черная шестигранная	6	Сталь 40	0,021
106	ГШО-1М16	Гайка получистая шестигранная облегченная	2	Сталь 10	0,042
—	ЗПТ-6×14	Заклепка с потайной головкой	6	Сталь Ст. 2	0,0046
107	ШП-14	Шайба пружинная	6	Сталь 65Г	0,007
106	ШШ-13	Шайба штампованная	10	Сталь Ст. 2	0,005
107	ШШ-19	Шайба штампованная	1	Сталь Ст. 2	0,021
	М1-А1	Масленка	2	—	0,010
106	Ш-3×25	Шплинт	12	Сталь Ст. 1	0,002
107	Ш-4×25	Шплинт	1	Сталь Ст. 1	0,003

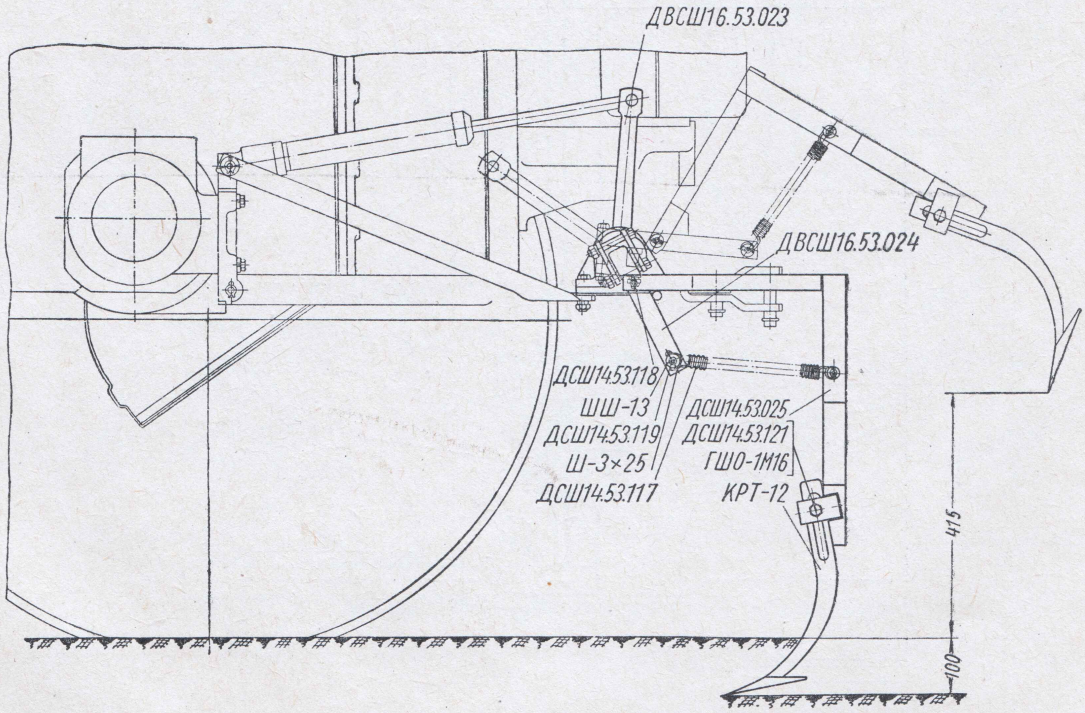

Фиг. 106. Навесное следозаделывающее приспособление (ДВСШ16.53.001).

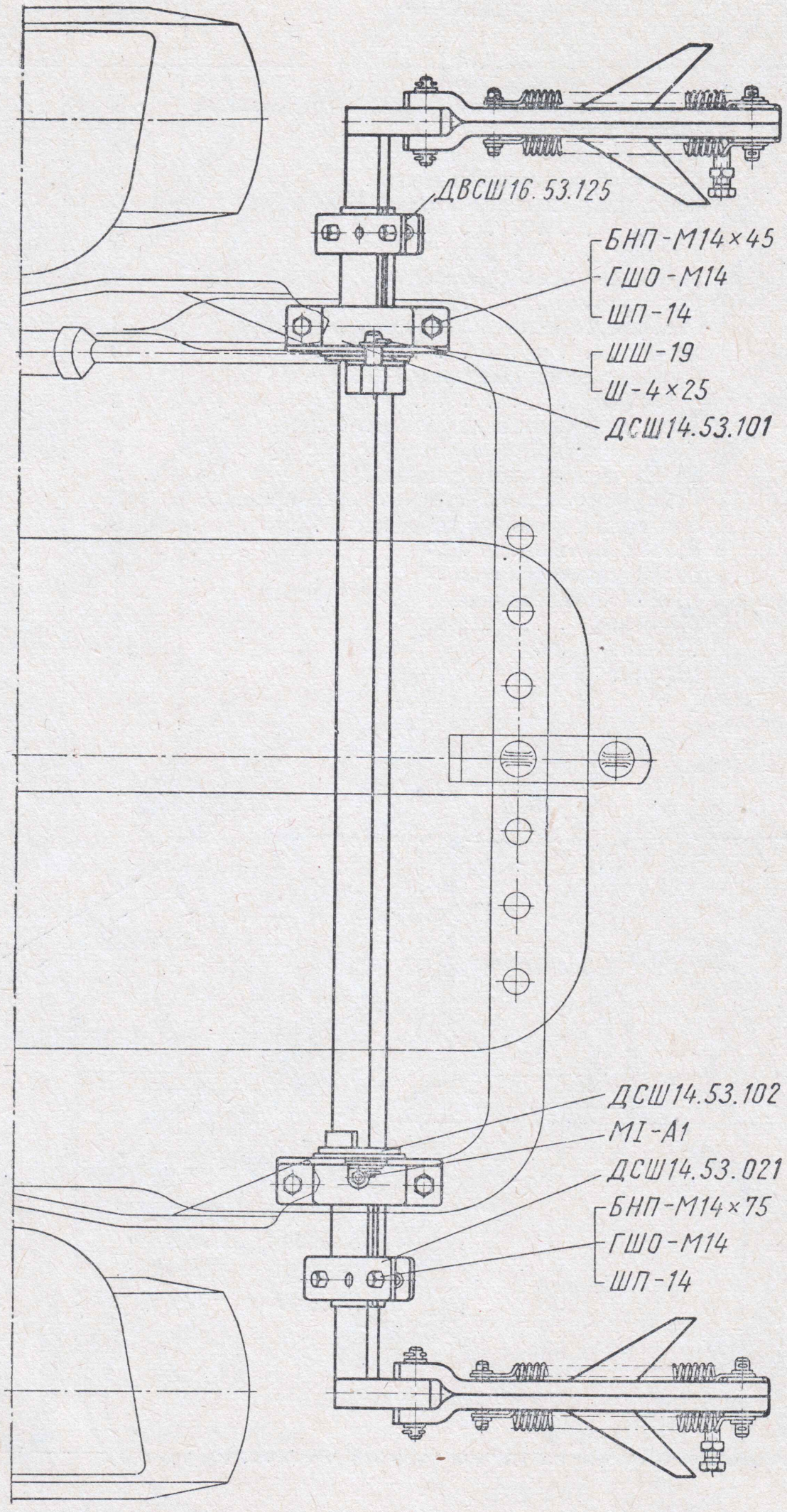

Фиг. 107. Навесное следозаделывающее приспособление (ДВСШ53.001).

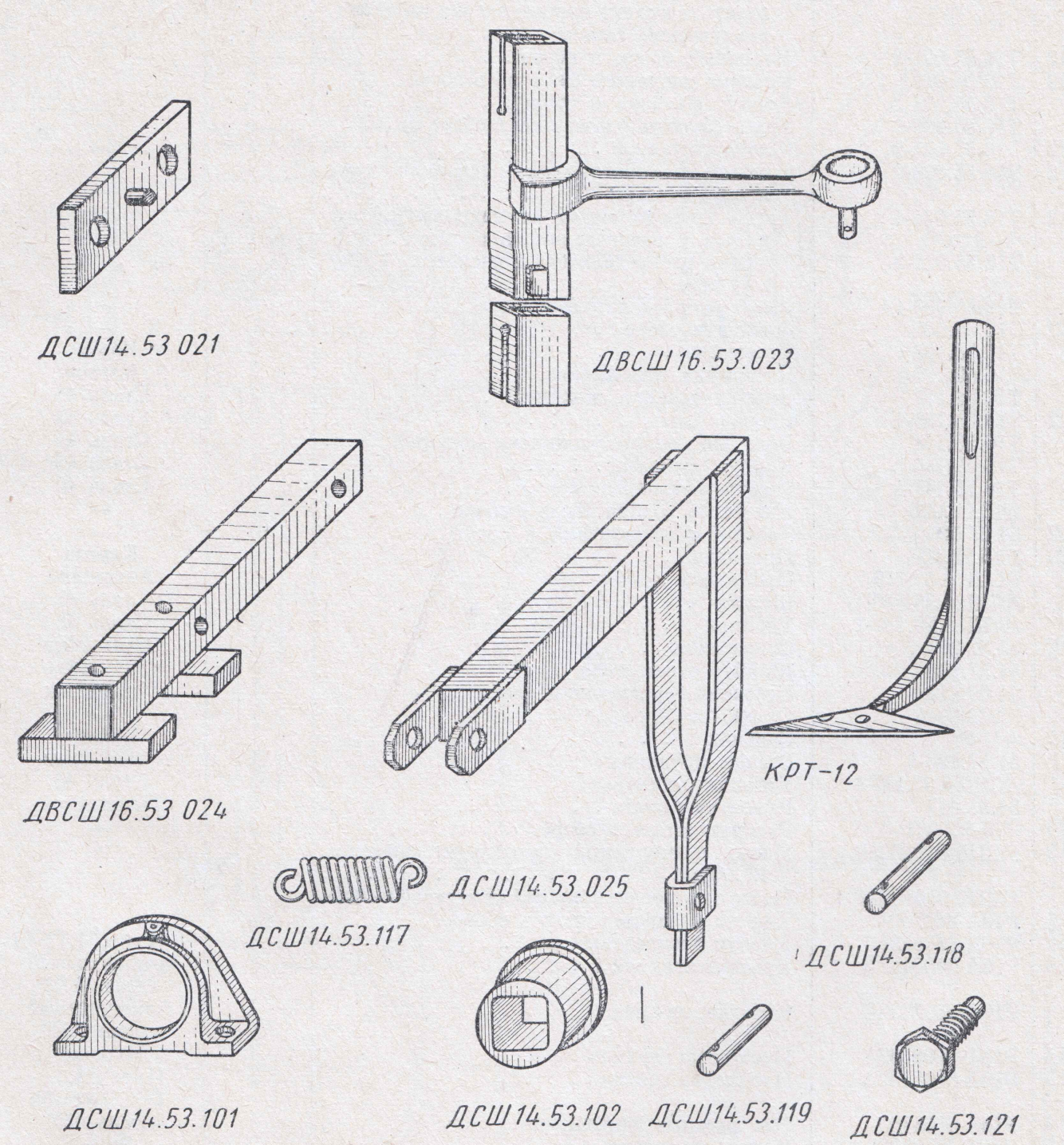

Фиг. 108. Узлы и детали следозаделывающего приспособления.

Группа Т16.55. МАСЛЯНЫЙ НАСОС, БАЧОК И РАСПРЕДЕЛИТЕЛЬ

№ фигуры	Обозначение	Наименование	Количество	Материал	Вес в *кг*
2; 109	Т16.55.001-1	Установка масляного насоса, бачка, распределителя и схема присоединения узлов гидравлической системы	1	—	4,250
109; 112	Т16.55.021-2	Масляный бачок в сборе	1	—	1,330
110; 112	Т16.55.022А-1	Крышка масляного фильтра в сборе	1	—	0,175
	Т16.55.024-2	Корпус фильтра в сборе	1	—	0,350
112	Т16.55.026-1	Труба фильтра с клапаном в сборе	1	—	0,240
110; 112	Т16.55.028-2	Шланг составной	2	—	1,025
109; 112	Т16.55.030-2	Труба от масляного бачка к гидравлическому насосу в сборе	1	—	0,300
110; 112	Т16.55.031-1	Труба подвода масла от гидравлического насоса к распределителю в сборе	1	—	0,515
	Т16.55.032-3	Труба от распределителя к масляному бачку в сборе	1	—	0,202
112	Т16.55.033-1А	Рычаг распределителя в сборе	2	—	0,430
109; 112	Т16.55.035	Фланец в сборе	1	—	—
	Т16.55.109А	Прокладка	3	Картон	0,014
	Т16.55.127А	Прокладка под фланец	1	Картон	0,003
	Т16.55.131	Болт угольника зажимной	2	Сталь 45	0,050
110; 112	Т16.55.135-1	Штуцер	2	Сталь 45	0,100
109	Т16.55.141	Болт поворотного угольника зажимной	1	Сталь 45	0,321
112	Т16.55.146	Корпус клапана	1	Сталь 45	0,144
109	Т16.55.147-1	Рычаг распределителя	2	Сталь 40	—
	Д16.02.026	Указатель уровня масла в сборе	1	—	0,030
110; 112	54.57.020	Элемент фильтрующий в сборе	10	—	0,015
109; 110	Д16.23.104	Прокладка	6	Картон	0,002
112	ДСШ14.55.116	Прокладка пробки	2	Алюминий	0,003
	ДСШ14.55.140-1	Штуцер	4	Сталь 45	0,090
	ДСШ14.55.151-1	Тройник	2	Сталь 45	0,400
110; 112	14.57.207-1	Отражатель	1	Сталь 08кп	
	54.57.135	Шайба отражателя	1	Сталь 08кп	0,030
112	54.06.413	Пружина перепускного клапана	1	Проволока	0,005
109	7.37.028-А	Пробка в сборе	1	—	0,187
110; 112	А41-28	Сальник	1	Войлок	0,010
112	54.57.128-1	Стакан пружины	1	Сталь 08кп	0,013
	ДСШ14.55.147-1	Крышка защитная	2	Сталь 45	0,043
109	54.53.417	Рукоятка рычага	2	Пластмасса	—
110; 113	Р75-В2-001	Распределитель в сборе	1	—	9,800
109; 113	НШ10-0101001В	Насос шестеренный производительностью 16 *л/мин*	1	—	2,557
	НШ10-0101002В-1	Насос с присоединительной арматурой в сборе	1	—	—
111	Р16А-0808004	Корпус распределителя в сборе			
111; 114	Р16А-0808121В	Корпус распределителя	1	Чугун СЧ 21-40	5,5
111; 115	Р16А-0808122Б	Крышка верхняя	1	Алюминиевый сплав АЛ9	0,465
111	Р16А-0808123Б	Крышка нижняя	1	Алюминиевый сплав АЛ9	0,715
111; 114	Р16А-0808138А	Прокладка верхняя	1	Паронит	0,009
111; 115	Р16А-0808139А	Прокладка нижняя	1	Паронит, ГОСТ 481-58	0,010
111; 114	Р16А-0808160	Ось рычагов управления	1	Сталь 45Х	0,055
111; 115	НШ10-0101031	Кольцо уплотнительное	3	Резина	0,008
114	НШ10-0101034	Кольцо уплотнительное	3	Резина	—
111	НШ40-0303034В	Заклепка	3	Проволока алюминиевая	—
111; 114	НШ10-0101021В	Крышка насоса	1	Алюминиевый сплав АЛ9	0,435
	НШ10-0101022В	Корпус насоса	1	Алюминиевый сплав АЛ9	0,750
	НШ10-0101023В	Шестерня ведущая	1	Сталь 18ХГТ	0,270
	НШ10-0101024В	Шестерня ведомая	1	Сталь 18ХГТ	0,205

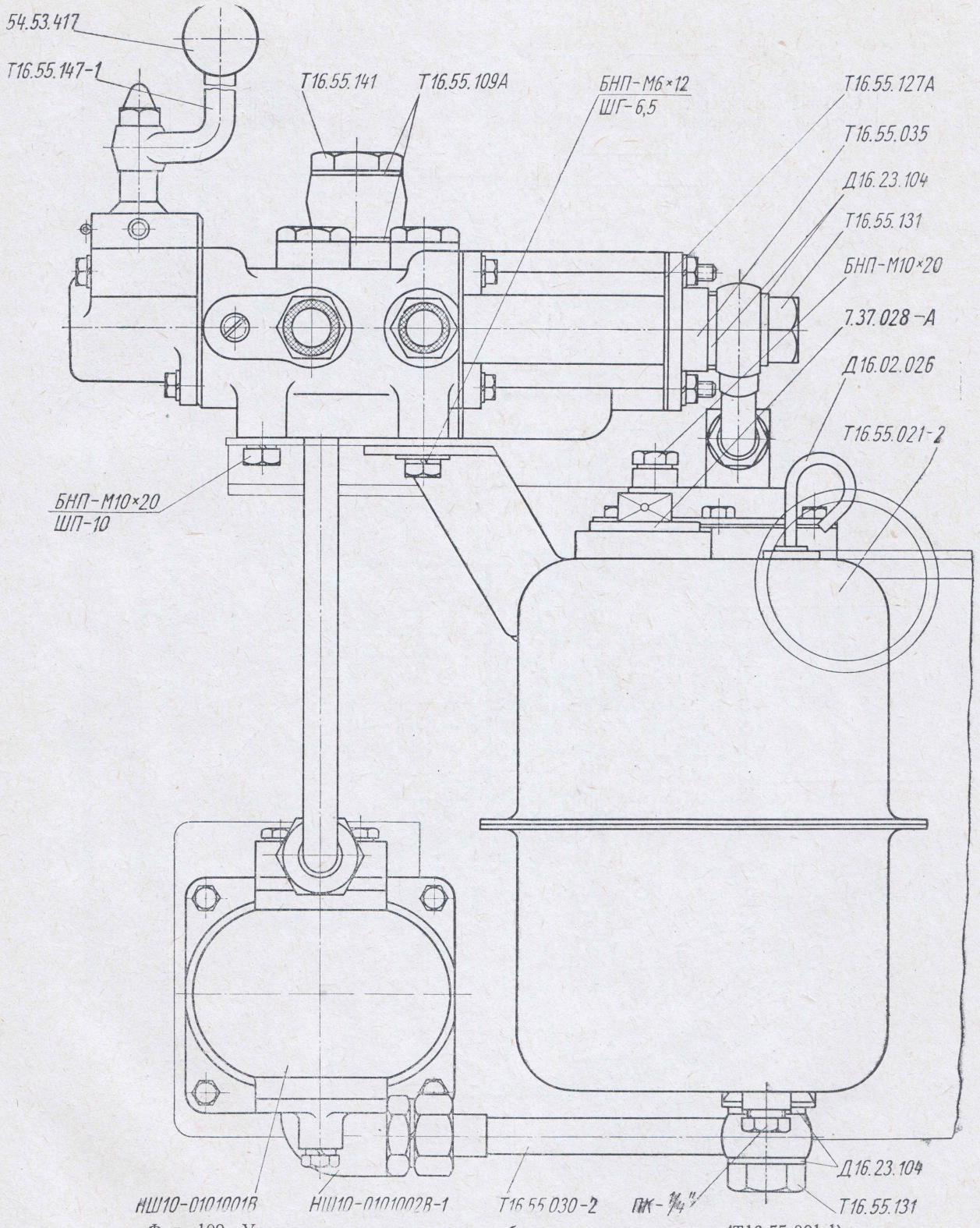

Фиг. 109. Установка масляного насоса, бачка и распределителя (Т16.55.001-1).

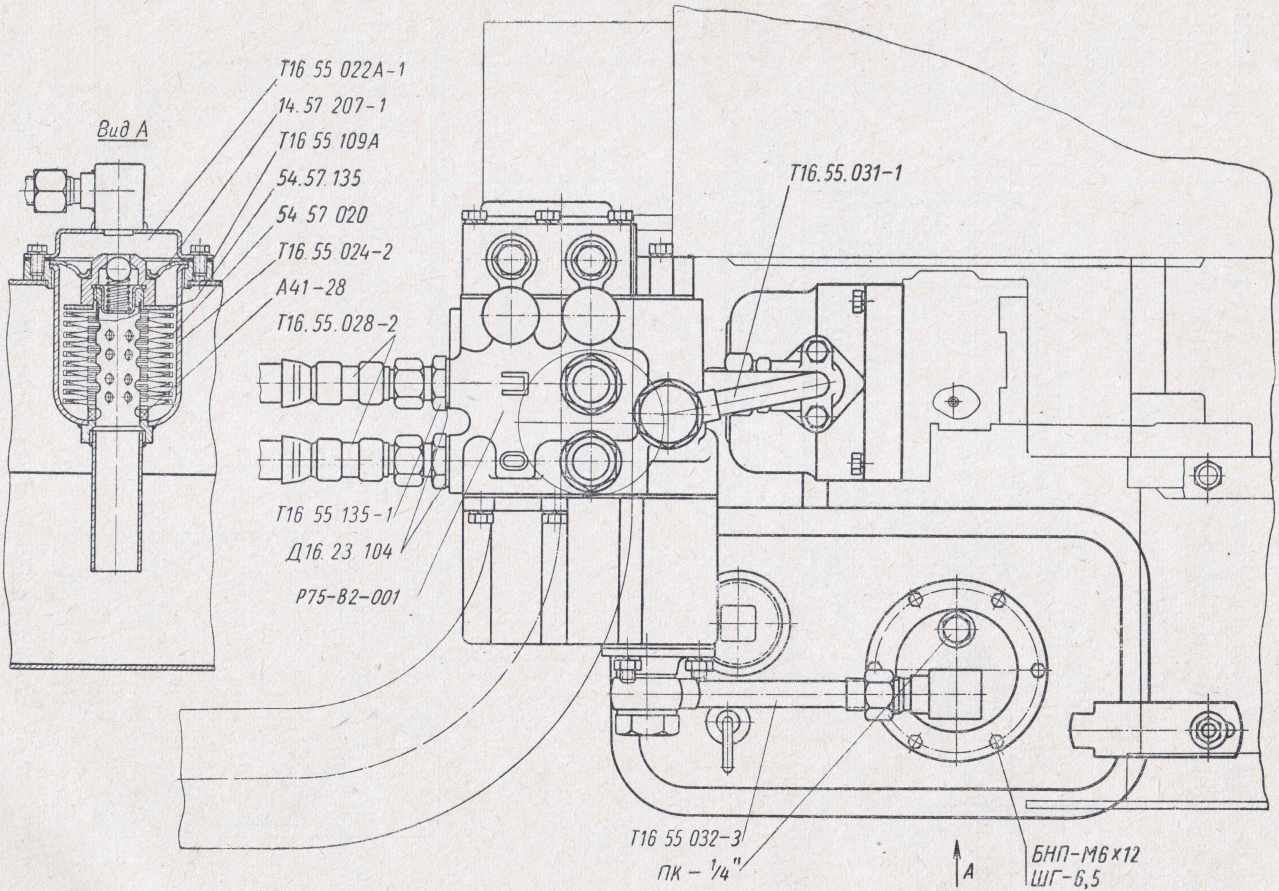

Фиг. 110. Установка масляного насоса, бачка и распределителя (Т16.55.001-1).

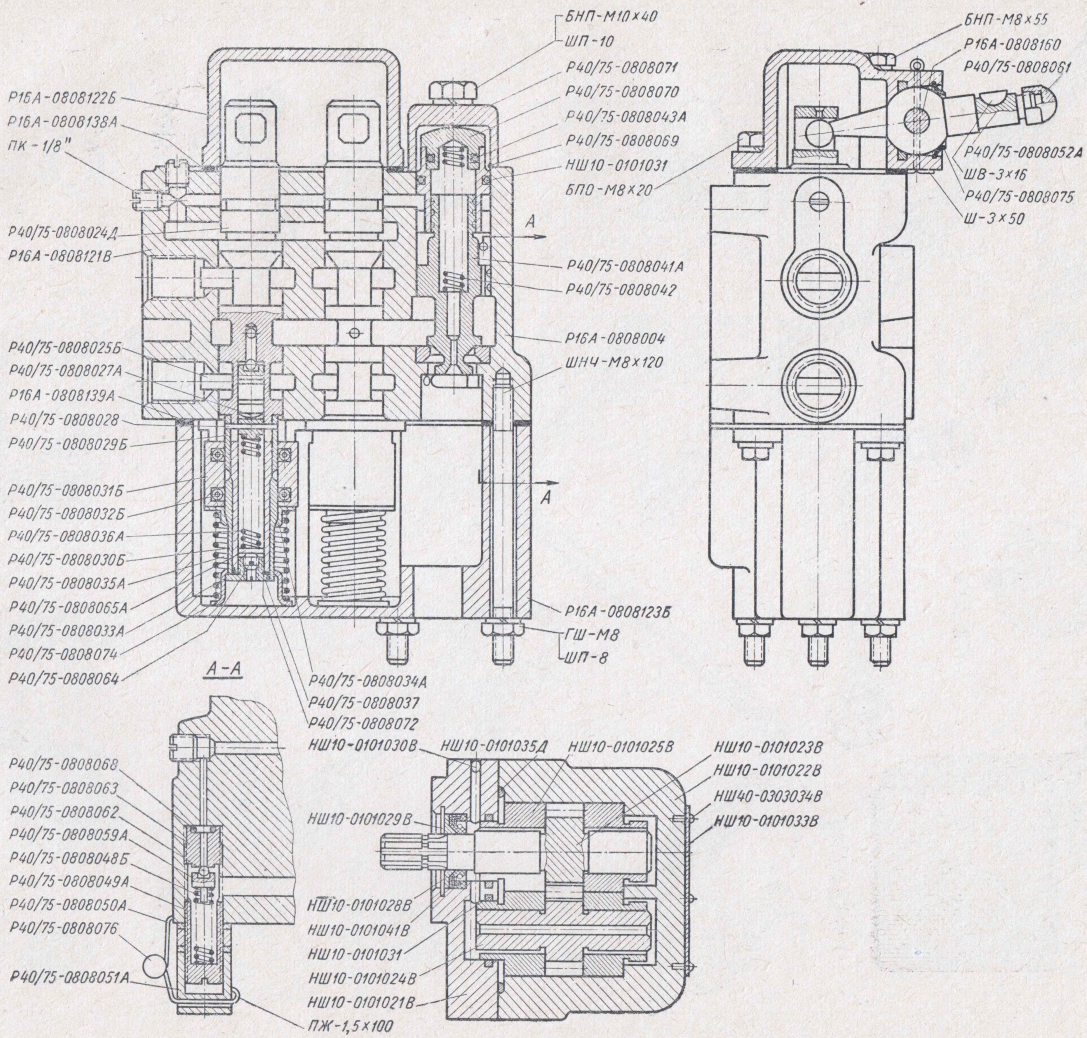

Фиг. 111. Установка масляного насоса, бачка и распределителя (Т16.55.001-1).

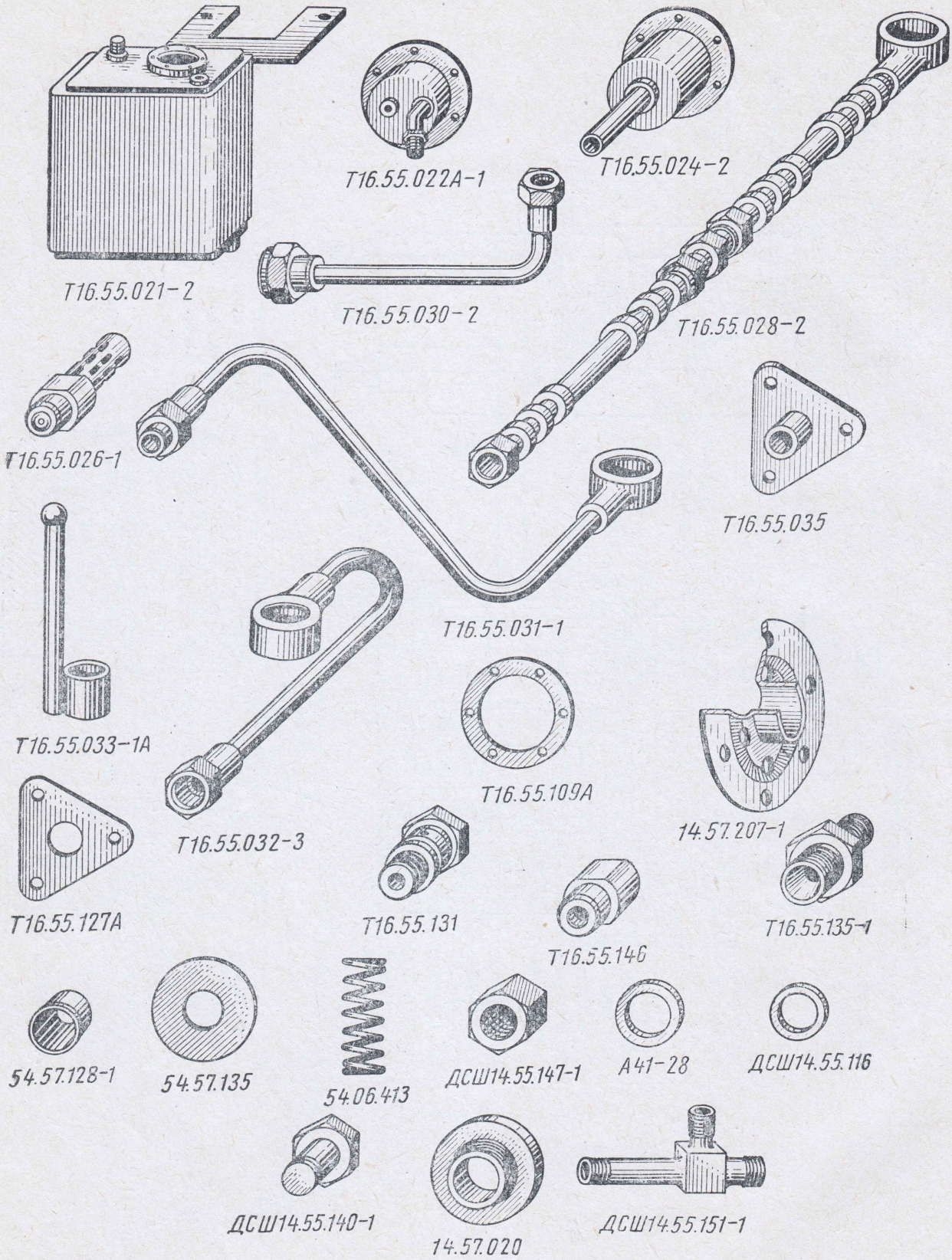

Фиг. 112. Узлы и детали масляного бачка и распределителя.

№ фигуры	Обозначение	Наименование	Количество	Материал	Вес в *кг*
111, 114	НШ10-0101025В	Втулка	4	Бронза Бр.ОС2-5 с добавлением 2% никеля	—
114	НШ10-0101027В	Пластина	1	Сталь	0,0056
111; 114	НШ10-0101028В	Сальник	1	Алюминий А3 листовой	0,0023
	НШ10-0101029В	Кольцо стопорное	1	Сталь 65Г	0,0023
111	НШ10-0101030В	Шарик ∅4,763 *мм*	1	Сталь ШХ15	0,0005
	НШ10-0101033В	Этикетка	1	Жесть белая	0,058
111; 114	НШ10-0101035Д	Кольцо уплотнительное	1	Резина	0,00017
111	НШ10-0101041В	Сальник в сборе (СК-16×30×7)	1	—	—
114	НШ60-0505039	Кольцо уплотнительное	1	Резина	0,00089
—	Р40/75-0808003Д	Золотник в сборе	2	—	—
111; 115	Р40/75-0808024Д	Золотник	2	Сталь 15Х	0,350
111	Р40/75-0808025Б	Бустер	2	Сталь 45Х	0,014
111; 114	Р40/75-0808027А	Вкладыш	2	Сталь 45Х	0,002
	Р40/75-0808028	Штифт	2	Сталь 45Х	0,002
	Р40/75-0808029Б	Втулка выжимная	2	Сталь 45Х	0,016
	Р40/75-0808030Б	Втулка опорная	2	Сталь 45Х	0,040
	Р40/75-0808031Б	Обойма фиксатора	2	Сталь 45Х	0,150
	Р40/75-0808032Б	Фиксатор	4	Проволока	0,0035
	Р40/75-0808033А	Стакан нижний	2	Сталь 10кп	0,020
	Р40/75-0808034А	Стакан нижний	1	Сталь 10кп	0,047
	Р40/75-0808035А	Пружина золотника	2	Проволока	0,047
	Р40/75-0808036А	Пружина бустера	2	Проволока	0,012

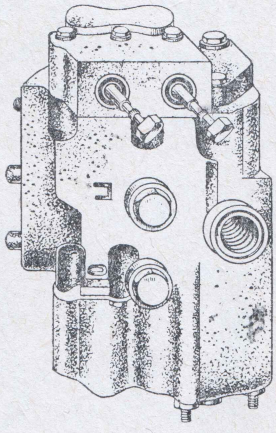

Р75-В2-001

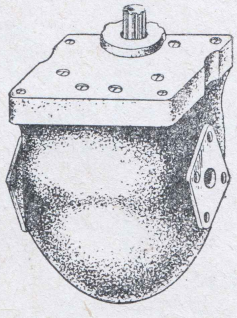

НШ10-0101001В

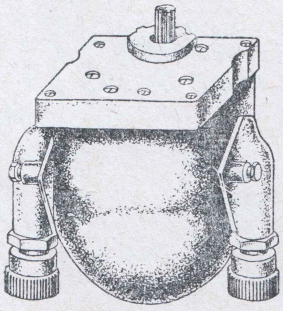

НШ10-0101002В-1

Фиг. 113. Узлы и детали масляного бачка и распределителя.

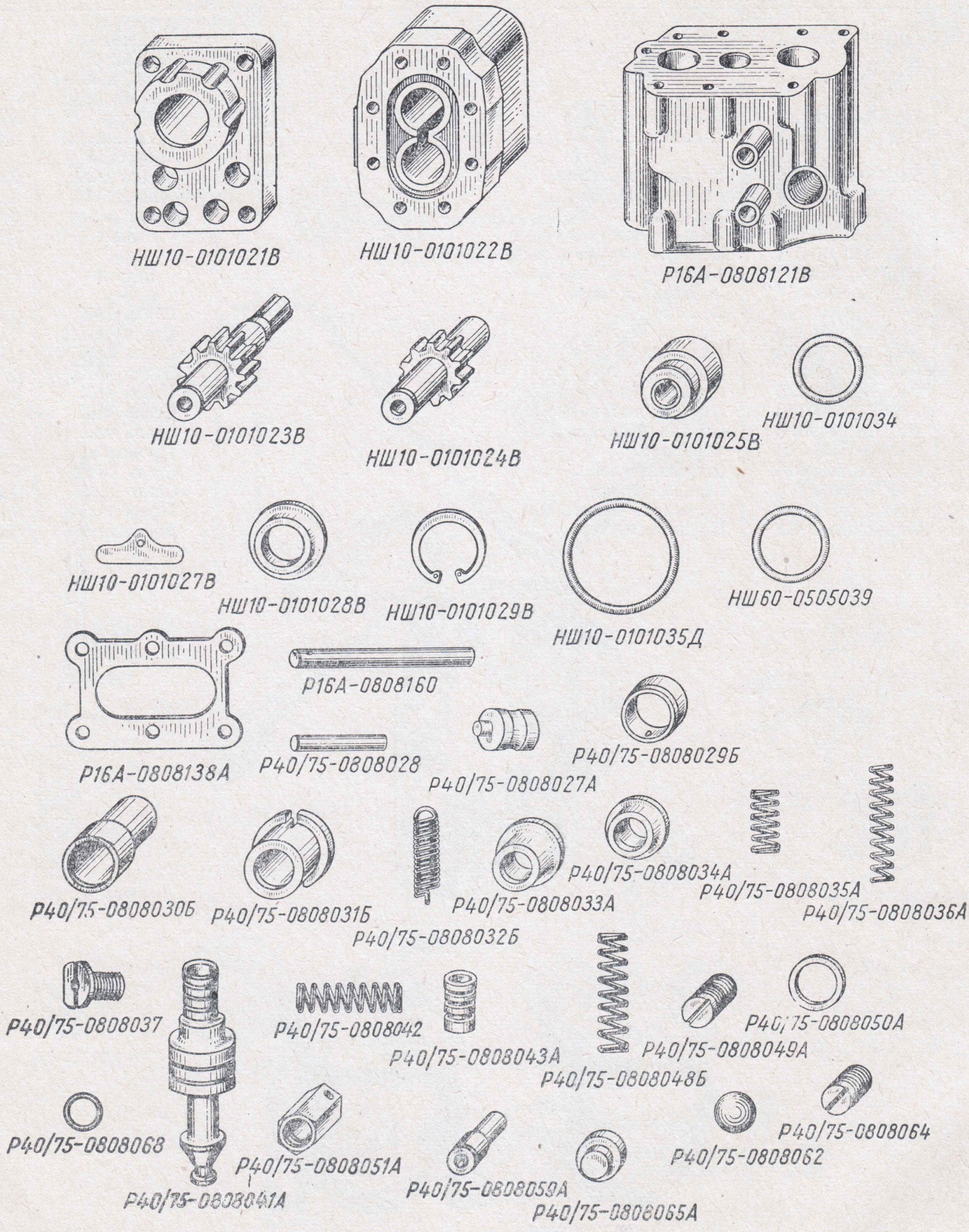

Фиг. 114. Узлы и детали шестеренчатого насоса и распределителя.

№ фигуры	Обозначение	Наименование	Количество	Материал	Вес в кг
111, 114	Р40/75-0808037	Пробка	2	Сталь 45Х	0,011
—	Р40/75-0808040А	Гнездо клапана	1	Сталь ШХ15	0,016
111; 114	Р40/75-0808041А	Клапан перепускной	1	Сталь ШХ15	0,140
	Р40/75-0808042	Пружина перепускного клапана	1	Проволока	0,013
	Р40/75-0808043А	Направляющая клапана	1	Чугун СЧ 21-40	0,075
	Р40/75-0808048Б	Пружина предохранительного клапана	1	Проволока	0,009
	Р40/75-0808049А	Винт регулировочный	1	Сталь 45	0,028
	Р40/75-0808050А	Прокладка	1	Алюминий листовой	0,001
111; 114	Р40/75-0808051А	Колпачок	1	Сталь 45	0,042
111	Р40/75-0808052А	Рычаг	2	Сталь 45Х	0,150
—	Р40/75-0808058А	Гайка	1	Сталь 45	0,014
111; 114	Р40/75-0808059А	Направляющая предохранительного клапана	1	Сталь 45Х	0,004
111; 115	Р40/75-0808061	Колпачок рукоятки	2	Сталь 45Х	0,027
111; 114	Р40/75-0808062	Клапан	3	Сталь ШХ15	0,0007
111; 115	Р40/75-0808063	Гнездо предохранительного клапана	1	Сталь ШХ15	0,0195
111; 114	Р40/75-0808064	Винт М6×8	2	Сталь 45	0,0013
	Р40/75-0808065А	Шайба опорная	2	Сталь 45Х	0,001
	Р40/75-0808068	Кольцо уплотнительное	1	Резина	0,0001
111; 115	Р40/75-0808069	Кольцо упорное	1	Проволока, ГОСТ 1546-53	0,002

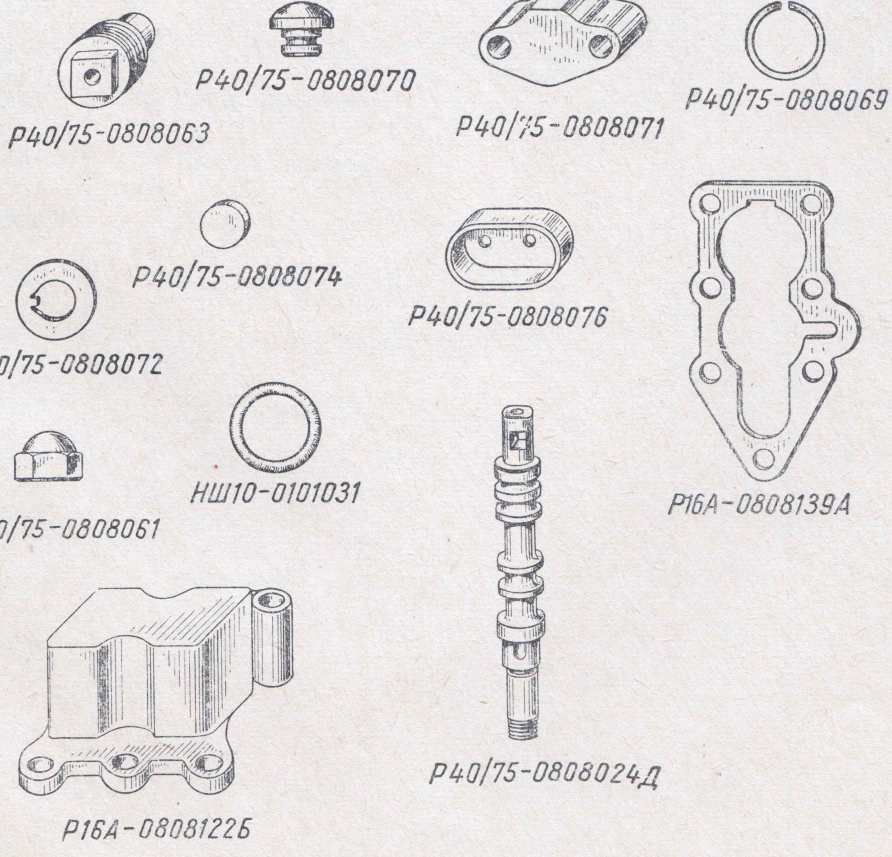

Фиг. 115. Узлы и детали распределителя.

№ фигуры	Обозначение	Наименование	Количество	Материал	Вес в *кг*
111; 115	Р40/75-0808070	Пробка	1	Сталь 45	0,040
	Р40/75-0808071	Упор	1	Сталь 45	0,250
	Р40/75-0808072	Шайба стопорная	2	Сталь 10	0,002
	Р40/75-0808074	Заклепка	1	Алюминий листовой	—
111	Р40/75-0808075	Пыльник	2	Маслостойкая резина	—
111; 115	Р40/75-0808076	Пломба	1	Алюминий	0,0003
—	Пр. № 18	Пробка резиновая	2	Резина	—
—	Пр. № 22	Пробка резиновая	1	Резина	—
—	Пр. № 24	Пробка резиновая	1	Резина	—
—	БНП-М6×8	Болт получистый накатной	6	Сталь 30	—
109	БНП-М10×20	Болт получистый накатной	7	Сталь 30	0,019
—	Б V 15,081 *мм* Р ГОСТ 3722-60	Шарик клапана	2	Сталь ШХ15	0,014
109; 110	БНП-М6×12	Болт получистый накатной	6	Сталь 30	—
111	БПО-М8×20	Болт получистый накатной	10	Сталь 45	0,015
	БНП-М8×55	Болт получистый накатной	4	Сталь 45	0,021
	БНП-М10×40	Болт получистый накатной	2	Сталь 45	0,041
—	В-М8×25	Винт с потайной головкой	8	Сталь 20	0,009
111	ШНЧ-М8×120	Шпилька нарезная	3	Сталь 45	0,044
	ГШ-М8	Гайка штампованная	3	Сталь 45	0,006
109; 110	ШГ-6,5	Шайба пружинная	12	Сталь 65Г	0,001
111	ШП-8	Шайба пружинная	21	Сталь 65Г	0,0016
109; 111	ШП-10	Шайба пружинная	10	Сталь 40	0,0029
111	ШВ-3×16	Шпонка сегментная	3	Сталь 40	0,002
	ПК-$^1/_8$″	Пробка коническая	3	Сталь 40	0,008
109; 110	ПК-$^1/_4$″	Пробка коническая	4	Сталь 40	0,016
111	Ш-3×50	Шплинт разводной	1	Сталь Ст. 0	0,002
—	ПЖ-1,6×100	Проволока	1	Сталь Ст. 0	0,002

Группа ДСШ14.56. СИЛОВОЙ ЦИЛИНДР

№ фигуры	Обозначение	Наименование	Количество	Материал	Вес в *кг*
116; 117	ДСШ14.56.001	Цилиндр силовой в сборе	2	—	4,460
	ДСШ14.56.021	Цилиндр в сборе	2	—	1,700
	ДСШ14.56.022	Шток в сборе	2	—	1,135
	ДСШ14.56.104	Кольцо поршня опорное	2	Сталь 40	0,046
	ДСШ14.56.105	Кольцо поршня внутреннее	2	Сталь 40	0,045
	ДСШ14.56.106	Кольцо поршня нажимное	2	Сталь 40	0,055
	ДСШ14.56.107	Кольцо штока пружинное	2	Проволока	0,002
	ДСШ14.56.108	Кольцо уплотнения штока опорное	2	Сталь 40	0,110
	ДСШ14.56.109	Кольцо уплотнения штока нажимное	2	Сталь 40	0,090
	ДСШ14.56.110	Кольцо очистительное	60	Сталь декапир.	0,0005
	ДСШ14.56.111	Кольцо цилиндра пружинное	2	Проволока	0,003
	ДСШ14.56.112-1	Гайка накидная	2	Сталь 40	0,250
	ДСШ14.56.114	Крышка цилиндра	2	Сталь 40	0,680
	ДСШ14.56.115	Вкладыш	4	Сталь 40Х	0,060
	ДСШ14.56.116	Кольцо уплотнительное	2	Резина	0,0008
	ДСШ14.56.117	Манжета уплотнительная	14	Резина	0,045
	ДСШ14.56.119-1	Шайба стопорная	2	Сталь Ст. 2	0,004
	ДСШ14.56.120-1	Контргайка	2	Сталь 40	0,120
	ДСШ14.56.122	Гайка	2	Сталь 40	0,025
116	ПЖ-2×125	Проволока	2	Сталь Ст. 1	0,085
—	ЗПТ-6×38	Заклепка	2	Сталь 10	0,0090

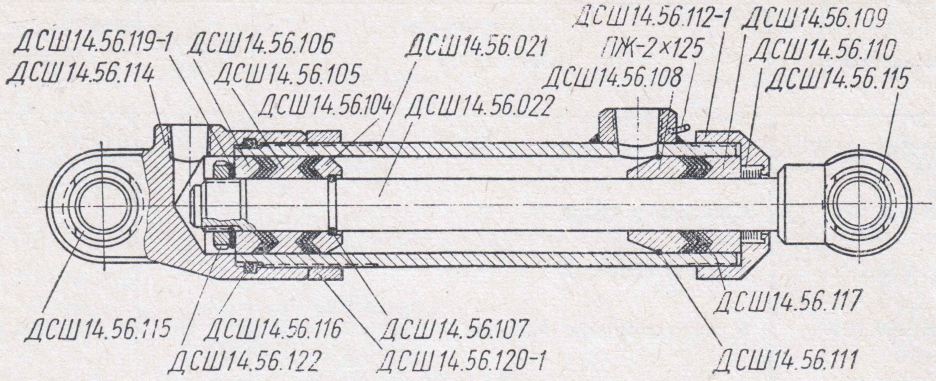

Фиг. 116. Силовой цилиндр (ДСШ14.56.001).

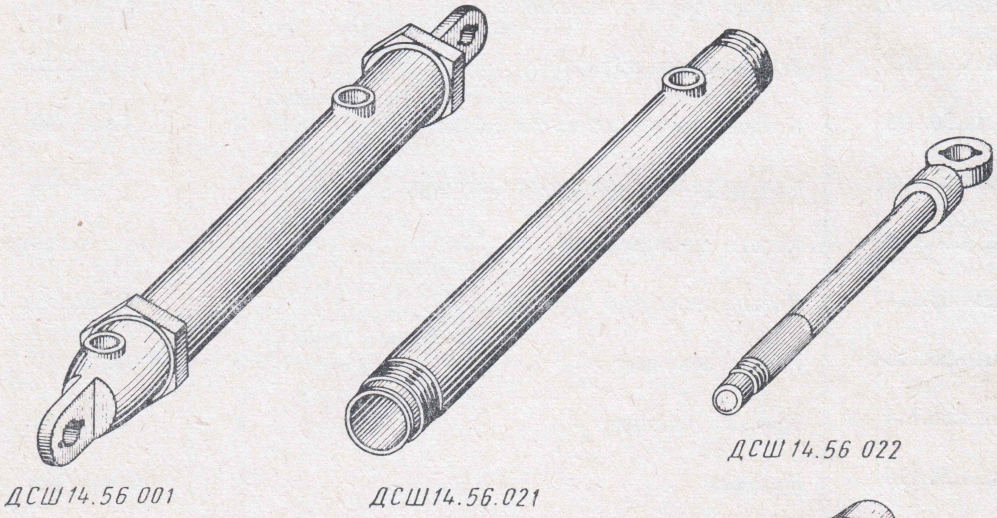



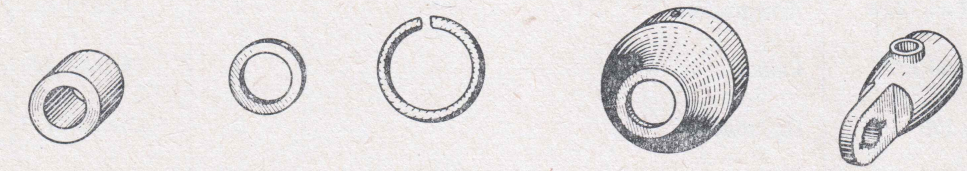



Фиг. 117. Узлы и детали силового цилиндра.

Группа Т16.59. ПЛАТФОРМА САМОХОДНОГО ШАССИ

№ фигуры	Обозначение	Наименование	Количество	Материал	Вес в кг
118	Т16.59.001	Платформа с подъемным устройством в сборе	1	—	182
118; 119	Т16.59.021	Платформа в сборе	1	—	157,25
	Т16.59.022	Устройство подъемное в сборе	1	—	24,75
	Т16.59.025	Кронштейн задний	2	—	8,438
	ПШС2-4	Заслонка	1	Сталь 3	
	ПШС2-5А	Фиксатор	2	Сталь 3	0,450
	ПШС-601-1	Ось платформы	2	Сталь 45	0,200
	ПШС-605	Ось петли	9	Сталь 35	0,617
119	ПШС-607А	Штырь	6	Сталь Ст. 3	0,050
118; 119	ПШС-801-1	Втулка	4	Сталь 20	
	ПШС-802А	Втулка распорная	2	Сталь 20	0,2
118	БНП-М16×160	Болт получистый накатной	4	Сталь 30	
	БНП-М20×100	Болт получистый накатной	4	Сталь 30	0,276
	БНП-М20×120	Болт получистый накатной	4	Сталь 30	0,317
	ГШО-М16	Гайка получистая шестигранная	4	Сталь Ст. 3	0,042
	ГШ-М20	Гайка облегченная черная шестигранная	8	Сталь Ст. 3	0,075
	ШШ-11	Шайба штампованная	18	Сталь Ст. 2	0,005
	ШШ-19	Шайба штампованная	6	Сталь Ст. 2	0,015
	ШП-16	Шайба пружинная	4	Сталь 65Г	0,008
	ШП-20	Шайба пружинная	8	Сталь 65Г	0,016
	Ш-4×20	Шплинт разводной	18	Сталь 10	0,003
	Ш-4×30	Шплинт разводной	2	Сталь 10	0,003
	Ш-6×40	Шплинт разводной	4	Сталь 10	0,004
—	ЗП-3×18	Заклепка	2	Сталь Ст. 2	0,002

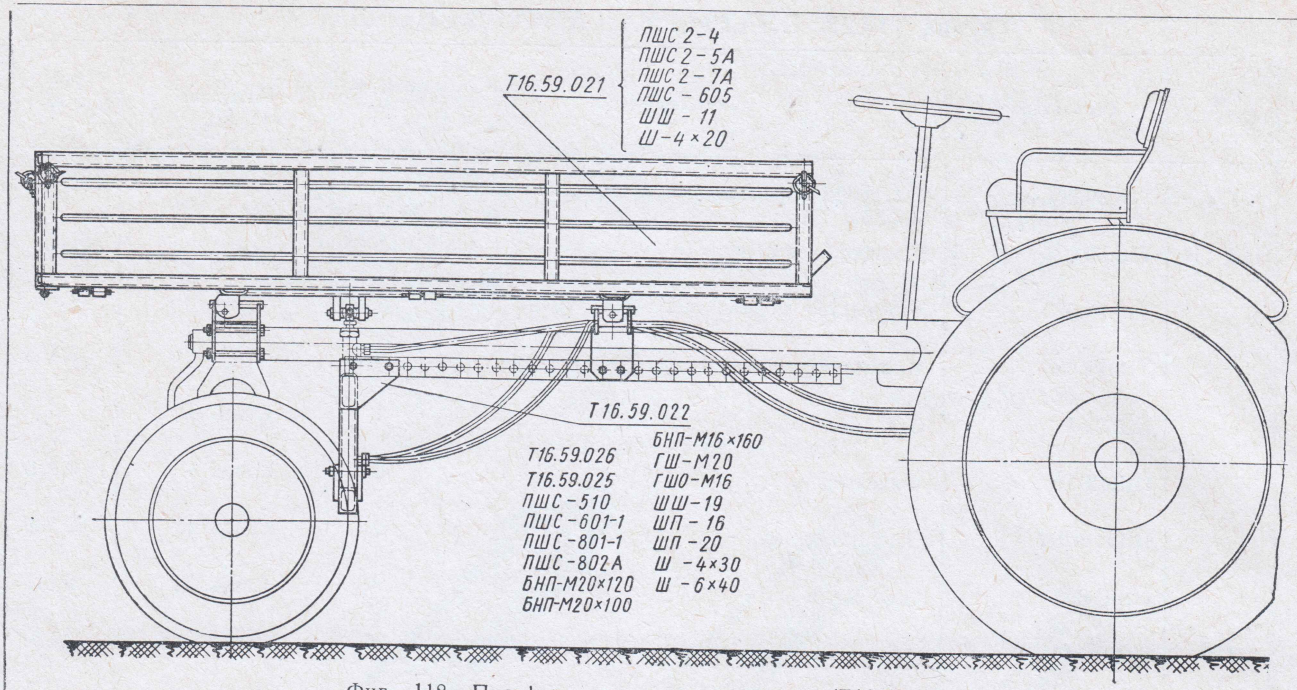

Фиг. 118. Платформа самоходного шасси (Т16.59.001).

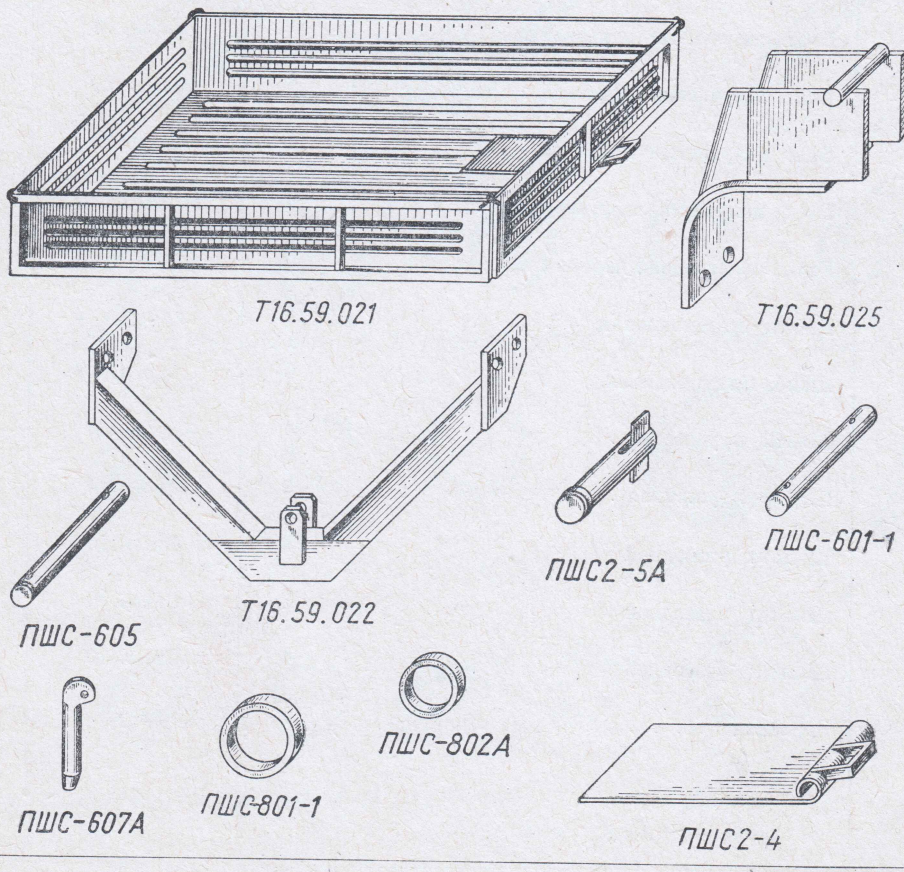

Фиг. 119. Узлы и детали платформы самоходного шасси.

СПЕЦИФИКАЦИЯ ПОКУПНЫХ ИЗДЕЛИЙ

Обозначение	Наименование	ГОСТ или технические условия	Количество на трактор
	ПОДШИПНИКИ		
200	Шарикоподшипник радиальный	ГОСТ 8338-57	1
202	Шарикоподшипник радиальный	ГОСТ 8338-57	2
204	Шарикоподшипник радиальный	ГОСТ 8338-57	1
205	Шарикоподшипник радиальный	ГОСТ 8338-57	1
206	Шарикоподшипник радиальный	ГОСТ 8338-57	1
208	Шарикоподшипник радиальный	ГОСТ 8338-57	1
211	Шарикоподшипник радиальный	ГОСТ 8338-57	1
214	Шарикоподшипник радиальный	ГОСТ 8338-57	2
303	Шарикоподшипник радиальный	ГОСТ 8338-57	1
304	Шарикоподшипник радиальный	ГОСТ 8338-57	1
305	Шарикоподшипник радиальный	ГОСТ 8338-57	2
306	Шарикоподшипник радиальный	ГОСТ 8338-57	4
307	Шарикоподшипник радиальный	ГОСТ 8338-57	3
309	Шарикоподшипник радиальный	ГОСТ 8338-57	4
405	Шарикоподшипник радиальный	ГОСТ 8338-57	1
406	Шарикоподшипник радиальный	ГОСТ 8338-57	1
1306	Шарикоподшипник радиальный	ГОСТ 8338-57	1
1307	Шарикоподшипник радиальный	ГОСТ 8338-57	1
6020	Шарикоподшипник радиальный	Нестандартный	2
60201	Шарикоподшипник радиальный	ГОСТ 7242-54	1
60204	Шарикоподшипник радиальный	ГОСТ 7242-54	3
64805	Роликоподшипник радиальный	Нестандартный	3
7305	Роликоподшипник конический	ГОСТ 333-59	2
7512К	Роликоподшипник конический	ГОСТ 333-59	2
7607	Роликоподшипник конический	ГОСТ 333-59	2
7608	Роликоподшипник конический	ГОСТ 333-59	2
8117	Шарикоподшипник упорный	ГОСТ 6874-54	1
8201	Шарикоподшипник упорный	ГОСТ 6874-54	1
8207	Шарикоподшипник упорный	ГОСТ 6874-54	2
704902	Роликоподшипник игольчатый	Нестандартный	4
36203	Шарикоподшипник радиальный упорный	ГОСТ 831-54	1
	ШАРИКИ		
Б VI 4 *мм* Р	Шарик	ГОСТ 3722-60	2
Б VI 5,556 *мм* Р	Шарик	ГОСТ 3722-60	3
Б V 7,938 *мм* Р	Шарик	ГОСТ 3722-60	1
Б VI 9,922 *мм* Р	Шарик	ГОСТ 3722-60	1
Б VI 15,081 *мм* Р	Шарик	ГОСТ 3722-60	6
	САЛЬНИКИ		
СК-20×40×10	Сальник каркасный	ГОСТ 8752-61	2
СК-45×65×12	Сальник каркасный	ГОСТ 8752-61	6
СК-50×70×12	Сальник каркасный	ГОСТ 8752-61	3

Обозначение	Наименование	ГОСТ или технические условия	Количество на трактор
СК-80×105×12	Сальник каркасный	ГОСТ 8752-61	1
АСК-45×65×9	Сальник каркасный	ГОСТ 8752-61	1
АСК-55×80×12	Сальник каркасный	ГОСТ 8752-61	1
БСК-38×58×9/10	Сальник каркасный	ГОСТ 8752-61	1
БСК-45×65×9/10	Сальник каркасный	ГОСТ 8752-61	3
	РЕМНИ И ШЛАНГИ		
Д16.12.108-1	Ремень привода вентилятора	ГОСТ 5813-51	1
Д16.11.149-1	Шланг	ГОСТ В-1819-42	1
Т16.55.028-2	Шланг составной	ГОСТ 6286-60	2
ДСШ14.55.031-1	Шланг составной	ГОСТ 6286-60	2
ДСШ14.21.154-1	Шланг гибкий дюритовый	ГОСТ 2299-43	1
	ТАБЛИЧКИ		
Т16.44.145	Табличка фирменная	ГОСТ 5343-54	1
Т16.44.161	Табличка смазки трактора	ГОСТ 5343-54	1
Т16.47.172	Табличка техники безопасности	ГОСТ 5343-54	1
Д16.02.155	Табличка для двигателя	ГОСТ 5343-54	1
Д16.11.158	Табличка воздухоочистителя	ГОСТ 5343-54	1
Т16.48.122	Табличка расположения рычагов управления	ГОСТ 5343-54	1
	ПЛАСТМАССОВЫЕ ИЗДЕЛИЯ		
А37.59	Рукоятка рычага переключения передач	ОН-13-107-58	1
14.40.041	Колесо рулевого управления	ОН-13-116-59	1
А-24	Рукоятка рычага	ОН-13-107-58	3
14.48.160	Втулка изоляционная	ГОСТ 5682-51	3
	ПРЕСС-МАСЛЕНКИ		
М1-А1	Масленка	ГОСТ 1303-56	11
М1-В1-45	Масленка	ГОСТ 1303-56	2
	РЕЗИНОВЫЕ ИЗДЕЛИЯ		
Д16.11.141-1	Кольцо уплотнительное 154×141×8	ГОСТ 233-54р	1
Д30-1117125	Кольцо уплотнительное 15×7	ТУ 233-54р	1
ДСШ14.21.148	Кольцо уплотнительное	ТУ 233-54р	1
7. 39. 124	Диафрагма	ТУ 233-54р	2
ДСШ14.31.167	Кольцо уплотнительное 47×43×2	ТУ 233-54р	3
ДСШ14.31.170	Перепонка 17×65×2	ТУ 233-54р	2
36.3106016-А	Шина переднего колеса в сборе 6.00—16 Л72	ГОСТ 7463-61	2
7.34.023	Покрышка заднего колеса 8-32	ГОСТ 7463-61	2
Д30-1007399 (16.03.107)	Кольцо уплотнительное 27×18×72	ТУ 233-54р	8
54.37.489	Чехол	ТУ 233-54р	1
Л18-76	Прокладка	ТУ 233-54р	2
14.23.133	Манжета штока	ТУ 233-54р	2
7.39.129-1	Кольцо уплотнительное 69×63×3	ТУ 233-54р	2
ДСШ14.46.106	Прокладка под бак 30×12×8	ТУ 233-54р	4
7.46.135	Прокладка крышки 100×84×3	ТУ 233-54р	1
ДСШ14.56.116	Кольцо уплотнительное 48,8×39,8×4,5	ТУ 233-54р	2
ДСШ14.56.117	Манжета уплотнительная специальная 36×20	ТУ 233-54р	14
14.48.137	Наконечник изоляционный	ТУ 233-54р	1
14.48.245	Втулка изоляционная	ТУ 233-54р	2
14.48.243	Втулка изоляционная	ТУ 233-54р	6
7.34.022	Камера заднего колеса 8-32	ГОСТ 7463-61	2
ДСШ14.55.125	Кольцо уплотнительное	ТУ 233-54р	1
ДСШ14.46.135-1	Шайба	ТУ 233-54р	1
ДСШ14.31.135	Шайба уплотнительная	ТУ 233-54р	4
ДСШ14.48.304	Прокладка	ТУ 233-54р	2
Л18-078	Прокладка	ТУ 233-54р	1
17.008	Кольцо сальника	—	2
ДСШ14.21.154-2	Шланг гибкий	ГОСТ 8318-57	1

Обозначение	Наименование	ГОСТ или технические условия	Количество на трактор
	ВОЙЛОЧНЫЕ ИЗДЕЛИЯ		
Д16.02.126	Сальник валика декомпрессии	ГОСТ 6308-61	2
А31.62	Пробка для стыков регулировочных прокладок	ГОСТ 288-61	12
7.31.108	Кольцо уплотнительное	ГОСТ 6308-61	2
Т16.37.188	Сальник войлочный	ГОСТ 6308-61	1
Т16.37.196	Уплотнение войлочное	ГОСТ 6308-61	1
7.37.203	Сальник войлочный	ГОСТ 6308-61	2
ДСШ14.40.110-1	Кольцо войлочное	ГОСТ 6308-61	2
А41.28	Сальник	ГОСТ 6308-61	1
ДСШ14.49.114	Прокладка под питьевой бачок ∅122×12	ГОСТ 6418-61	1
	ИНСТРУМЕНТ И ПРИНАДЛЕЖНОСТИ		
7. 49.030	Шприц для керосина	ТУ ПО ГОСТу 8043-56	1
ИТ-001	Молоток слесарный 800 *г*	ГОСТ 2309-54	1
ИТ-002	Пассатижи		1
ИТ-003	Ключ специальный разводной 1—36	ГОСТ 7275-62	1
ИТ-005	Бородок 4	ГОСТ 7214-54	1
ИТ-006А	Отвертка специальная	ГОСТ 5423-54	1
ИТ-012	Лопатка для монтажа шин «450»	Нормаль 41715-52	1
ИТ-013	Лопатка для монтажа шин «530»	Нормаль 41715-52	1
ИТ-119	Ключ гаечный двусторонний 8—9	ГОСТ 2839-62	1
ИТ-102	Ключ гаечный двусторонний 10—12	ГОСТ 2839-62	1
ИТ-103	Ключ гаечнык двусторонний 11—14	ГОСТ 2839-62	1
ИТ-106	Ключ гаечный двусторонний 17—19	ГОСТ 2839-62	1
ИТ-109	Ключ гаечный двусторонний 22—24	ГОСТ 2839-62	1
ИТ-112	Ключ гаечный двусторонний 27—32	ГОСТ 2839-62	1
ИТ-141	Ключ торцовый 14—17	—	1
ИТ-147	Ключ торцовый 27	—	1
ИТ-180	Ключ 55—62	—	1
7.49.127	Ключ торцовый 19—22	—	1
7.49.112	Ключ торцовый 41—46	—	1
АА-17080-Р2	Домкрат двухтонный завода «Свобода»	—	1
М-17052	Насос для шин	Нормаль 302-50 РН-1	1
ИТ-025 (Ш-102)	Шприц рычажно-плунжерный в сборе	ГОСТ 3643-54	1
7.49.038	Струбцина для вулканизации	ГОСТ 3643-54	1
7.49.039	Аптечка автомобильная для ремонта шин АР-4	ГОСТ 5170-49	1
	ВАТНИКИ		
ДСШ14.44.030-1	Ватник подушки сиденья	ТУ 335-54 (рм5-24)	1
	АСБЕСТОВЫЕ ИЗДЕЛИЯ		
ДСШ14.21.110	Кольцо диска сцепления фрикционное 220×150×3,5	ТУ 6463 завода ГАЗ	2
ДСШ14.21.117	Кольцо диска сцепления фрикционное 254×150×3,5	ТУ 6463 завода ГАЗ	2
	ИЗМЕРИТЕЛЬНЫЕ ПРИБОРЫ		
УТ-101-000Д	Дистанционный термометр	ГОСТ 8138-56	1
СК-МД212-3810500	Манометр давления масла	ТУ 2359-56, ГОСТ 1701-53	1
СК-МДЗА-3912200	Манометр шинный 0,6—3,5 *кг/см²*	ОН-1196-51	1
СЧ-100Б-000Г4	Счетчик моточасов	—	1

Обозначение	Наименование	ГОСТ или технические условия	Количество на трактор
	ПРОВОДА		
Т16.48.044	Пучок проводов в сборе 1485 *мм* 1,5—2,5 *мм* ПГВА . .	ТУК ОММ	1
Т16.48.045-3	Пучок проводов в сборе 14.860 *мм* 1,5—2,5 *мм* ПГВА . . .	505.162-55	1
	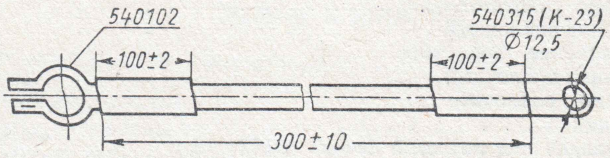		
Т16.48.128-3	Провод АСОЛ 300 *мм*, 35 *м*²	ГОСТ 974-47	1
	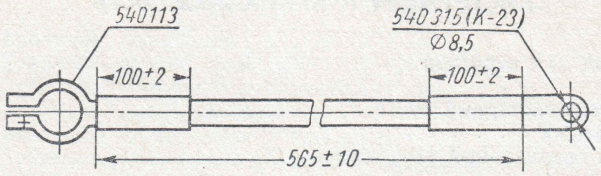		
Т16.48.129-1	Провод АСОЛ 565 *мм*, 35 *м*²	ГОСТ 974-47	1
	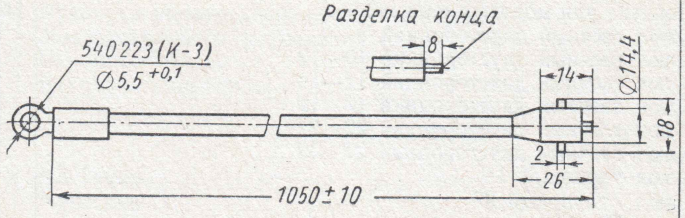		
Т16.48.132-2	Провод ПГВА, 1,5 *мм*²	ТУК ОММ 505.162-55	1
	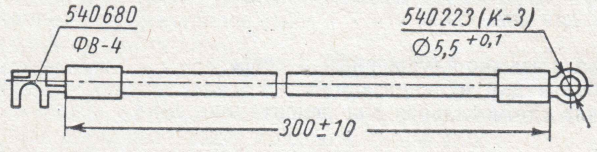		
Т16.48.133-2	Провод ПГВА 300 *мм*, 1,5 *мм*²	ТУК ОММ 505.162-55	1
	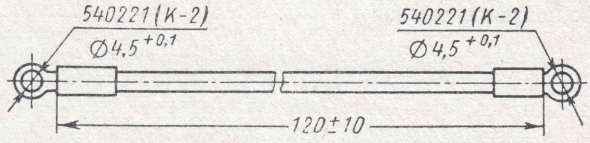		
Т16.48.135-3	Провод ПГВА 120 *мм*, 1,5 *мм*²	ТУК ОММ 505.162-55	1
	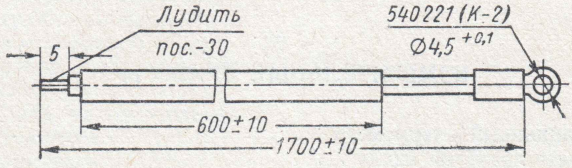		
Т16.48.138-3	Провод ПГВА 1700 *мм*, 1,5 *мм*²	ТУК ОММ 505.162-55	1

Обозначение	Наименование	ГОСТ или технические условия	Количество на трактор
	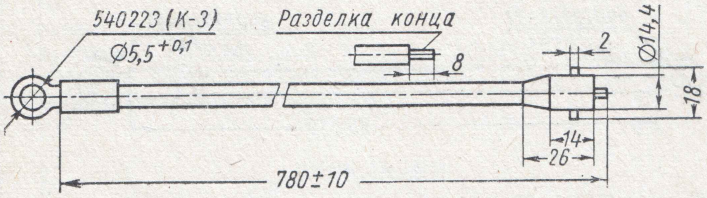		
Т16.48.139-2	Провод ПГВА 780 *мм*, 1,5 *мм*²	ТУК ОММ 505.162-55	1
	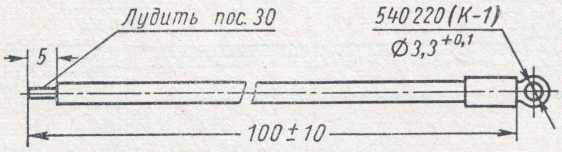		
Т16.48.141-3	Провод ПГВА 100 *мм*, 1,5 *мм*²	ТУК ОММ 505.162-55	1
	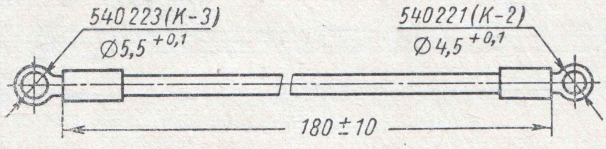		
Т16.48.143-2	Провод ПГВА 180 *мм*, 1,5 *мм*²	ТУК ОММ 505.162-55	1
	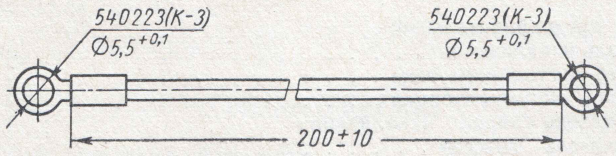		
Т16.48.144-3	Провод ПГВА 200 *мм*, 1,5 *мм*²	ТУК ОММ 505.162-55	1
	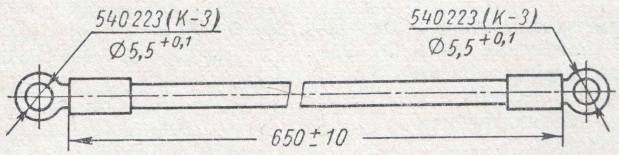		
Т16.48.153-2	Провод ПГВА 650 *мм*, 2,5 *мм*²	ТУК ОММ 505.162-55	1
	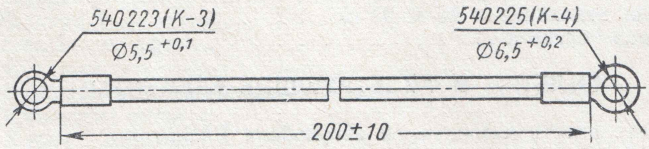		
Т16.48.154	Провод ПГВА 200 *мм*, 1,5 *мм*²	ТУК ОММ 505.162-55	1

Обозначение	Наименование	ГОСТ или технические условия	Количество на трактор
	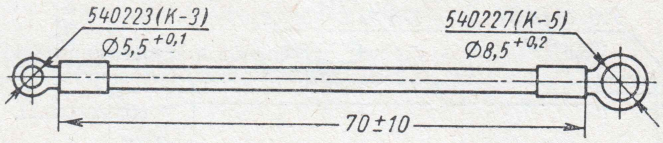		
Т16.48.155-1	Провод ПГВА 70 *мм*, 1,5 *мм*²	ТУК ОММ 505.162-55	1
	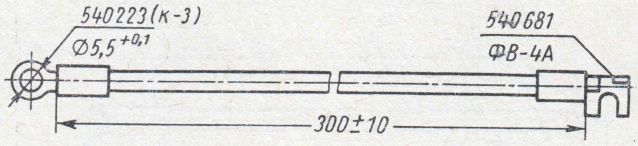		
Т16.48.157-1	Провод ПГВА 300 *мм*, 1,5 *мм*²	ТУК ОММ 505.162-55	1
	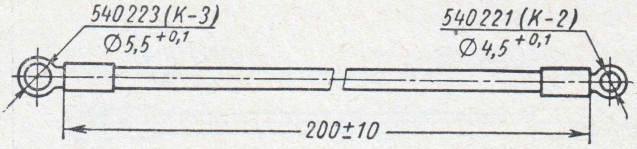		
Т16.48.190-1	Провод ПГВА 200 *мм*, 1,5 *мм*²	ТУК ОММ 505.162-55	1
	ЭЛЕКТРОАППАРАТУРА		
ПР-10Б	Блок предохранительный	ГОСТ 3940-57	1
14.48.054А	Спираль накаливания	ГОСТ 3940-57	1
С-56Г	Сигнал постоянного тока	ГОСТ 3940-57	1
6-СТ-68-ЭМ	Батарея аккумуляторная	ГОСТ 959-51	1
ВК-317	Включатель спирали накаливания	—	1
ВК-318	Включатель «массы»	—	1
47-К	Розетка штепсельная	—	1
СК-Г80-3701000-В	Генератор постоянного тока 12 *в*	ГОСТ 9943-62	1
СК-СТ204-3708000	Стартер 12 *в*, 21 *л. с.* (СТ-204)	ГОСТ 9944-62	1
СК-РР315-3702000	Реле-регулятор 12 *в*, 10 *а*	ВТУ 245-57 (рм6-44)	1
СК-АП6Е-3811000	Амперметр постоянного тока 12 *в*, 20—0—20 *а*	АМ-6-30	1
СК-ФГ300-3711000	Фара тракторная типа ФГ-300	ГОСТ 7742-55	2
ФП-13-3706000	Фонарь задний типа ФП-13	ГОСТ 3940-57	1
ВК-10Б	Включатель «Стоп»	ГОСТ 505-54	1
ПС1-А2	Панель соединительная	ГОСТ 505-54	1
ВК-57	Выключатель	ГОСТ 505-54	1
А-24	Лампа накаливания 12 *в*, 3 *св*	ГОСТ 2023-50	1
А-10	Лампа накаливания 12 *в*, 15 *св*	ГОСТ 2023-50	2
ПЛТМ-5	Лампа переносная	—	1
А-26	Лампа накаливания 12 *в*, 21 *св*	ГОСТ 2023-50	1
А-54	Лампа накаливания 12 *в*, 32 *св*	ГОСТ ТУ-1-3-104Д	2
ВК-34	Кнопка сигнала	ГОСТ 505-54	1
	ФИЛЬТРЫ И ФИЛЬТРУЮЩИЕ ЭЛЕМЕНТЫ		
12-1012010В	Фильтр пластинчатощелевой автомобиля ГАЗ-51	—	1
401-1017035	Элемент фильтрующий масляного фильтра тонкой очистки АСФО-3	ГОСТ 4012-52	1
54.57.020	Элемент фильтрующий в сборе	—	10

Обозначение	Наименование	ГОСТ или технические условия	Количество на трактор
Д30-1117080	Элемент фильтрующий в сборе	ГОСТ 7389-55	1
402-1017010	Картонный фильтрующий элемент АСФО-3 масляного фильтра автомобиля «Москвич»	ГОСТ 7155-54	1
А17-20	Отстойник стеклянный (ОФ150)	—	1
	ПРОКЛАДКИ		
Д16.01.105-1	Прокладка крышки клапанов	ТУ 22-53 МАП	2
Д16.02.134	Прокладка поддона	ТУ 22-53 МАП	1
Д16.02.135	Прокладка крышки люка	ТУ 22-53 МАП	1
Д16.02.139	Прокладка крышки люка гидравлического насоса	ТУ 22-53 МАП	1
	ПРУЖИНЫ		
14.05.114	Пружина	—	1
ДСШ14.21.138	Пружина главной муфты нажимная	—	6
ДВСШ16.21.139	Пружина муфты выключения сцепления	—	2
Д16.05.114	Пружина масляного приемника	—	1
ДСШ14.21.141	Пружина муфты вала отбора мощности нажимная	—	6
ДСШ14.31.116	Пружина	—	4
54.37.462	Пружина колпака	—	1
Т24-1702148	Пружина фиксатора	—	4
54.06.413	Пружина перепускного клапана	—	1
Д30.1007045-А	Пружина клапана	—	4
Т25-2411123	Пружина штока	—	1
ДСШ14.53.117	Пружина предохранительная	—	4
7.37.201	Пружина фиксатора вала отбора мощности	—	1
А05.13.01	Пружина клапана	—	1
14.01.145-1	Пружина	—	1
7.39.128	Пружина	—	16
В43.027	Пружина	—	3
А44.14-1	Пружина подушки сиденья	—	20
5.10.325-1	Пружина	—	2
7.20.115	Пружина	—	1
Д09.037	Пружина	—	1
	РАЗНЫЕ ДЕТАЛИ		
36-3103017	Гайки крепления диска колес	—	10
36-3101010	Диск и обод переднего колеса в сборе	—	2
11.6512	Сухарь клапана разрезной	—	8
11.6653	Штуцер нагнетательной трубки	—	1
14.23.038	Насос подкачивающий пусковой в сборе	—	1
В16.С25-1	Насос топливный (комплект деталей россыпью)	ГОСТ 6890-58	1
30.16.060-1	Форсунка	ГОСТ 6891-58	2
16.173-А	Прокладка форсунки	—	2
Д30-1004062	Кольцо поршневое компрессионное верхнее	ГОСТ 621-59	2
Д30-1004063	Кольцо поршневое компрессионное	ГОСТ 621-59	4
Д30-1004082	Кольцо поршневое маслосъемное	ГОСТ 621-59	4
Р75-В2-001	Распределитель в сборе	ТУ МУАП-2-58	1
НШ10-0101002В-1	Насос в сборе с арматурой	ТУ 335	1
ШПИ-12Б	Шарнир кардана	ГОСТ 2752-55	2
КРТ-12	Стойка с лапой (захватом 145 *мм*)	ГОСТ 1343-59	2
70.6504Б	Клапан впускной	ГОСТ 1287-57	2
70.6505Б	Клапан выпускной	ГОСТ 1287-57	2
Л18-072	Стакан отстойника	ТУ № С-01	1
Д16.04.116	Вкладыш коренного подшипника верхний	ГОСТ 9170-59	3
Д30-1004154	Вкладыш нижней головки шатуна	ГОСТ 9170-59	7
ДСШ14 56.001	Цилиндры силовые	ТУ РМ-11	2
14.57.205	Корпус фильтра	—	1
14.57.207-1	Отражатель	—	1
ЗТ2-А-4×8	Заклепка алюминиевая	ТУВ-ТД и 1706-46-57	32

СПЕЦИФИКАЦИЯ ПОДШИПНИКОВ КАЧЕНИЯ

№ фигуры	Позиция на фигуре	Место установки	Обозначение подшипника	Размеры в *мм*	Тип подшипника	Количество на место
120	*1*	Распределительный вал	205	25×52×15	Шариковый радиальный однорядный	1
	2	Распределительный вал	204	20×47×14	Шариковый радиальный однорядный	1
	3	Привод вентилятора	60204	20×47×14	Шариковый радиальный однорядный с защитной шайбой	2
	4	Маховик	60204	20×47×14	Шариковый радиальный однорядный с защитной шайбой	1
	5	Трубчатый вал муфты сцепления	206	30×62×16	Шариковый радиальный однорядный	1
	6	Стакан подшипников муфты сцепления	211	55×100×21	Шариковый радиальный однорядный	1
	7	Стакан подшипников муфты сцепления	307	35×80×21	Шариковый радиальный однорядный	1
	8	Корпус нажимного подшипника	8117	85×110×19	Шариковый упорный одинарный	1
	9	Корпус трансмиссии	306	30×72×19	Шариковый радиальный однорядный	1
	10	Корпус трансмиссии	306	30×72×19	Шариковый радиальный однорядный	1
	11	Корпус трансмиссии	405	25×80×21	Шариковый радиальный однорядный	1
	12	Корпус трансмиссии	307	35×80×21	Шариковый радиальный однорядный	1
	13	Корпус трансмиссии	214	70×125×24	Шариковый радиальный однорядный	1
	14	Стакан подшипника	214	70×125×24	Шариковый радиальный однорядный	1
	15	Ось шестерни дополнительной передачи	64805	25×38×24,7	Роликовый радиальный с длинными цилиндрическими роликами (нестандартный)	1
	16	Ось шестерни заднего хода	305	25×62×17	Шариковый радиальный однорядный	1
	17	Корпус трансмиссии	304	20×52×15	Шариковый радиальный однорядный	1
	18	Корпус трансмиссии	208	40×80×18	Шариковый радиальный однорядный	1
	19	Шестерня привода вала отбора мощности	64805	25×38×24,7	Роликовый радиальный с длинными цилиндрическими роликами (нестандартный)	2
	20	Кулак полуоси переднего колеса	8207	35×62×18	Шариковый упорный одинарный —	2
	21	Поворотный кулак	7607	35×80×33	Роликовый конический однорядный	2

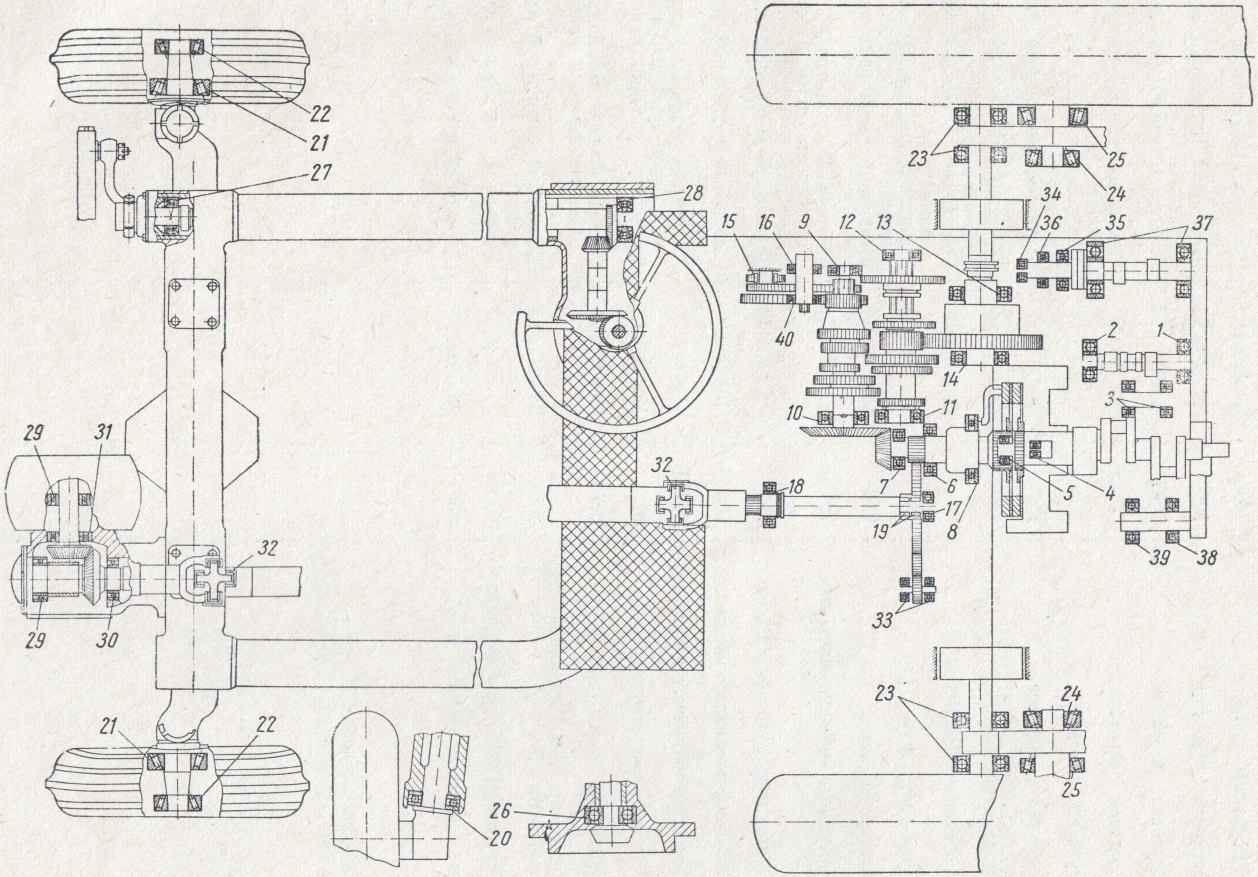

Фиг. 120. Схема расположения подшипников качения.

№ фигуры	Позиция на фигуре	Место установки	Обозначение подшипника	Размеры в *мм*	Тип подшипника	Количество на место
	22	Поворотный кулак	7305	25×62×18,5	Роликовый конический однорядный	2
	23	Бортовая передача	309	45×100×25	Шариковый радиальный однорядный	4
	24	Бортовая передача	7608	40×90×35,5	Роликовый конический однорядный	2
	25	Бортовая передача	7512К	60×110×30	Роликовый конический однорядный	2
	26	Рулевая колонка	303	17×47×14	Шариковый радиальный однорядный	1
	27	Рулевое управление	1307	35×80×21	Шариковый радиальный сферический двухрядный	1
	28	Рулевое управление	1306	30×72×19	Шариковый радиальный сферический двухрядный	1
	29	Приводной шкив	306	30×72×19	Шариковый радиальный однорядный	2
	30	Приводной шкив	307	35×80×21	Шариковый радиальный однорядный	1
	31	Приводной шкив	406	30×90×23	Шариковый радиальный однорядный	1
	32	Карданный вал приводного шкива	704902	15,2×28×19	Роликовый игольчатый без внутреннего кольца (нестандартный)	4
	33	Привод гидравлического насоса	202	15×35×11	Шариковый радиальный однорядный	2
	34	Регулятор топливного насоса	200	10×30×9	Шариковый радиальный однорядный	1
	35	Регулятор топливного насоса	36203	17×40×12	Шариковый радиальный упорный однорядный магнетный	1
	36	Регулятор топливного насоса	8201	12×28×11	Шариковый упорный одинарный	1
	37	Топливный насос	6020	20×47×12	Шариковый радиальный однорядный с защитной шайбой	2
	38	Генератор Г-80 (передний подшипник)	202	15×35×11	Шариковый радиальный однорядный	1
	39	Генератор Г-80 (задний подшипник)	60201		Шариковый радиальный однорядный	1
	40	Ось шестерен заднего хода	305	25×62×17	Шариковый радиальный однорядный	1

ПОДШИПНИКИ КАЧЕНИЯ

ШАРИКОПОДШИПНИКИ РАДИАЛЬНЫЕ ОДНОРЯДНЫЕ

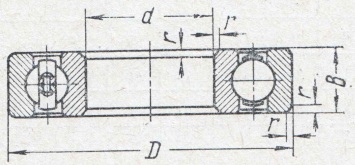

Обозначение	Размеры в мм				Применяется в группе	Количество	
	d	D	B	r		на группу	на трактор
200	10	30	9	1,0	16	1	1
202	15	35	11	1,0	22	2	2
204	20	47	14	1,5	03	1	1
205	25	52	15	1,5	03	1	1
206	30	62	16	1,5	21	1	1
208	40	80	18	2,0	37	1	1
211	55	100	21	2,5	21	1	1
214	70	125	24	2,5	37	2	2
303	17	47	14	1,5	40	1	1
304	20	52	15	2,0	37	1	1
305	25	62	17	2,0	37	2	2
306	30	72	19	2,0	37 52	2 2	4
307	35	80	21	2,5	21 37 52	1 1 1	3
309	45	100	25	2,5	39	4	4
405	25	80	21	2,5	37	1	1
406	30	90	23	2,5	52	1	1

ШАРИКОПОДШИПНИКИ РАДИАЛЬНЫЕ ОДНОРЯДНЫЕ С ЗАЩИТНОЙ ШАЙБОЙ

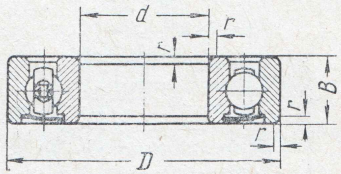

Обозначение	Размеры в мм				Применяется в группе	Количество	
	d	D	B	r		на группу	на трактор
60204	20	47	14	1,5	04 12	1 2	3
6020	20	47	12	1,5	16	2	2

ШАРИКОПОДШИПНИКИ РАДИАЛЬНЫЕ СФЕРИЧЕСКИЕ ДВУХРЯДНЫЕ

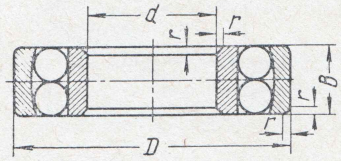

Обозначение	Размеры в мм				Применяется в группе	Количество	
	d	D	B	r		на группу	на трактор
1306	30	72	19	2,0	40	1	1
1307	35	80	21	2,5	40	1	1

ШАРИКОПОДШИПНИК РАДИАЛЬНЫЙ УПОРНЫЙ

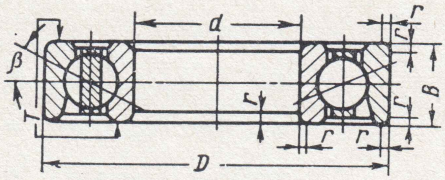

Обозначение	Размеры в мм				Применяется в группе	Количество	
	d	D	B	r		на группу	на трактор
36203	17	40	12	1	16	1	1

ШАРИКОПОДШИПНИКИ УПОРНЫЕ ОДИНАРНЫЕ

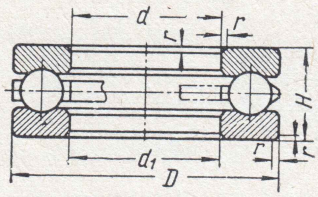

Обозначение	Размеры в мм					Применяется в группе	Количество	
	d	D	H	d_1	r		на группу	на трактор
8117	85	110	19	85,2	1,5	21	1	1
8201	12	28	11	12,2	1	16	1	1
8207	35	62	18	35,2	1,5	31	2	2

РОЛИКОПОДШИПНИКИ КОНИЧЕСКИЕ ОДНОРЯДНЫЕ

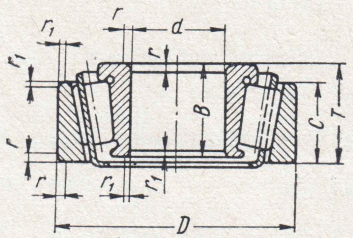

Обозначение	Размеры в мм								Применяется в группе	Количество	
	d	D	T наибольшее	T наименьшее	B	C	r	r_1		на группу	на трактор
7305	25	62	18,5	18	17	15	2,0	0,8	31	2	2
7515К	60	110	30	29,5	28	24	2,5	0,8	39	2	2
7607	35	80	33	32,5	31	27	2,5	0,8	31	2	2
7608	40	90	35,5	35	33	28,5	2,5	0,8	39	2	2

РОЛИКОПОДШИПНИК РАДИАЛЬНЫЙ С ДЛИННЫМИ ЦИЛИНДРИЧЕСКИМИ РОЛИКАМИ (НЕСТАНДАРТНЫЙ)

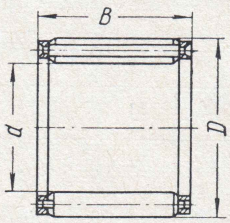

Обозначение	Размеры в мм			Применяется в группе	Количество	
	d	D	B		на группу	на трактор
64805	25	38	25	37	3	3

РОЛИКОПОДШИПНИК ИГОЛЬЧАТЫЙ БЕЗ ВНУТРЕННЕГО КОЛЬЦА (НЕСТАНДАРТНЫЙ)

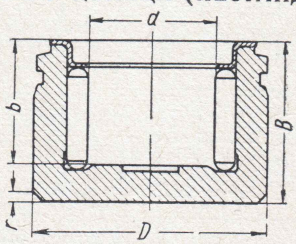

Обозначение	Размеры в мм					Применяется в группе	Количество	
	d	D	B	b	r		на группу	на трактор
704902	15,2	28	19	14,55	1	52	4	4

САЛЬНИКИ

САЛЬНИКИ САМОПОДЖИМНЫЕ КАРКАСНЫЕ

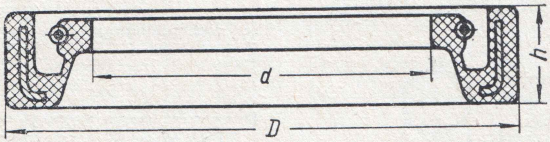

Обозначение	Размеры в *мм*			Применяется в группе	Количество	
	d	*D*	*h*		на группу	на трактор
СК-20×40×10	20	40	10	16	2	2
СК-45×65×12	45	65	12	39	2	6
				40	2	
				52	2	
СК-50×70×12	50	70	12	04	1	3
				39	2	
СК-80×105×12	80	105	12	04	1	1

УПЛОТНЕНИЯ ТИПА АСК

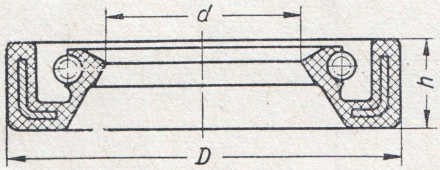

Обозначения	Размеры в *мм*			Применяется в группе	Количество	
	d	*D*	*h*		на группу	на трактор
АСК-45×65×9	45	65	9	21	1	1
АСК-55×80×12	55	80	12	21	1	1

УПЛОТНЕНИЯ ТИПА БСК (С ПЫЛЬНИКОМ)

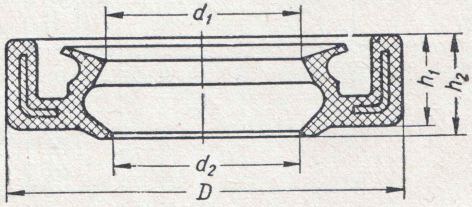

Обозначение	Размеры в *мм*					Применяется в группе	Количество	
	d_1	d_2	*D*	h_1	h_2		на группу	на трактор
БСК-38×58×9/10	38	37	58	9	10	37	1	1
БСК-45×65×9/10	45	44	65	9	10	37	3	3

БОЛТЫ ПОЛУЧИСТЫЕ НАКАТНЫЕ С ШЕСТИГРАННОЙ УМЕНЬШЕННОЙ ГОЛОВКОЙ

(взаимозаменяемые с болтами по ГОСТу 7795-62)

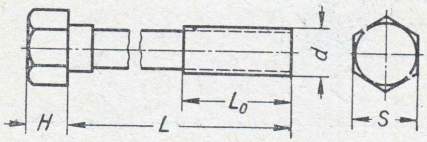

Обозначение	Размеры в мм					Применяется в группе	Количество	
	d	L	L_0	H	S		на группу	на трактор
БНП-М6×8	М6	8	8	5	10	55	6	6
БНП-М6×12	М6	12	10	5	10	55	6	6
БНП-М6×16	М6	16	15	5	10	02 05 52	4 2 8	14
БНП-М8×12	М8	12	12	6	12	30 31	6 4	10
БНП-М8×16	М8	16	15	6	12	03 04 05 06 21 31 37 39 48	2 8 4 2 1 11 4 42 2	76
БПО-М8×20	М8	20	18	6	12	02 03 06 11 37 39 40 48 55	18 2 4 2 21 2 4 7 10	70
БПО-М8×25	М8	25	18	6	12	11 20 48	1 1 1	3
БПО-М8×30	М8	30	18	6	12	31 38 52	8 4 8	20
БНП-М8×35	М8	35	20	6	12	22	4	4
БНП-М8×45	М8	45	18	6	12	48	1	1
БНП-М8×55	М8	55	20	6	12	55	4	4
БНП-М10×16	М10	16	16	7	14	47	10	10
БНП-М10×20	М10	20	20	7	14	33 37 47 55	2 21 2 7	32
БНП-М10×25	М10	25	20	7	14	21 37 40 48	6 19 9 6	40
БНП-М10×30	М10	30	20	7	14	21 37 39 45 46	3 17 16 4 4	44
БНП-М10×40	М10	40	20	7	14	21 44 45 55	10 8 6 2	26
БНП-М10×45	М10	45	25	7	14	45	2	2
БНП-М10×80	М10	80	25	7	14	02	1	1
БНП-М12×25	М12	25	25	9	17	37 38	2 8	10
БНП-М12×30	М12	30	28	9	17	31 40	8 4	12

Обозначение	Размеры в мм					Применяется в группе	Количество	
	d	L	L_0	H	S		на группу	на трактор
БНП-М12×35	М12	35	28	9	17	39 40 45	20 3 4	27
БНП-М12×40	М12	40	28	9	17	37	2	2
БНП-М12×60	М12	60	28	9	17	37	2	2
БНП-М14×45	М14	45	30	10	19	30 35 53	8 2 2	12
БНП-М14×50	М14	50	30	10	19	35	8	8
БНП-М14×55	М14	55	30	10	19	31 35 40	2 2 1	5
БНП-М14×75	М14	75	30	10	19	53	4	4
БНП-1М16×50	М16×1,5	50	35	10	22	33	12	12
БНП-М16×160	М16	160	40	10	22	59	4	4
БНП-М20×100	М20	100	45	10	27	59	4	4
БНП-М20×120	М20	120	45	10	27	59	4	4

БОЛТ ПОЛУЧИСТЫЙ НАКАТНОЙ С ШЕСТИГРАННОЙ УМЕНЬШЕННОЙ ГОЛОВКОЙ И ОТВЕРСТИЕМ В СТЕРЖНЕ

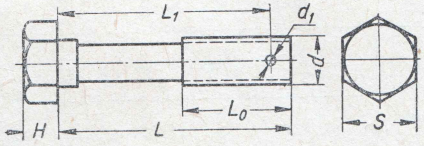

Обозначение	Размеры в мм							Применяется в группе	Количество	
	d	L	L_0	L_1	S	H	d_1		на группу	на трактор
$БНП_П$-1М16× ×80	М16×1,5	80	32	75	22	12	4	33	4	4

БОЛТЫ ПОЛУЧИСТЫЕ НАКАТНЫЕ С ШЕСТИГРАННОЙ УМЕНЬШЕННОЙ ГОЛОВКОЙ И ОТВЕРСТИЕМ В ГОЛОВКЕ



Обозначение	Размеры в мм							Применяется в группе	Количество	
	d	L	L_0	H	S	h	d_1		на группу	на трактор
$БНП_С$-М6×16	М6	16	15	5	10	2,5	2,5	09	3	3
$БНП_С$-М8×30	М8	30	18	6	12	3	3	37	1	1
$БНП_С$-М10×25	М10	25	20	7	14	3,5	3	37	5	5

ШПИЛЬКИ НАКАТНЫЕ

по ОСТ 20001-38 тип А1-0
с тугой резьбой «Т3» в тело

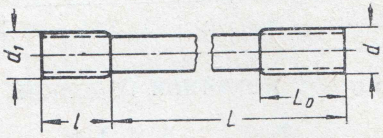

Обозначение	Размеры в мм					Применяется в группе	Количество	
	d	d_1	L	L_0	l		на группу	на трактор
ШНЧ-М8×25	М8	М8-Т3	25	15	12	02 37	2 2	4
ШНЧ-М8×35	М8	М8-Т3	35	15	12	02	6	6
ШНЧ-М8×40	М8	М8-Т3	40	18	12	02	2	2
ШНЧ-М8×45	М8	М8-Т3	45	18	12	02	1	1
ШНЧ-М8×75	М8	М8-Т3	75	18	12	37	2	2
ШНЧ-М8×120	М8	М8-Т3	120	18	12	55	3	3
ШНЧ-М10×22	М10	М10-Т3	22	18	15	38	4	4
ШНЧ-М10×28	М10	М10-Т3	28	18	15	02	8	8
ШНЧ-М12×28	М12	М12-Т3	28	22	18	02	2	2
ШНЧ-М12×35	М12	М12-Т3	35	22	18	37 39	20 16	36
ШНЧ-М12×40	М12	М12-Т3	40	22	18	37	6	6
ШНЧ-М12×110	М12	М12-Т3	110	22	18	37	2	2

ВИНТЫ С ПОЛУКРУГЛОЙ ГОЛОВКОЙ

по ГОСТу 1489-62

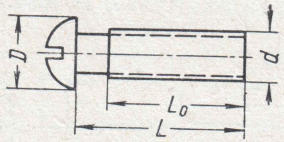

Обозначение	Размеры в мм				Применяется в группе	Количество	
	d	L	L_0	D		на группу	на трактор
В2-М4×8	М4	8	8	7	48	11	11
В2-М4×18	М4	18	18	7	48	1	1
В2-М5×8—П10	М5	8	8	9	48	1	1
В2-М5×16	М5	16	16	9	22	2	2
В2-М6×10	М6	10	10	10,5	40 44	1 2	3
В2-М6×16	М6	16	16	10,5	48	2	2
В4-М6×40	М6	40	30	10,5	48	2	2

ВИНТ С ПОТАЙНОЙ ГОЛОВКОЙ

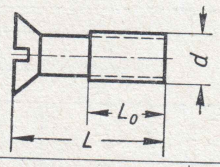

Обозначение	Размеры в мм			Применяется в группе	Количество	
	d	L	L_0		на группу	на трактор
В-М8×25	М8	25	25	55	8	8

ВИНТ УСТАНОВОЧНЫЙ

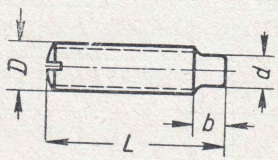

Обозначение	Размеры в мм				Применяется в группе	Количество	
	D	L	d	b		на группу	на трактор
ВУ2-М6×22	М6	22	4,5	4	22	1	1

ГАЙКИ ЧИСТЫЕ ШЕСТИГРАННЫЕ С ДВУМЯ ФАСКАМИ

по ГОСТу 5927-62

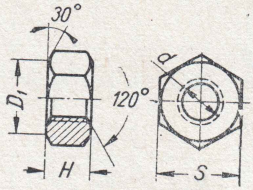

Обозначение	Размеры в мм				Применяется в группе	Количество	
	d	S	H	D_1		на группу	на трактор
Г-М4 Г-М5—П10 Г-М6 Г-1М10	М4 кл. 2 М5 кл. 2 М6 кл. 2 М10×1 кл. 2	8 9 11 17	3,5 4 5 8	7,6 8,5 10,5 16,15	48 48 16 16	3 1 1 2	3 1 1 2

ГАЙКИ ЧИСТЫЕ ШЕСТИГРАННЫЕ НИЗКИЕ С ДВУМЯ ФАСКАМИ

по ГОСТу 5929-62

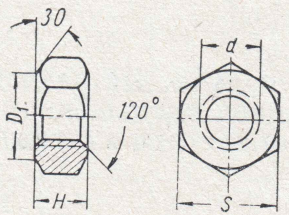

Обозначение	Размеры в мм				Применяется в группе	Количество	
	d	S	H	D_1		на группу	на трактор
ГН-1М12	М12×1,25 кл. 2а	19	7	18	03	1	1
ГН-1М20	М20×1,5 кл. 2а	32	9	30,4	03 31 40	1 2 1	4
ГН-2М27	М27×1,5 кл. 2а	41	12	39	40	1	1

ГАЙКИ ПОЛУЧИСТЫЕ ШЕСТИГРАННЫЕ
по ГОСТу 5915-62

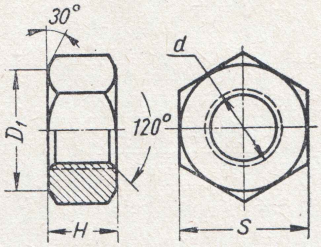

Обозначение	Размеры в мм				Применяется в группе	Количество	
	d	S	H	D_1		на группу	на трактор
ГПШ-М10	М10 кл. 3	17	8	16,15	01	2	65
					02	14	
					31	3	
					33	1	
					38	2	
					44	12	
					45	12	
					46	4	
					47	7	
					48	8	
ГПШ-1М10	М10×1 кл. 3	17	8	16,15	21	3	3

ГАЙКИ ПОЛУЧИСТЫЕ ШЕСТИГРАННЫЕ ОБЛЕГЧЕННЫЕ
по ГОСТу 5921-51

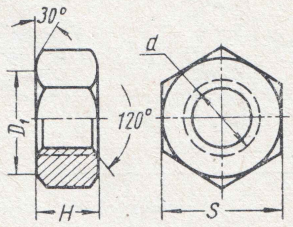

Обозначение	Размеры в мм				Применяется в группе	Количество	
	d	S	H	D_1		на группу	на трактор
ГШО-М12	М12 кл. 3	19	10	18	02	2	54
					37	30	
					39	16	
					45	4	
					48	2	
ГШО-М14	М14 кл. 3	22	10	20,9	35	2	8
					53	6	
ГШО-М16	М16 кл. 3	24	12	22,8	59	4	4
ГШО-1М16	М16×1,5 кл. 3	24	12	22,8	31	8	12
					40	2	
					53	2	

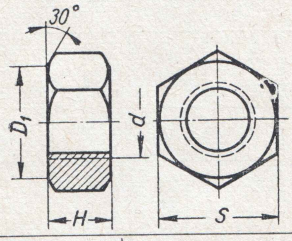

ГАЙКИ ЧЕРНЫЕ ШЕСТИГРАННЫЕ
по ГОСТу 5909-51

Обозначение	Размеры в мм				Применяется в группе	Количество	
	d	S	H	D_1		на группу	на трактор
ГШ-М6	М6 кл. 3	11	5	10,45	02	5	11
					22	2	
					48	4	
ГШ-М8	М8 кл. 3	14	6	13,3	01	17	59
					02	17	
					11	3	
					22	1	
					37	4	
					40	3	
					48	9	
					49	2	
					55	3	
ГШ-М10	М10 кл. 3	17	8	16,15	48	1	1
ГШ-М16	М16 кл. 3	27	12	25,65	23	1	5
					59	4	
ГШ-1М18	М18×1,5 кл. 3	32	14	30,4	37	5	7
					52	2	
ГШ-М20	М20 кл. 3	32	16	30,4	59	8	8

ГАЙКА ЧИСТАЯ ШЕСТИГРАННАЯ ОБЛЕГЧЕННАЯ С ДВУМЯ ФАСКАМИ
по ГОСТу 2524-51

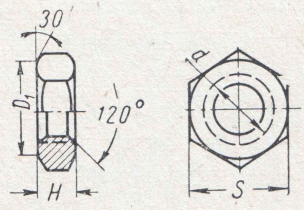

Обозначение	Размеры в мм				Применяется в группе	Количество	
	d	S	H	D_1		на группу	на трактор
ГУ-1М8	М8×1 кл. 2а	12	6	11,4	21	3	3

ГАЙКИ ЧИСТЫЕ ШЕСТИГРАННЫЕ ПРОРЕЗНЫЕ
по ГОСТу 5932-62

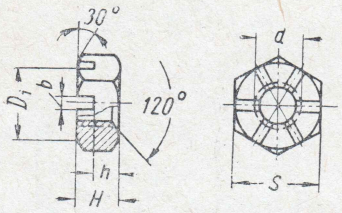

Обозначение	Размеры в *мм*						Применяется в группе	Количество	
	d	*S*	*H*	*h*	*b*	D_1		на группу	на трактор
ГП-1М14	М14×1,5 кл. 2а	22	16	11	3,5	20,9	31	5	5
ГП-1М16	М16×1,5 кл. 2а	24	19	13	5	22,8	31 33	2 4	6

ГАЙКИ ЧИСТЫЕ ШЕСТИГРАННЫЕ ПРОРЕЗНЫЕ НИЗКИЕ
по ГОСТу 5933-62

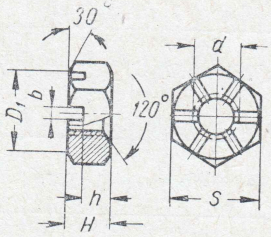

Обозначение	Размеры в *мм*						Применяется в группе	Количество	
	d	*S*	*H*	*h*	*b*	D_1		на группу	на трактор
ГПН-1М8	М8×1 кл. 2а	14	6	3,5	2,5	13,3	04	3	3
ГПН-М12	М12 кл. 2а	19	10	6	3,5	18	12 40	1 1	2

ГАЙКА-БАРАШЕК
по ГОСТу 3032-45

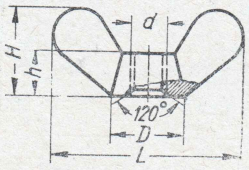

Обозначение	Размеры в *мм*					Применяется в группе	Количество	
	d	*D*	*H*	*h*	*L*		на группу	на трактор
ГБ-М6	М6 кл. 3	12	14	6	32	48	2	2

ШАЙБЫ ШТАМПОВАННЫЕ

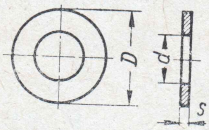

Обозначение	Размеры в *мм*			Применяется в группе	Количество	
	d	*D*	*S*		на группу	на трактор
ШШ-5,5 ШШ-7	5,5 7	12 14	1 1,5	47 02 09 20 22	8 2 3 3 1	8 9
ШШ-9	9	18	1,5	01 02 20 21 40 48 49	6 11 3 6 6 1 2	35
ШШ-11	11	22	2	02 46 59	4 8 18	30
ШШ-13	13	24	2	20 53	1 10	11
ШШ-15	15	28	3	31 37	1 1	2
ШШ-17	17	32	3	35	2	2
ШШ-19	19	34	3	35 37 53 59	5 1 1 6	13

ШАЙБЫ СТОПОРНЫЕ С ДВУМЯ ЛАПКАМИ
по ГОСТу 3693-52

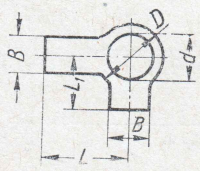

Обозначение	Размеры в *мм*					Применяется в группе	Количество	
	d	*D*	*B*	*L*	L_1		на группу	на трактор
ШС-6,5	6,5	11	7	18	9	02 05	2 2	4
ШС-8,5	8,5	14	8	20	11	03 04 05	2 8 4	14

ШАЙБЫ ПРУЖИННЫЕ

по ГОСТу 6402-61

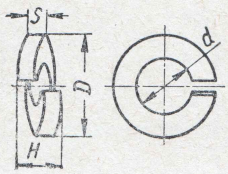

Обозначение	Размеры в *мм*				Применяется в группе	Количество	
	d	*D*	*H*	*s*		на группу	на трактор
ШГ-4,4	4,4	6,8	2,4	1,2	48	12	12
ШГ-5,4	5,4	8,6	3,2	1,6	22	2	2
ШГ-5,4-П10	5,4	8,6	3,2	1,6	48	1	1
ШГ-6,5	6,5	10,5	4	2	02 16 22 40 44 48 55	4 8 1 1 2 8 12	36
ШП-8	8,5	13,5	5	2,5	01 02 06 11 21 22 30 31 37 38 39 40 48 52 55	13 35 6 3 1 4 6 12 29 4 44 4 13 8 21	203
ШП-10	10,5	16,5	6	3	01 02 21 31 33 37 39 40 44 45 47 48 55	2 7 16 5 3 57 16 9 8 8 12 10 10	163
ШП-12	12,5	19,5	7	3,5	02 37 38 39 40 45 48	2 34 8 24 7 4 2	81
ШП-14	15	23	8	4	30 35 40 53	8 10 1 6	25
ШП-15	16	23	8	4	31	2	2
ШП-16	17	25	8	4	33 59	12 4	16
ШП-17	18	25	8	4	31	8	8
ШП-20	21	31	10	5	59	8	8

ШАЙБЫ ПРУЖИННЫЕ (ОБЛЕГЧЕННЫЕ)

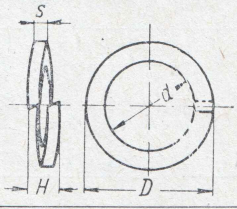

Обозначение	Размеры в *мм*				Применяется в группе	Количество	
	d	*D*	*H*	*s*		на группу	на трактор
ШПО-10 ШПО-15	10,5 16				16 16	14 1	14 1

ШПОНКИ СЕГМЕНТНЫЕ

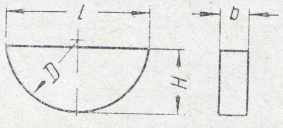

Обозначение	Размеры в *мм*				Применяется в группе	Количество	
	b	*D*	*H*	*l*		на группу	на трактор
ШВ-3×16	3	16	—	—	55	3	3
ШВ-4×16	4	16	6,5	15,72	12 16	1 2	3
ШВ-5×19	5	19	8	18,76	03 04 22 37 40	1 1 1 1 2	6
ШВ-6×25	6	25	11	24,82	40	2	2
ШВ-8×32	8	32	14	31,74	31	2	2

ШПОНКА ПРИЗМАТИЧЕСКАЯ ОБЫКНОВЕННАЯ (С ПЛОСКИМИ КОНЦАМИ)

по ГОСТу 8789-58

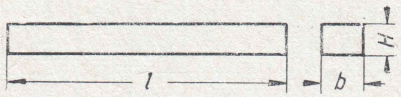

Обозначение	Размеры в *мм*			Применяется в группе	Количество	
	b	*H*	*l*		на группу	на трактор
ШПР-8×7×30	8	7	30	37	1	1

ШТИФТЫ ЦИЛИНДРИЧЕСКИЕ

по ГОСТу 3128-60

Обозначение	Размеры в *мм*		Применяется в группе	Количество	
	d	*l*		на группу	на трактор

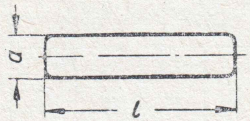

Отклонение диаметра по C_4

ШЦ-4×22	4	22	05	1	1

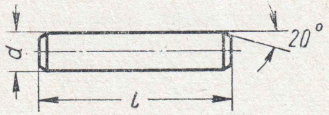

Отклонение диаметра по $Пр1_3$

ШЦ2-4×10	4	10	02 03	4 1	5
ШЦ2-6×12	6	12	37	1	1
ШЦ2-10×20	10	20	37	1	1
ШЦ2-10×22	10	22	40	1	1
ШЦ2-10×26	10	26	02 37	4 2	6

ЗАКЛЕПКИ С ПОЛУКРУГЛОЙ ГОЛОВКОЙ

по ГОСТу 1187-41

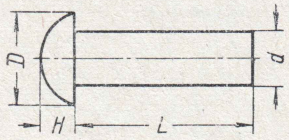

Обозначение	Размеры в *мм*				Применяется в группе	Количество	
	d	*H*	*L*	*D*		на группу	на трактор
ЗП-2,6×6	2,6	1,6	6	4,6	02	4	4
ЗП-2,6×8	2,6	1,6	8	4,6	16	4	4
ЗП-3×18	3	1,8	18	5,3	59	2	2
ЗП-4×8	4	2,4	8	7,1	38 47 48	16 4 4	24
ЗП-5×12	5	3	12	8,8	47	4	4
ЗП-5×24	5	3	24	8,8	40	1	1
ЗП-6×20	6	3,6	20	11	21	24	24
ЗП-6×24	6	3,6	24	11	52	2	2
ЗП-6×40	6	3,6	40	11	49	1	1
ЗП-10×40	10	6	40	16	37	4	4

ЗАКЛЕПКИ С ПОТАЙНОЙ ГОЛОВКОЙ

по ГОСТу 1195-41

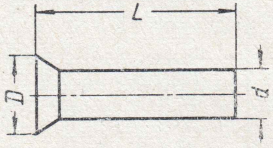

Обозначение	Размеры в *мм*			Применяется в группе	Количество	
	d	*L*	*D*		на группу	на трактор
ЗПТ-6×14	6	14	11,2	53	6	6
ЗПТ-6×38	6	38	11,2	56	2	2
ЗПТ-16×48	16	48	24,5	39	12	12

ЗАКЛЕПКА ТРУБЧАТАЯ С ПЛОСКОЙ ГОЛОВКОЙ

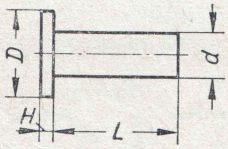

Обозначение	Размеры в мм				Применяется в группе	Количество	
	d	L	H	D		на группу	на трактор
ЗТ2-4×8	4	8	1,1	8	21 38 48	32 40 4	76

ШПЛИНТЫ РАЗВОДНЫЕ

по ГОСТу 397-54

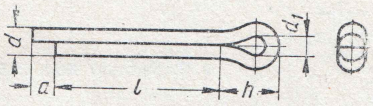

Обозначение	Размеры в мм					Применяется в группе	Количество	
	d	h	l	a	d_1		на группу	на трактор
Ш-1,5×10	1,3	3,5	10	2	1,5	02 47	2 1	3
Ш-2×15	1,8	5	15	2	2	21 40	12 6	18
Ш-2×20	1,8	5	20	3	2	04	3	3
Ш-2,5×15	2,2	6	15	3	2,5	20	6	6
Ш-2,5×20	2,2	6	20	3	2,5	20	1	1
Ш-3×20	2,7	7,5	20	3	3	40	1	1
Ш-3×25	2,7	7,5	25	3	3	12 37 53	1 1 12	14
Ш-3×30	2,7	7,5	30	3	3	31 38 40	5 2 1	8
Ш-3×45	2,7	7,5	45	3	3	38	4	4
Ш-3×50	2,7	7,5	50	3	3	55	1	1
Ш-4×20	3,6	9	20	5	3,5	47 59	2 18	20
Ш-4×25	3,6	9	25	5	3,5	35 53	7 1	8
Ш-4×30	3,6	9	30	5	3,5	11 31 33 52 59	3 2 4 4 2	15
Ш-4×50	3,6	9	50	5	3,5	35	2	2
Ш-5×50	4,6	11,5	50	5	4,5	39	2	2
Ш-6×20	5,6	14	20	5	5,5	11	2	2
Ш-6×40	5,6	14	40	5	5,5	37 59	1 4	5
Ш-6×70	5,6	14	70	5	5,5	49	2	2

ГВОЗДИ

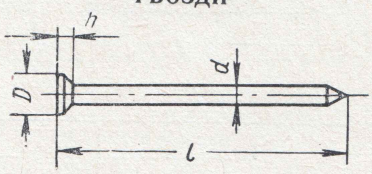

Обозначение	Размеры в мм				Применяется в группе	Количество	
	d	l	D	h		на группу	на трактор
ГВС-1×15	1,5	15	5	1	44	12	12
ГВТ-2×20	2	20	5	0,5	44	196	196
ГВС-2×50	2	50	5	1,5	44	4	4

ШУРУПЫ С ПОЛУКРУГЛОЙ ГОЛОВКОЙ

по ГОСТу 1144-60

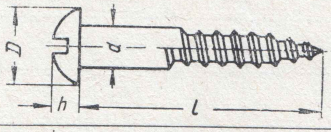

Обозначение	Размеры в мм				Применяется в группе	Количество	
	d	l	h	D		на группу	на трактор
ШУ1-3×15	3	15	2,3	5,5	44	28	28
ШУ1-5×22	5	22	3,6	9,5	44	6	6

ШУРУП С ПОТАЙНОЙ ГОЛОВКОЙ
по ГОСТу 1145-60

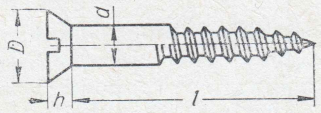

Обозначение	Размеры в мм				Применяется в группе	Количество	
	d	l	h	D		на группу	на трактор
ШУ2-4×40	4	40	2	8	44	2	2

ПРОВОЛОКИ

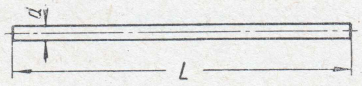

Обозначение	Размеры в мм		Применяется в группе	Количество	
	d	L		на группу	на трактор
ПЖ-1×90	1	90	16	1	1
ПЖ-1×200	1	200	05	1	1
ПЖ-1×225	1	225	16	1	1
ПЖ-1×280	1	280	16	1	1
ПЖ-1×330	1	330	09	1	1
ПЖ-1,6×100	1,6	100	55	1	1
ПЖ-1,6×124	1,6	124	40	2	2
ПЖ-1,6×140	1,6	140	37	1	1
ПЖ-1,6×160	1,6	160	37	4	4
ПЖ-1,6×200	1,6	200	37	2	2
ПЖ-1,6×330	1,6	330	37	1	1
ПЖ-1,6×550	1,6	550	37	1	1
ПЖ-2×125	2	125	56	2	2

ПРОБКИ РЕЗЬБОВЫЕ КОНИЧЕСКИЕ
по ГОСТу 3112-54

с квадратной головкой под ключ

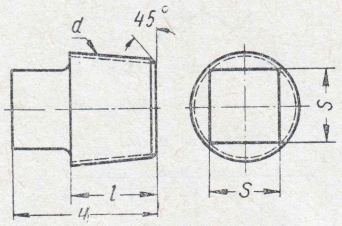

Обозначение	Размеры в мм				Применяется в группе	Количество	
	d	l	H	S		на группу	на трактор
ПРГ-1/4″	К 1/4″	11	18	9	02 37	1 2	3

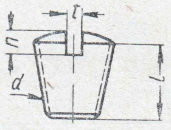

с прорезью под отвертку

Обозначение	Размеры в мм				Применяется в группе	Количество	
	d	h	l	t		на группу	на трактор
ПРП-1/8″	К 1/8″	2	9	1,5	02 04	2 2	4

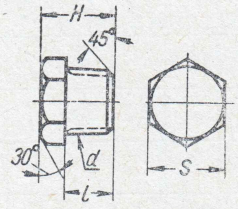

с шестигранной головкой под ключ

Обозначение	Размеры в мм				Применяется в группе	Количество	
	d	l	H	S		на группу	на трактор
ПК-1/8″	К 1/8″	9	14	11	18 55	1 3	4
ПК-1/4″	К 1/4″	11	16	14	06 16 31 39 52 55	1 2 2 2 1 4	12
ПК-3/8″	К 3/8″	12	18	19	02	1	1
ПК-1/2″	К 1/2″	14	20	22	30 39 52	2 2 2	6

ПРЕСС-МАСЛЕНКИ

по ГОСТу 1303-56

Обозначение	Применяется в группе	Количество	
		на группу	на трактор
	Прямая 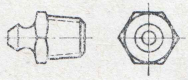		
MI-A1	12	1	11
	30	1	
	31	6	
	40	1	
а	53	2	
	Угловая 		
MI-B1-45	21	1	2
	52	1	

ХОМУТИК СТЯЖНОЙ

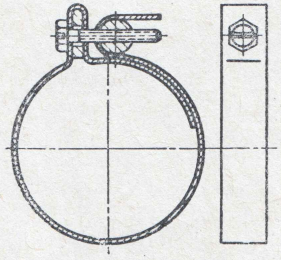

Обозначение	Применяется в группе	Количество	
		на группу	на трактор
ХС-2	12	1	1
ХС-3	12	1	1
ХС-4	12	1	1

ШАРИКИ

по ГОСТу 3722-60



Обозначение	Применяется в группе	Количество	
		на группу	на трактор
Б VI 4 *мм* Р	23	2	2
Б VI 5,556 *мм* Р	18	1	3
	23	2	
Б V 7,938 *мм* Р	37	1	1
Б VI 9,922 *мм* Р	46	1	1
Б V 15,081 *мм* Р	37	4	6
	55	2	

ОСНОВНЫЕ ИЗМЕНЕНИЯ, ПРОИЗВЕДЕННЫЕ В КОНСТРУКЦИИ САМОХОДНОГО ШАССИ Т-16 В ПРОЦЕССЕ ЕГО ВЫПУСКА

Изменение I. Для повышения надежности переднего моста самоходного шасси Т-16 на нем с № 23149 заведомо устанавливаются усиленные поворотные кулаки.

Изменены поворотные кулаки и корпуса кулаков, у которых увеличены на 10 *мм* (с 35 до 45 *мм*) диаметры посадочных поверхностей под втулки, заменены упорный подшипник 8207 на 8209, упорное и уплотнительное кольца.

Так как взаимозаменяемость каждой из вновь введенных деталей с устанавливающимися ранее нарушена, то замену вышедших из строя деталей необходимо производить комплектно: для левого колеса по чертежу узла ДСШ14.31.056 и для правого — ДСШ14.31.057.

Узел ДСШ14.31.056 «Корпус кулака с кулаком и рычагом в сборе» левого колеса состоит из следующих деталей:

Обозначение	Наименование	Количество на узел
ДСШ14.31.024-4	Полуось в сборе	1
ДСШ14.31.021-3	Корпус кулака в сборе	1
Ш101.31.107	Кольцо	1
Ш101.31.108	Кольцо уплотнительное	1
ДСШ14.31.110-1	Рычаг левый	1
8209	Подшипник шариковый упорный	1
ШВ-8×32	Шпонка призматическая	1
БНП-М14×55	Болт получистый	1
ШП-14	Шайба пружинная	1

Узел ДСШ14.31.057 «Корпус кулака с кулаком и рычагом в сборе» правого колеса состоит из следующих деталей:

Обозначение	Наименование	Количество на узел
ДСШ14.31.024-4	Полуось в сборе	1
ДСШ14.31.021-3	Корпус кулака в сборе	1
Ш101.31.107	Кольцо	1
Ш101.81.108	Кольцо уплотнительное	1
ДСШ14.31.109-1	Рычаг правый	1
8209	Подшипник шариковый упорный	1
ШВ-8×32	Шпонка призматическая	1
БНП-М14×55	Болт получистый	1
ШП-14	Шайба пружинная	1

Изменение II. Для улучшения конструкции двигателя Д-16 заводом введено крепление головок цилиндров и цилиндров к картеру анкерными шпильками.

На двигателе Д-16 до № 19776 самоходного шасси Т-16 № 4258 устанавливались головки цилиндров, отлитые из чугуна и крепление головок к цилиндрам и цилиндров к картеру двигателя осуществлялось с помощью шпилек раздельно.

Так как унификация головок цилиндров и способ их крепления с вновь введенными нарушены, то замену вышедших из строя деталей на двигателях до указанного номера необходимо комплектовать, пользуясь следующей спецификацией:

Обозначение	Наименование	Количество на узел
Д16.01.001-1	Головка цилиндра в сборе	2
Д16.01.021	Головка цилиндра с направляющими втулками в сборе	2
Д16.01.022	Головка цилиндра со шпильками в сборе	2
Д16.01.023	Головка цилиндра с предкамерой в сборе	2
Д16.01.024	Головка цилиндра с клапанами в сборе	2
Д30-1007080	Коромысло со стойкой в сборе	2
Д30-1007400	Крышка клапанов в сборе	2
Д16.01.101-2А	Головка цилиндра	2
Д16.01.103-3	Вставка предкамеры	2
Д16.01.104-2	Гайка крепления форсунки	2
Д16.01.105	Прокладка крышки клапанов	2
Д16.01.107	Прокладка гайки	2
Д30-1007102	Ось коромысла	2
Д30-1007151	Стойка оси коромысел	2
Д30-1007188	Шпилька стойки коромысел	2
Д30-1007488	Штифт крышки клапанов	2
Д30-1007494	Штифт стойки	2
Д16.02.001-1	Картер двигателя в сборе	1
Д16.02.027-1	Дефлектор первого цилиндра в сборе	1
Д16.02.032	Шпилька в сборе	1
Д30-1002021-А	Цилиндр	2
Д30-1002023	Прокладка цилиндра	2
Д30-1002546	Шпилька крепления головки	8

ПРИЛОЖЕНИЕ 1

ДЕТАЛИ КРИВОШИПНО-ШАТУННОГО МЕХАНИЗМА, ПОДБИРАЕМЫЕ ПО РАЗЛИЧНЫМ ГРУППАМ

Цилиндры двигателя необходимо заменить, если их износ превышает 0,3 *мм*. Цилиндры и поршни двигателя Д-16 разбиты на три размерные группы. Обозначение группы нанесено клеймом на поршни и цилиндры.

Размеры цилиндров и поршней следующие:

Размерная группа	Диаметр цилиндра в *мм*	Диаметр поршня в *мм*
Б	$95^{+0,06}_{+0,04}$	$95^{-0,16}_{-0,18}$
С	$95^{+0,04}_{+0,02}$	$95^{-0,18}_{-0,20}$
М	$95^{+0,02}$	$95^{-0,020}_{-0,22}$

Размеры поршней указаны по нижней юбке в направлении, перпендикулярном оси поршневого пальца.

Диаметр в направлении, параллельном оси пальца, для всех поршней $95^{-0,30}_{-0,36}$.

При подборе поршней и цилиндров должен обеспечиваться зазор 0,20—0,24 *мм* по щупу шириной 12 *мм*. После подбора поршней к цилиндрам на днище каждого поршня выбивается порядковый номер цилиндра. Подобранные цилиндры устанавливаются на картер двигателя таким образом, чтобы выпуклая часть ребер была обращена в сторону топливного насоса.

Поршневой палец устанавливается в поршень с небольшим натягом. Поэтому поршень перед запрессовкой в него пальца необходимо прогреть в горячем масле. При температуре поршня 70° С палец свободно входит в отверстие бобышек. Смазанный палец должен легко поворачиваться в шатуне от руки и выпадать из него под действием собственного веса.

Подбор поршневых колец производится таким образом, чтобы при вращении поршня на 360° вокруг своей оси, перпендикулярной днищу и направленной горизонтально, кольцо плавно перемещалось в канавке и утопало в ней под действием собственного веса.

При установке поршня в цилиндр двигателя замки поршневых колец располагать под углом 90° друг к другу, но так, чтобы замки не оказались против отверстия под поршневой палец.

ПРИЛОЖЕНИЕ 2

ОСНОВНЫЕ И РЕМОНТНЫЕ РАЗМЕРЫ ШАТУННЫХ И КОРЕННЫХ ПОДШИПНИКОВ

Нормальный зазор между шейками коленчатого вала и вкладышами подшипников, изготовленных из биметаллической алюминиевой ленты, составляет 0,067—0,126 *мм*. Допускается работа двигателя без ремонта при зазоре в подшипниках до 0,2 *мм*. Если у работающего двигателя зазоры превышают эту величину, то шейки коленчатого вала необходимо перешлифовать, вкладыши заменить новыми следующего ремонтного размера. Номер ремонтного размера нанесен на вкладыше.

Диаметры шатунных и коренных шеек коленчатого вала и соответствующие размеры вкладышей следующие:

Номер размера	Диаметры шатунных и коренных шеек в *мм*	Толщина в *мм*	
		вкладыша	заливки
Производственные:			
1Н	$60^{+0,185}_{+0,170}$	$2,875^{-0,001}_{-0,014}$	0,3—0,6
2Н	$60^{-0,065}_{-0,080}$	$3,0^{-0,001}_{-0,014}$	0,4—0,7
Ремонтные:			
Р1	$60^{-0,315}_{-0,330}$	$3,125^{-0,001}_{-0,014}$	0,5—0,8
Р2	$59^{+0,185}_{+0,170}$	$3,375^{-0,001}_{-0,014}$	0,4—0,7
Р3	$59^{-0,315}_{-0,330}$	$3,625^{-0,001}_{-0,014}$	0,4—0,7

При износе вкладышей и шеек вала категорически запрещается подпиливать крышки подшипников, шабрить стыки вкладышей и устанавливать прокладки.

После затяжки шатунных болтов шатун должен поворачиваться вокруг шейки от усилия руки.

Головки болтов должны быть тщательно застопорены новыми стопорными шайбами.

Момент затяжки болтов шатуна составляет 5,5—6 *кгм*, гаек шпилек, крышки коренных подшипников 10 *кгм*. На торцах крышек коренных подшипников для облегчения установки выбить цифры, соответствующие цифрам на нижней поверхности картера. Соответствующие цифры выбить и на гайках крепления крышек.

СОДЕРЖАНИЕ

Как пользоваться каталогом 3
Техническая характеристика 4
Указатель конструктивных групп 11
Узлы и детали 12
Спецификация покупных изделий 159
Спецификация подшипников качения . . . 166
Подшипники качения 169
Сальники 171
Нормали 172
Основные изменения, произведенные в конструкции самоходного шасси Т-16 в процессе его выпуска 182
Приложения 183

Редактор издательства *В. А. Артюхин*
Технический редактор *В. Д. Элькинд* Корректор *Л. Ф. Никифорова*

Сдано в производство 26/VI 1963 г Подписано к печати 19/X 1963 г. Т-12779
Тираж 13500 экз. Печ. л. 18,86 Бум. л. 5,75 Уч.-изд. л. 20,5
Цена 2 р. 20 к. Формат 84×108/16. Зак. 1499

Типография № 6 УЦБ и ПП Ленсовнархоза, Ленинград, ул. Моисеенко, 10.

ЗАМЕЧЕННЫЕ ОПЕЧАТКИ

Стр.	Строка	Напечатано	Должно быть
4	Правая колонка 3-я снизу	насоса	бака
5	Правая колонка 6-я сверху	18 *в*	12 *в*
40	На фиг. 27	Д16.10.001-2	Д16.10.001-4
72	На фиг. 48	Т16.22.106	Т16.22.106-1
75	На фиг. 51	Т16.30.021-1	Т16.30.107
134	На фиг. 99	Т16.48.169	Т16.48.169-1
139	3-я графа, 34-я снизу	ведущий	ведомый
140	На фиг. 102	ДСШ14.52.103	ДСШ14.57.103

Харьковский тракторосборочный завод. Зак. 1499.



Москва, Б-66, 1-й Басманный пер., 3