• ТРАКТОРЫ •

Т·25А
Т·25А2
Т·25А3

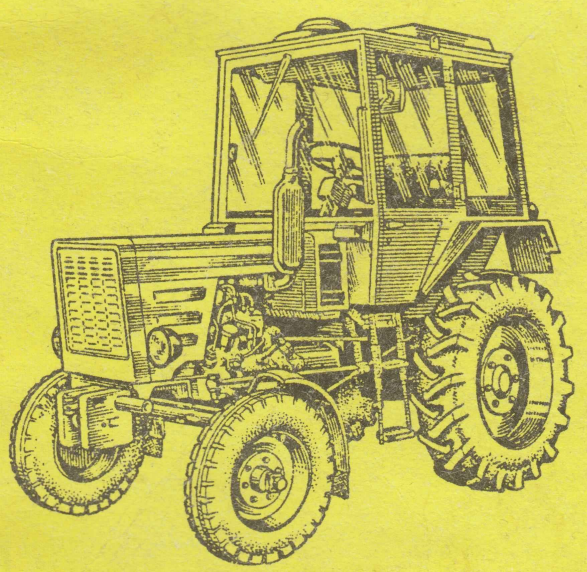

КАТАЛОГ ДЕТАЛЕЙ

КАТАЛОГ ДЕТАЛЕЙ

ТРАКТОРОВ

Т 25А

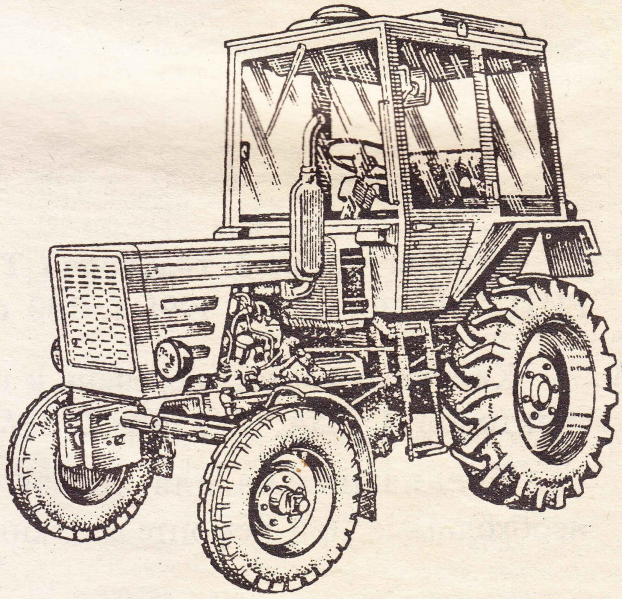

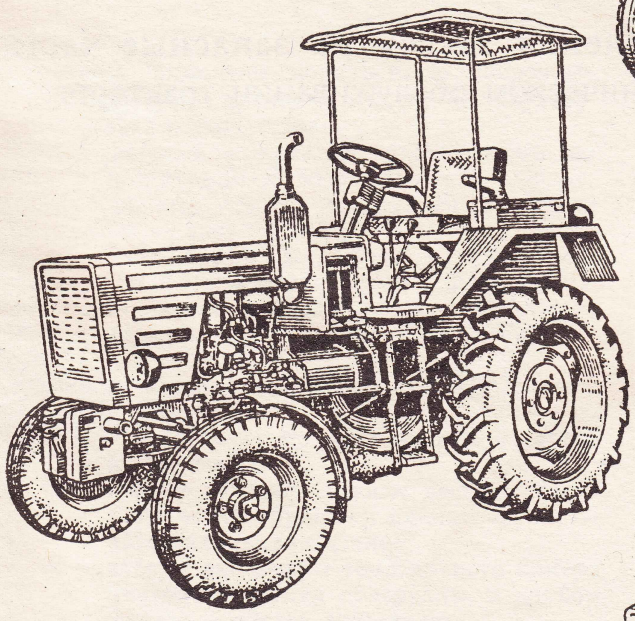

Т25А2

Т25А3

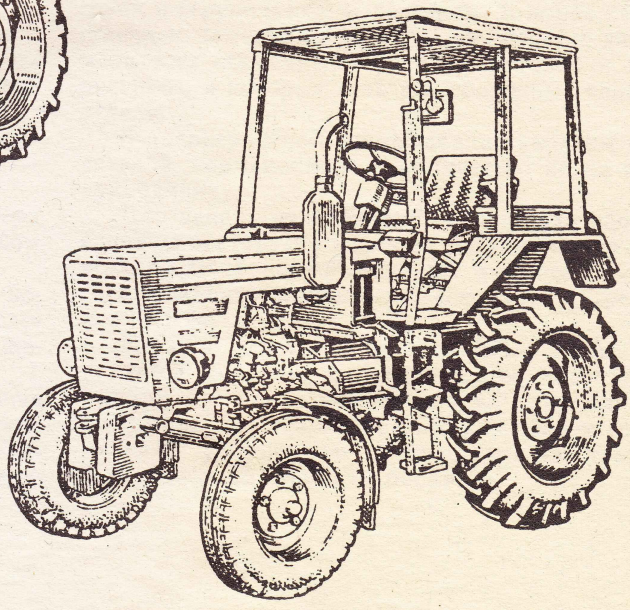

РИЦ “Мелиорация” г. Харьков
1995 г.

6Т2.1
К.29

Каталог деталей тракторов Т-25А, Т-25А2, Т-25А3 г. Харьков, РИЦ "Мелиорация", 1995 г. 180 с. с иллюстрациями.

Каталог содержит перечень и иллюстрации всех сборочных единиц тракторов Т.-25А, Т-25А2, Т-25А3.

Предназначена для составления заявок на запасные части необходимые при ремонте и техническом обслуживании тракторов.

© РИЦ "Мелиорация", 1995 г.

ПРАВИЛА ПОЛЬЗОВАНИЯ КАТАЛОГОМ

Настоящий каталог содержит иллюстрации и спецификации всех деталей и сборочных единиц тракторов Т25А, Т25А2 и Т25А3 нижеследующих комплектаций.

Трактор	Обозначение комплектации	Комплектация		
		дизель	кабина, тент, каркас безопасности	шины
Т25А	Т25А-02	Д21А1	кабина	9,5—32″ (9—32″)
	Т25А-03	Д21А1	кабина	10—28″
Т25А2	Т25А2	Д21А1	тент	9,5—32″ (9—32″)
	Т25А2-01	Д21А1	тент	10—28″
Т25А3	Т25А3	Д21А1	каркас безопасности	9,5—32″ (9—32″)
	Т25А3-01	Д21А1	каркас безопасности	10—28″

В каталог включены неразъемные сборочные единицы (сварочные, клепаные и т. п.) без перечисления входящих в них деталей.

Номера деталей в каталоге расположены по группам и подгруппам в возрастающем порядке. Номера сборочных единиц и деталей в дизеле Д21А1 состоят из двух частей.

Первая часть номера (до дефиса) означает марку дизеля, в котором деталь впервые применялась. Вторая часть (после дефиса) имеет семизначную систему нумерации и состоит из нескольких элементов.

Например, номер детали Д21А-1002230 состоит из следующих элементов:

Д21А — первая часть полного номера означает марку дизеля;

10 — первые две цифры после дефиса указывают номер группы, в данном случае — «Механизмы двигателя»;

02 — вторые две цифры семизначного номера указывают номер подгруппы, в данном случае — «Остов двигателя»;

230 — последние три цифры — собственный номер детали в подгруппе, в данном случае — «Крышки распределительных шестерен с трубками в сборе».

Буквенно-цифровая приставка (индекс) в конце номера означает, что деталь или сборочная единица претерпела изменения и указывает их взаимозаменяемость с выпускавшимися ранее. Детали с индексами А, А1, А2, А3 и т. д. взаимозаменяемы с основной деталью (без индекса) и между собой; детали с индексами Б, Б1, Б2, Б3 и т. д. взаимозаменяемы между собой, но не взаимозаменяемы с деталью без индекса или с индексами А, А1, А2 А3 и т. д. Поэтому при оформлении заказа на запасные части необходимо указывать полный номер детали или сборочной единицы, как они записаны в каталоге.

В нумерации деталей и сборочных единиц использован принцип входимости по основному обозначению группы и подгруппы. Например, детали Д21А-1002230 — крышка, Д22-1002239 — штифт, Д22-1002313 — прокладка и т. д., имеющие во второй части номера (после дефиса) первые четыре цифры—1002, входят в подгруппу 1002 — «Остов двигателя».

Нумерация сборочных единиц и деталей силовой передачи, ходовой системы и других механизмов тракторов построена по семизначной системе. Например, 25.37.157 состоит из следующих элементов:

25 — первые две цифры означают марку трактора; 37 — следующие две цифры означают номер группы, в данном случае — «Главная передача»; 157 — последние три цифры означают собственный номер детали, в данном случае — «Вал главный».

Применяемые в силовой передаче, ходовой системе и других механизмах тракторов детали старых моделей сохраняют свои старые номера. Например, 14.39.107 — «Шестерня большая бортовой передачи» заимствована у трактора ДТ-14.

Стандартизованные детали указаны в конце спецификации подгруппы, с которой они применяются, и в разделе каталога «Стандартизованные детали», где все изделия вынесены из спецификаций подгрупп и сгруппированы по типам. В конце каталога помещен номерной указатель, в котором даны номера всех сборочных единиц и деталей и номера рисунков, в которых есть эти сборочные единицы и детали.

В подрисуночной спецификации указаны номера деталей, наименование и количество их на сборочную единицу.

Для заказа необходимой детали или сборочной единицы достаточно найти на рисунке номер данной детали или сборочной единицы, а из подрисуночной спецификации выписать наименование и требуемое количество.

Каталог деталей тракторов Т25А, Т25А2, Т25А3 является справочным техническим пособием при расчете и составлении заявок на запасные части, а также может использоваться для общего ознакомления с устройством и конструкцией тракторов, с порядком разборки и сборки.

ОСНОВНЫЕ ТЕХНИЧЕСКИЕ ДАННЫЕ

	T25A	T25A2	T25A3
Тип трактора	универсальный колесный с реверсивным ходом		
Габаритные размеры трактора (в средней наладке), мм:			
длина (с грузами, с навесной системой):			
с шинами 9,5—32″ (9—32″)	3110	3110	3110
с шинами 10—28″	3098	3098	3098
ширина (при минимальной колее):			
с шинами 9,5—32″ (9—32″)	1370	1370	1370
с шинами 10—28″	1467	1467	1467
высота по кабине (тенту, каркасу):			
с шинами 9,5—32″ (9—32″)	2500	2515	2485
с шинами 10—28″	2488	2503	2473
Ширина колеи (регулируемая через каждые 100 мм), мм:			
передних колес . .	1200—1400	1200—1400	1200—1400
задних колес:			
с шинами 9,5—32″ (9—32″)	1100—1500	1100—1500	1100—1500
с шинами 10—28″	1200—1480	1200—1480	1200—1480
Число передач:			
«Вперед»	6	6	6
«Вперед дополнительных»	2	2	2
«Назад»	6	6	6
Показатели дизеля при стандартных атмосферных условиях, температуре и плотности топлива:			
полезная номинальная мощность, л. с.	29_{-4}	29_{-4}	29_{-4}

	T25A	T25A2	T25A3
Агротехнический просвет (под тормозными рукавами), мм:			
при высокой наладке:			
с шинами 9,5—32″ (9—32″)	657	657	657
с шинами 10—28″	645	645	645
при средней наладке:			
с шинами 9,5—32″ (9—32″)	587	587	587
с шинами 10—28″	575	575	575
при низкой наладке:			
с шинами 9,5—32″ (9—32″)	450	450	450
с шинами 10—28″	438	438	438
Масса трактора, кг:			
сухого (незаправленного, без грузов):			
с шинами 9,5—32″ (9—32″)	1780^{+80}	1660^{+80}	1690^{+80}
с шинами 10—28″	1820^{+80}	1700^{+80}	1730^{+80}
в рабочем состоянии (эксплуатационная масса):			
с шинами 9,5—32″ (9—32″)	2020^{+80}	1900^{+80}	1930^{+80}
с шинами 10—28″	2060^{+80}	1940^{+80}	1970^{+80}
удельный расход топлива, г/л. с.·ч., не более	190	190	190
полная номинальная мощность, л. с.	31_{-4}	31_{-4}	31_{-4}
удельный расход топлива, г/л. с.·ч., не более	180	180	180
частота вращения коленчатого вала при полезной и полной мощностях, об/мин	1800 ± 27	1800 ± 27	1800 ± 27

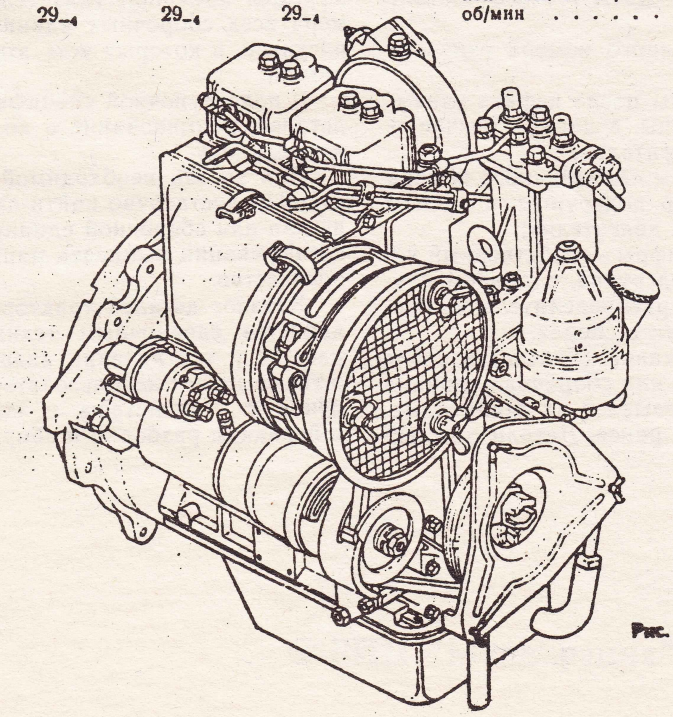

Рис. 4. Общий вид дизеля Д21А1

УКАЗАТЕЛЬ ИЛЛЮСТРАЦИЙ ДИЗЕЛЯ

Номер рисунка	Номер группы	Номер подгруппы	Наименование
4			Общий вид дизеля Д21А1
5			Указатель групп и подгрупп
7	10	1002	Остов двигателя
8	10	1003	Головка цилиндра
		1007	Клапаны и толкатели
9	10	1004	Поршни и шатуны
10	10	1005	Вал коленчатый
11	10	1006	Вал распределительный
		1007	Клапаны и толкатели
12	10	1008	Трубопроводы впускной и выпускной
13	10	1019	Декомпрессор
14	11	1104	Топливопроводы
15	11	1105	Фильтр топливный грубой очистки
16	11	1106	Насос подкачивающий
17	11	1109	Воздухоочиститель
18	11	1110	Регулятор топливного насоса
19	11	1111	Корпус топливного насоса
20	11	1111	Секция высокого давления
21	11	1111	Детали привода топливного насоса
22	11	1111	Привод топливного насоса
23	11	1112	Форсунка
24	11	1117	Фильтр топливный тонкой очистки
25	13	1308	Вентилятор
26	14	1401	Картер масляный
27	14	1402	Приемник масляного насоса
		1403	Насос масляный
28	14	1407	Фильтр масляный
29	14	1408	Маслопроводы
30	37	3701	Установка генератора
31	37	3701	Генератор
32	37	3708	Стартер СТ222-3708000
33	38	3802	Привод тахоспидометра
		3808	Датчик
34	81	8101	Свеча подогрева

УКАЗАТЕЛЬ ИЛЛЮСТРАЦИЙ ШАССИ

Номер рисунка	Номер группы	Наименование
1		Общий вид трактора Т25А
2		Общий вид трактора Т25А2
3		Общий вид трактора Т25А3
6		Указатель групп
35	А25.00	Установка двигателя на трактор
36	А25.11	Установка фильтра воздушного
37	1201	Глушитель
38	Т30.20	Управление двигателем
39	А25.21-Б	Муфта сцепления
40	25.22	Привод гидронасоса
41	А25.22	Привод гидронасоса (для позиционного регулирования)
42	А25.30	Полурама
43	А25.31	Мост передний
44	А25.32	Колесо переднее 6,00—16″
45	14.34	Колесо заднее 9,5—32″ (9—32″)
46	25.34	Колесо заднее 10—28″
47	14.35	Приспособление прицепное
48	14.36	Муфта соединительная
49	А25.37-Б	Передача главная (установка шестерен)
50	А25.37-Б	Передача главная (картер в сборе А25.37.016)
51	А25.37-Б	Передача главная (блокировка передач)
52	А25.37-Б	Передача главная (вал промежуточный)
53	А25.37-Б	Передача главная (вал главный)
54	А25.37-Б	Передача главная (вал первичный)
55	А25.37-Б	Передача главная (дифференциал)
56	А25.37-Б	Передача главная (валики переключения передач)
57	А25.37-Б	Передача главная (рычаги переключения передач)
58	Т30.38	Рукава с тормозами
59	А25.39	Передача бортовая
60	Т30.40	Управление рулевое
61	Т30.41	Вал отбора мощности
62	Т30.44	Установка сиденья
63	А25.45	Тент
64	Т25А3.45	Каркас безопасности
65	Т30.45	Кабина (кабина в сборе Т30.45.001-А)
66	Т30.45	Кабина (дверь кабины Т30.45.013-А)
67	Т30.47	Облицовка и платформа трактора
68	Т30.47	Облицовка и платформа трактора (платформа с покрытием в сборе)
69	Т30.48	Электрооборудование и приборы (схема)
70	Т30.48	Электрооборудование и приборы (щиток приборов)
71	Т30.48	Электрооборудование и приборы (аккумуляторы)
72	Т30.48	Электрооборудование и приборы (монтаж электрооборудования)
73	Т30.48	Электрооборудование и приборы (провода)
74	Т30.48	Электрооборудование и приборы (жгуты)
75	Т30.48	Электрооборудование и приборы (детали электрооборудования)
76	Т30.48	Электрооборудование и приборы (детали электрооборудования)
77	Т30.48	Электрооборудование и приборы (патроны и розетки)
78	Т30.48	Электрооборудование и приборы (фонари)
79	Т30.48	Электрооборудование и приборы (стеклоочиститель)
80	Т25А1.49	Инструмент шоферский
81	А25.50	Бак топливный
82	А25.51	Датчики силовой и позиционный
83	А25.52	Щкив
84	А25.53	Маслопроводы, насос, распределитель и регулятор Р50-Б (для позиционного регулирования)
85	А25.54-2	Маслопроводы, насос и распределитель гидросистемы (маслопроводы и насос)
86	А25.54-2	Маслопроводы, насос и распределитель гидросистемы (распределитель в сборе Р75-22-001)
87	А25.55	Управление регулятором Р50-Б
88	14.56	Устройство заднее навесное
89	А25.57	Корпус гидромеханизма А25.57.001-1
90	14.59	Цилиндр со шлангами в сборе
91	А25.66	Вентиляция кабины
92	Т30.67	Отопитель (дроссельное устройство)
93	Т30.67	Отопитель (вентилятор)
94	Т30.68	Привод тормозов прицепа
95	Т30.69	Оборудование кабины
96	Т30.81	Установка пускового приспособления

СБОРОЧНЫЕ ЕДИНИЦЫ И ДЕТАЛИ

Номер детали	Наименование	Количество		
		T25A	T25A2	T25A3
Д21-1002010	Картер в сборе	1	1	1
Д22-1002011	Прокладка	1	1	1
Д22-1002017	Уголок в сборе	1	1	1
Д22-1002018	Уголок	1	1	1
Д37М-1002021-А2	Цилиндр	2	2	2
Д37М-1002023	Прокладка	2	2	2
Д37М-1002028-А2	Шпилька	8	8	8
Д22-1002160	Палец	1	1	1
Д37М-1002170	Палец	1	1	1
Д37М-1002176	Шайба	2	2	2
Д22-1002181	Лист	1	1	1
Д22-1002183	Прокладка	1	1	1
Д30-1002185-А	Пластина	1	1	1
Д22-1002186	Шайба	3	3	3
[illegible]	Пластина	1	1	1
[illegible]	Сальник	1	1	1
[illegible]	Шайба	1	1	1

Номер детали	Наименование	Количество		
		T25A	T25A2	T25A3
Д22-1002236	Прокладка	1	1	1
Д21А-1002230	Крышка	1	1	1
[illegible]	Указатель ВМТ	1	1	1
[illegible]	Штифт	1	1	1
[illegible]	Шпилька	4	4	4
[illegible]	Картер маховика	1	1	1
Д22-1002313	Прокладка	1	1	1
Д30-1002314	Шпилька	4	4	4
Д30-1002318-А1	Пластина	1	1	1
Д30-1002318-А2	Пластина	2	2	2
Д30-1002318-Б1	Пластина	1	1	1
Д22-1002332	Корпус	1	1	1
[illegible]	Прокладка	1	1	1
[illegible]	Шайба	6	6	6
Д22-1002685	Рым-болт	2	2	2
[illegible]	Кольцо	2	2	2
[illegible]	Манжета	1	1	1
[illegible]	Манжета	1	1	1
ВНШ-М16×14	Болт	4	4	4

Номер детали	Наименование	Количество		
		T25A	T25A2	T25A3
БНП-М6×16	Болт	6	6	6
БНП-М8×20	Болт	9	9	9
БНП-М8×40	Болт	3	3	3
БНП-М8×50	Болт	3	3	3
БНП-М8×60	Болт	1	1	1
БНП-М8×65	Болт	1	1	1
БНП-М8×80	Болт	1	1	1
БНП-М8×100	Болт	6	6	6
БНП-М8×115	Болт	1	1	1
БНП-М10×55	Болт	1	1	1
БНП-М12×55	Болт	3	3	3
В-М8×18	Винт	5	5	5
ШНС-М10×25	Шпилька	5	5	5
ГВ-М12×1,25	Гайка	8	8	8
ШП-8	Шайба	16	16	16
ШП-10	Шайба	1	1	1
ШП-12	Шайба	3	3	3
ШЧ-8	Шайба	1	1	1
Д21-1002015	Картер	1	1	1
Д37М-1002029	Гайка	6	6	6

Номер детали	Наименование	Количество		
		T25A	T25A2	T25A3
Д21-1002036	Пробка резьбовая	1	1	1
Д37М-1002049-А	Шайба замковая	3	3	3
Д37М-1002052-А	Крышка	2	2	2
Д37М-1002062-Б1	Крышка	1	1	1
Д37М-1002104-А	Шпилька	6	6	6
Д37Е-1002115	Втулка	2	2	2
Д37Е-1002115-Б	Втулка	2	2	2
Д37М-1002132-А	Втулка	1	1	1
Д22-1002133	Втулка	1	1	1
Д22-1002134	Втулка	1	1	1
Д37М-1002138	Втулка	1	1	1
Д22-1002177	Штифт	1	1	1
Д30-1002184	Штифт	1	1	1
Д30-1005319	Штифт	2	2	2
Д30-1407565-А	Штифт	4	4	4
3 КГ-1/4"	Пробка	1	1	1
2 КГ-1/8"	Пробка	3	3	3
2 КГ-1/4"	Пробка	1	1	1

Номер детали	Наименование	Количество		
		T25A	T25A2	T25A3
Д37М-1003008-Б5-01	Головка цилиндра в сборе	2	2	2
Д37М-1003012-Б5	Головка цилиндра в сборе	2	2	2
Д37М-1003015-Б5	Головка цилиндра	2	2	2
Д37М-1003021-Б2	Седло впускное	2	2	2
Д37М-1003022-Б2	Седло выпускное	2	2	2
Д37М-1003540-А1	Гайка в сборе	8	8	8
Д37М-1003549	Шайба	8	8	8
Д37М-1007014-В1	Клапан впускной	2	2	2
Д37М-1007015-В	Клапан выпускной	2	2	2
Д37М-1007033-А2	Втулка	4	4	4
Д37Е-1007045-А	Пружина	4	4	4
Д37Е-1007046-А	Пружина	4	4	4
Д37Е-1007048	Тарелка	4	4	4
Д30-1007053-А	Сухарь	8	8	8
Д37М-1007100	Ось в сборе	2	2	2
Д30-1007108	Кольцо	4	4	4
Д37Е-1007109	Шайба	4	4	4
Д37М-1007151	Стойка	2	2	2
Д37М-1007157	Шпилька	2	2	2
Д37М-1007188-А2	Шпилька	4	4	4
Д30-1007198	Гайка	4	4	4
Д37М-1007210-А2	Коромысло в сборе	2	2	2
Д37М-1007212-Б	Коромысло правое	2	2	2
Д37М-1007213-Б	Коромысло левое	2	2	2
Д37М-1007215-Б	Втулка	4	4	4
Д37М-1007218-Б	Заглушка	4	4	4
Д37М-1007220-А2	Коромысло в сборе	2	2	2
Д37Е-1007275-Б1	Винт	4	4	4
Д37М-1007276-А2	Шайба	2	2	2
Д30-1007278	Гайка	4	4	4
Д37М-1007400-Б	Крышка в сборе	2	2	2
Д37М-1007415-Б2	Крышка	2	2	2
Д37М-1007419-А2	Прокладка	4	4	4
Д37М-1007483	Гайка	4	4	4
Д37М-1104144	Прокладка	4	4	4
Д30-1007494	Штифт	4	4	4

Номер детали	Наименование	Количество		
		T25A	T25A2	T25A3
Д37М-1002176	Шайба стопорная	2	2	2
Д37А-1008127-Б	Гайка	2	2	2
2 КГ-1/8"	Пробка	2	2	2
Д21-1004021-А2	Поршень Ø 105,0 мм	2	2	2
Д21-1004021А2-Р	Поршень Ø 105,7 мм	2	2	2
Д37М-1004042	Палец	2	2	2
Д37А-1004052-А1	Кольцо	4	4	4
Д21-1004060-А3	Кольца поршневые Ø 105,0 мм	1	1	1
Д21-1004060А-Р	Кольца поршневые Ø 105,7 мм	1	1	1
Д37М-1004100-А2	Шатун в сборе	2	2	2
Д37М-1004112-В	Шатун	2	2	2
Д37М-1004115	Втулка	2	2	2
Д37М-1004125-В3	Крышка	2	2	2
Д21-1004150-А2-Н1	Комплект шатунных вкладышей	1	1	1
Д21-1004150-А2-Н2	Комплект шатунных вкладышей	1	1	1
Д21-1004150-А2-Р1	Комплект шатунных вкладышей	1	1	1
Д21-1004150-А2-Р2	Комплект шатунных вкладышей	1	1	1
Д21-1004150-А2-Р3	Комплект шатунных вкладышей	1	1	1

Номер детали	Наименование	Количество		
		Т25А	Т25А2	Т25А3
Д21-1004150-А2-Р4	Комплект шатунных вкладышей	1	1	1
Д37М-1004181-Б1	Болт с гайкой в сборе	4	4	4
Д21-1005007-А2	Вал коленчатый	1	1	1
Д21-1005011-А3	Вал коленчатый	1	1	1
Д30-1005085	Маслоотражатель	1	1	1
Д21-1005100-А-Н1	Комплект вкладышей	1	1	1
Д21-1005100-А-Н2	Комплект вкладышей	1	1	1
Д21-1005100-А-Р1	Комплект вкладышей	1	1	1
Д21-1005100-А-Р2	Комплект вкладышей	1	1	1
Д21-1005100-А-Р3	Комплект вкладышей	1	1	1
Д21-1005100-А-Р4	Комплект вкладышей	1	1	1
Д37М-1005112	Вкладыш	2	2	2
Д37М-1005113	Вкладыш	2	2	2
Д37М-1005132	Вкладыш	1	1	1
Д37М-1005133-А	Вкладыш	1	1	1
Д37М-1005136	Полукольцо	2	2	2
Д37М-1005137	Полукольцо	2	2	2
Д37М-1005146	Болт	1	1	1
Д22-1005148	Шайба	1	1	1
Д22-1005217	Маслоотражатель	1	1	1
Д30-1005256	Гнездо	1	1	1
Д30-1005257	Кольцо	1	1	1
Д21-1005300-А	Маховик в сборе	1	1	1
Д21-1005315	Маховик	1	1	1
Д21-1005316	Шайба	1	1	1
Д22-1005332	Венец	1	1	1
Д30-1005336-А2	Болт	6	6	6
Д21-1005412-А	Валик	1	1	1

Номер детали	Наименование	Количество		
		T25A	T25A2	T25A3
Д21-1005414	Груз	1	1	1
Д21-1005416	Груз	1	1	1
Д22-1005422-А	Шайба	2	2	2
Д22-1005424-А	Шайба	2	2	2
Д22-1005426-А2	Шестерня	1	1	1
Д22-1005430-А2	Шестерня	1	1	1
Д22-1005432-А2	Шестерня	1	1	1
Д22-1005434	Втулка	1	1	1
Д22-1005436	Шайба	1	1	1
Д22-1005438-А	Шайба	1	1	1
Д21-1004150-А2	Вкладыши (рис. 9)	—	—	—
1-20×40-1	Манжета	1	1	1
ШПР-8×7×36	Шпонка	1	1	1
ШС-5×7,5	Шпонка	2	2	2
1204	Подшипник	1	1	1

Номер детали	Наименование	Количество		
		T25A	T25A2	T25A3
БНП-М6×14	Болт	2	2	2
БНП-М10×20	Болт	1	1	1
Д21-1006015-А	Вал распределительный	1	1	1
Д21-1006020-А	Вал распределительный	1	1	1
Д30-1006025	Подшипник	1	1	1
Д30-1006027-А2	Шайба	1	1	1
Д30-1006214-А2	Шестерня	1	1	1
Д37М-1006216	Штифт	1	1	1
Д30-1006217	Штифт	1	1	1
Д37М-1006240-А8	Шестерня	1	1	1
Д30-1006246-А2	Втулка	1	1	1
(Д30-1006246-А)	Заготовка втулки	—	—	—
Д37М-1006254-А2	Шайба	1	1	1
Д30-1006255	Шайба	1	1	1
Д30-1006257-А	Шайба	1	1	1
Д30-1006285-А2	Шестерня	1	1	1
Д37Е-1007329	Штанга	8	8	8
Д37Е-1007375	Толкатель	8	8	8
Д37Е-1007393-А	Кожух	8	8	8

Номер детали	Наименование	Количество		
		Т25А	Т25А2	Т25А3
Д30-1007399-А	Кольцо	16	16	16
БНП-М8×16	Болт	2	2	2
БНП-М8×30	Болт	3	3	3
Д21-1008030-В	Трубопровод впускной в сборе	1	1	1
Д21-1008030-Е*	Трубопровод впускной в сборе	1	1	1
Д21-1008032-Г	Трубопровод	1	1	1
Д21-1008032-Е*	Трубопровод впускной	1	1	1
Д37М-1008070-Б	Прокладка	2	2	2
Д37М-1008078	Шайба	4	4	4
Д21-1008121-В	Трубопровод выпускной	1	1	1
Д21-1008125	Шпилька	2	2	2
Д37М-1008125-А2	Шпилька	3	3	3
Д37А-1008127-Б	Гайка	4	4	4
Д30-1008127-Б2	Гайка	3	3	3
Д22-1008128	Шпилька	6	6	6
Д21А-1008149	Кронштейн	1	1	1
Д37М-1008170-Б	Прокладка	2	2	2
Д21А-1008220	Трубопровод в сборе	1	1	1
Д37М-1007157	Шпилька	4	4	4
Д37М-1201013	Шайба	2	2	2
ГВЛ-М12×1,25	Гайка	2	2	2
ШНС-М12×25	Шпилька	2	2	2
БНП-М8×16*	Болт	1	1	1
БНП-М10×25	Болт	3	3	3
ГПШ-М8*	Гайка	1	1	1

Номер детали	Наименование	Количество		
		Т25А	Т25А2	Т25А3
ШП-8	Шайба	2	2	2
ШП-10	Шайба	3	3	3
ШЧ-8	Шайба	4	4	4
Д37М-1019050-А2	Рычаг	2	2	2
Д22-1019052-А	Валик	2	2	2
Д37М-1019060-А	Валик	2	2	2
Д22-1019063	Кольцо	2	2	2
Д30-1019065	Крышка	2	2	2
Д21-1019070-А2	Рейка	1	1	1
24-1008066-А	Пружина	1	1	1
БНП-М8×14	Болт	2	2	2
ШП-8	Шайба	2	2	2

* По особому требованию.

Номер детали	Наименование	Количество		
		T25A	T25A2	T25A3
Ш-2×14	Шплинт	2	2	2
Д21-1104120-Г	Трубка	1	1	1
Д37М-1104144	Прокладка	16	16	16
Д21-1104150-Г	Трубка	1	1	1
Д21-1104190-Б1	Трубка	1	1	1
Д21-1104230	Трубка	1	1	1
Д37М-1104233	Скоба	2	2	2
Д21-1104250	Трубка	1	1	1
Д37М-1104254	Скоба	1	1	1
Д21-1104282-Б	Скоба	2	2	2
Д21-1104292-Б	Кронштейн	1	1	1
Д21-1104293	Прокладка	2	2	2
Д37М-1104337-Б	Болт	2	2	2
Д21-1104340-Б	Трубка	1	1	1
Д30-1104352	Прокладка	4	4	4
Т28-1104366	Прокладка	2	2	2
Д21-1104450-Д2	Трубка	1	1	1
Д37М-1104453	Скоба	1	1	1
Д21А-1104660	Трубка	1	1	1
Д21А-1104670	Трубка	1	1	1
Д21А-1104680	Трубка	1	1	1
Т29-3808044	Прокладка	1	1	1
ХС-18	Хомут	2	2	2
14.48.392	Кольцо	1	1	1
25.50.132-Т	Шланг	1	1	1
25.50.403-Т	Подвеска	1	1	1
БНП-М6×20	Болт	2	2	2
БНП-М6×30	Болт	1	1	1

Номер детали	Наименование	Количество		
		T25A	T25A2	T25A3
ГПШ-М6	Гайка	1	1	1
ШП-6	Шайба	3	3	3
50-1105010-Б/Б1	Фильтр в сборе	1	1	1
50-1105013	Прокладка	1	1	1
50-1105014	Распределитель	1	1	1
50-1105025-02	Корпус	1	1	1
50-1105030-Б	Стакан	1	1	1
50-1105040-Б	Элемент фильтрующий	1	1	1
50-1105051-Б	Фланец	1	1	1
Д18-051	Болт	2	2	2
Д18-055-А	Прокладка	4	4	4
Н-5889	Пробка	1	1	1
119-85-А	Втулка	2	2	2
БНП-М10×25	Болт	2	2	2

Номер детали	Наименование	Количество		
		Т25А	Т25А2	Т25А3
ШП-10	Шайба	2	2	2
ШП-14	Шайба	1	1	1
21.1106010-07-01	Насос подкачивающий	1	1	1
21.1106011	Поршень	1	1	1
21.1106012	Болт	2	2	2
21.1106013	Болт	2	2	2
21.1106015	Кольцо	1	1	1
21.1106016	Пружина	1	1	1
21.1106019	Пробка	1	1	1
21.1106021-01	Кольцо	1	1	1
21.1106022	Клапан	2	2	2
21.1106027	Пружина	2	2	2
21.1106031	Пробка	1	1	1
21.1106035-01	Прокладка	2	2	2
21.1106094	Корпус	1	1	1
21.1106095	Седло	2	2	2
21.1106310	Втулка	1	1	1
21.1106320	Толкатель	1	1	1
21.1106324	Ось	1	1	1
21.1106326	Толкатель	1	1	1
21.1106327	Пружина	1	1	1
21.1106328	Ролик	1	1	1
21.1106350-01	Насос ручной	1	1	1
21.1106356	Цилиндр	1	1	1
21.1106358	Крышка	1	1	1
21.1106361	Штифт	1	1	1
21.1106362-01	Кольцо	1	1	1

Номер детали	Наименование	Количество		
		Т25А	Т25А2	Т25А3
21.1106365-01	Кольцо	1	1	1
21.1106376	Поршень	1	1	1
21.1106380-01	Рукоятка	1	1	1
21.1111249-01	Прокладка	6	6	6
21.1111378	Заглушка	2	2	2
Д37Е-1109012-А3	Воздухоочиститель	1	1	1
Д37Е-1109020-Б3	Кассета	1	1	1
Д37Е-1109025-Б2	Элемент фильтрующий	1	1	1
Д37Е-1109026-Б2	Элемент фильтрующий	1	1	1
Д37Е-1109040-Е	Корпус	1	1	1
Д37Е-1109110	Хомут	1	1	1
Д37Е-1109112	Хомут	1	1	1
Д37Е-1109129-Б3	Кольцо	1	1	1
Д37Е-1109280-В4	Поддон с ванной	1	1	1
Д37Е-1109281	Поддон в сборе	1	1	1
Д37Е-1109290-А	Ванна масляная	1	1	1
Д37Е-1109299-В2	Кольцо	1	1	1
Д37Е-1109350-Б2	Головка	1	1	1
Д37Е-1109361-Б2	Корпус	1	1	1
Д37Е-1109393-Б	Крышка	1	1	1
Д37Е-1109458	Гайка	1	1	1

Номер детали	Наименование	Количество			Номер детали	Наименование	Количество		
		Т25А	Т25А2	Т25А3			Т25А	Т25А2	Т25А3
БИП-М8×30	Болт	1	1	1	21.1110187	Втулка	2	2	2
ГБ-М6	Гайка	2	2	2	21.1110190	Рычаг	1	1	1
ШЧ-6	Шайба	2	2	2	21.1110193	Ось	1	1	1
ШП-6	Шайба	2	2	2	21.1110194	Рычаг	1	1	1
21.1110350	Вал регулятора	1	1	1	21.1110196	Палец	1	1	1
21.1110031	Тяга	1	1	1	21.1110197	Шайба	4	4	4
21.1110037	Шайба	1	1	1	21.1110211	Пружина	1	1	1
21.1110044	Муфта	1	1	1	21.1110212	Ось	1	1	1
21.1110052	Пружина	1	1	1	21.1110282	Серьга	2	2	2
21.1110103	Ось	1	1	1	21.1110300	Ступица	1	1	1
21.1110110	Пружина	1	1	1	21.1110304	Ступица	1	1	1
21.1110114	Пружина	1	1	1	21.1110306	Ось	2	2	2
21.1110173	Рычаг	1	1	1	21.1110308	Штифт	1	1	1
21.1110179	Ось	1	1	1					

Номер детали	Наименование	Количество		
		Т25А	Т25А2	Т25А3
21.1110320	Груз	2	2	2
21.1110324	Груз	2	2	2
21.1110326	Ось	4	4	4
21.1110327	Замок	4	4	4
21.1110328	Шайба	4	4	4
21.1110351	Шайба	1	1	1
21.1110364	Вал	1	1	1
21.1110366	Шестерня	1	1	1
21.1110515-01	Прокладка	3	3	3
942/8	Подшипник	2	2	2
6-25	Подшипник	2	2	2
0-201	Подшипник	1	1	1
0-1000095	Подшипник	2	2	2
БНП-М5×12	Болт	1	1	1
5.04.05	Шайба	4	4	4
1,6×12	Шплинт	3	3	3
2,5Г×16	Штифт	1	1	1
2×3,7	Шпонка	1	1	1
21.1111025	Корпус насоса	1	1	1
21.1106009	Прокладка	1	1	1
21.1106420	Демпфер	1	1	1
21.1106424	Корпус	1	1	1
21.1106425	Поршень	1	1	1
21.1106426	Кольцо	1	1	1
21.1106426-01	Кольцо	1	1	1
21.1106427	Пружина	1	1	1
21.1106428	Упор	1	1	1
21.1110016	Прокладка	1	1	1
21.1110021	Прокладка	2	2	2
21.1110022	Колпачок	1	1	1
21.1110023	Контргайка	1	1	1
21.1110024	Крышка	1	1	1
21.1110170	Корректор	1	1	1
21.1110172	Винт	1	1	1
21.1110174	Шток	1	1	1
21.1110175	Контргайка	1	1	1
21.1110176	Пружина	1	1	1
21.1110177	Прокладка	3	3	3
21.1110178	Корпус	1	1	1

Номер детали	Наименование	Количество		
		T25A	T25A2	T25A3
21.1110180-01	Рычаг	1	1	1
21.1110181	Ось	1	1	1
21.1110183	Кольцо	1	1	1
21.1110184	Рычаг	1	1	1
21.1110188	Пробка	2	2	2
21.1110192	Втулка	1	1	1
21.1110213	Штифт	1	1	1
21.1110270	Сапун	1	1	1
21.1110271	Корпус	1	1	1
21.1110272	Набивка	1	1	1
21.1110308	Штифт	1	1	1
21.1110328	Шайба	1	1	1
21.1110361	Винт	2	2	2
21.1110504	Крышка	1	1	1
21.1110510-01	Крышка	1	1	1
21.1110512	Лимб	1	1	1
21.1110513	Прокладка	1	1	1
21.1111028	Фланец	1	1	1
21.1111060	Крышка	1	1	1
21.1111074	Крышка	1	1	1
21.1111076-01	Прокладка	1	1	1
21.1111078-01	Прокладка	1	1	1
21.1111106	Прокладка	1	1	1
21.1111126-06	Шайба	1	1	1
21.1111127-07	Винт	1	1	1
21.1111156	Кольцо	1	1	1
21.1111207-01	Пробка	2	2	2

Номер детали	Наименование	Количество		
		T25A	T25A2	T25A3
21.1111211-02	Прокладка	3	3	3
21.1111240-05A	Кронштейн	1	1	1
21.1111241-05	Кронштейн	1	1	1
21.1111242-06	Ось	1	1	1
21.1111243-05A	Шайба	1	1	1
21.1111244A	Шестерня	1	1	1
21.1111246	Шпилька	1	1	1
21.1111248	Гайка	2	2	2
21.1111249	Прокладка	4	4	4
21.1111280-06	Втулка	1	1	1
21.1111282	Кольцо	1	1	1
21.1111301	Крышка	1	1	1
21.1111304	Прокладка	1	1	1
21.1111349	Винт	5	5	5
21.1111354	Шайба	18	18	18
21.1111354-01	Колпачок	1	1	1
21.1111355	Шпилька	2	2	2
21.1111356	Шпилька	4	4	4
21.1111359	Фиксатор	1	1	1
21.1111361	Гайка	1	1	1
21.1111363	Шайба	4	4	4
21.1111378	Заглушка	2	2	2
21.1111381	Фланец	1	1	1
21.1111382	Втулка	1	1	1
21.1111383	Шпилька	4	4	4
0-29	Подшипник	1	1	1
1-16×30-4	Манжета	1	1	1

Номер детали	Наименование	Количество		
		Т25А	Т25А2	Т25А3
БНП-М6×14	Болт	3	3	3
В2-М6×18	Винт	12	12	12
ГПШ-М6	Гайка	4	4	4
ГПШ-М8	Гайка	6	6	6
665Г016	Шайба	22	22	22
865Г016	Шайба	6	6	6
6,5-2	Шайба	2	2	2
14.48.05	Заглушка	1	1	1
5С$_3$×10	Штифт	3	3	3
1,6×18	Шплинт	1	1	1
КС-0,8	Проволока l=0,56 м			
4-12-АДТМ	Пломба	3	3	3
21.1111032	Кольцо	1	1	1
21.1111035	Чека	1	1	1
21.1111036	Болт	1	1	1
21.1111037	Шайба	1	1	1
21.1111110-05	Толкатель	1	1	1
21.1111114-06	Толкатель	1	1	1
21.1111118	Ролик	1	1	1
21.1111122	Втулка	1	1	1
21.1111124	Ось	1	1	1
21.1111134	Тарелка	1	1	1
21.1111136	Тарелка	1	1	1
21.1111138	Пружина	1	1	1

Номер детали	Наименование	Количество		
		Т25А	Т25А2	Т25А3
212.1111150-10	Плунжерная пара	1	1	1
21.1111156	Кольцо	1	1	1
21.1111174	Втулка	1	1	1
21.1111211-02	Прокладка	4	4	4
21.1111224	Клапан	2	2	2
21.1111225-05	Клапан	2	2	2
21.1111226-05	Седло	2	2	2
21.1111227	Пружина	2	2	2
21.1111228	Пружина	2	2	2
21.1111256	Штуцер	2	2	2
11.1112228	Гайка-колпачок	2	2	2
21.1106340	Вал привода	1	1	1
21.1106341	Вал привода	1	1	1
21.1110064	Шестерня	1	1	1
212.1111050	Вал кулачковый	1	1	1
212.1111055	Вал кулачковый	1	1	1
21.1111384	Гайка	1	1	1
21.1111385	Втулка	1	1	1
21.1111386-01	Шайба	1	1	1
204	Подшипник	2	2	2
0-29	Подшипник	1	1	1
3×6,5	Шпонка	1	1	1
2×3,7	Шпонка	1	1	1

Номер детали	Наименование	Количество		
		T25A	T25A2	T25A3
212.1111004-16Т	Насос топливный	1	1	1
Д30-1111086	Прокладка	1	1	1
Д37Е-1111106	Пластина	2	2	2
Д30-1111167	Фланец	1	1	1
Д30-1111170-А2	Шестерня в сборе	1	1	1
Д30-1111172-А2	Шестерня	1	1	1
Д37Е-1111173	Болт	2	2	2
Д30-1111174	Втулка	1	1	1
БНП-М10×65	Болт	2	2	2
БНП-М10×75	Болт	2	2	2
ГПШ-М10	Гайка	2	2	2
ШП-10	Шайба	4	4	4
БНП-М10×110	Болт	1	1	1
БНП-М10×130	Болт	1	1	1

Номер детали	Наименование	Количество		
		T25A	T25A2	T25A3
6Т2-20с1-2Д	Форсунка	4	4	4
6Т2-20с2-Д	Распылитель	4	4	4
6Т2-20с3-В	Штанга	4	4	4
6Т2-20с4-В	Штуцер	4	4	4
6Т2-20с5	Фильтр	4	4	4
6Т2-20с6-1В	Корпус	4	4	4
6Т2-2001-В/Г	Корпус	4	4	4
6Т2-2002-2	Игла	4	4	4
6Т2-2003-Д	Корпус	4	4	4
6Т2-2006	Пружина	4	4	4
6А1-2007-1	Гайка	4	4	4
6А1-2008-1	Винт	4	4	4
6Т2-2009-В	Колпак	4	4	4
6Т2-2011	Гайка	4	4	4
6Т2-2012	Штифт	8	8	8
6Т2-2019-В1	Гайка	4	4	4
6Т2-2020-А	Комплект элементов	4	4	4
6Т2-2022	Прокладка	4	4	4
6Т2-2023-А	Прокладка	4	4	4
6Т2-2025	Шайба	4	4	4
6Т2-2026	Пружина	8	8	8
16-157-1	Контргайка	4	4	4

Номер детали	Наименование	Количество		
		T25A	T25A2	T25A3
16-159-Б	Прокладка	4	4	4
Д21-1117010	Фильтр топливный	1	1	1
Д21-1117025-01	Корпус	1	1	1
Д21-1117027	Заглушка	1	1	1
50-1117030-А	Элемент фильтрующий	2	2	2
А23.10.004 (Д30-1117125)	Кольцо	2	2	2
Д30-1117160-01	Колпак	2	2	2
Д21-1117245	Болт	1	1	1
Д37М-1117294-А	Гайка	2	2	2
Д22-1117428	Кронштейн	1	1	1
А23.11.001 (Д30-1104352)	Кольцо	4	4	4
50-1105026	Пробка	1	1	1
36-1105071	Прокладка	2	2	2
ФГ2-1105099	Шайба упорная	2	2	2
24-1408543-А	Прокладка	2	2	2
А23.01.003-07 (Д18-051)	Болт	2	2	2
А23.10.002 (Д18-055А)	Кольцо	4	4	4
Д18-107-01	Шайба упорная	2	2	2
Д18-110-А2	Пружина	2	2	2
А23.10.003 (119-85А)	Втулка	2	2	2
14.18.129	Втулка	1	1	1
ШПС-М10×25	Шпилька	4	4	4

Номер детали	Наименование	Количество		
		T25A	T25A2	T25A3
БН11-М10×45	Болт	3	3	3
ГПШ-М10	Гайка	4	4	4
ШП-10	Шайба	7	7	7
Д21-1308006-Б2	Диск	1	1	1
Д37Е-1308011-А2	Аппарат направляющий	1	1	1
Д30-1308020-В	Ремень приводной	1	1	1
Д21А-1308035-А	Ротор	1	1	1
Д37М-1308049	Гайка	1	1	1
Д21А-1308075-Б	Шкив	1	1	1
Д21А-1308157-А	Шкив	1	1	1
Д30-1308242	Хомут	2	2	2
Д30-1308244	Винт	1	1	1
Д30-1308246	Палец	1	1	1
Д30-1308248	Палец	1	1	1
Д30-1308249-А	Палец	2	2	2
Д21А-1308393	Щиток	1	1	1
Д37М-1308100-В	Корпус с сеткой	1	1	1
Д21А-1308445	Шпилька	1	1	1
Д22-1308445	Шпилька	1	1	1

Номер детали	Наименование	Количество		
		Т25А	Т25А2	Т25А3
Д37Е-1308445-А	Шпилька	3	3	3
Д22-1308447	Шпилька	1	1	1
Д37Е-1308452	Вал	1	1	1
Д37-1308455	Шайба	2	2	2
Д37М-1308462	Втулка	1	1	1
Д37-1308464	Втулка	1	1	1
Д21А-1308465-А	Отражатель	1	1	1
Д37Е-1308468	Болт	1	1	1
Д37-1308469-А	Кольцо	2	2	2
Д21-1308480-А	Кожух	1	1	1
Д37-1308495А	Скоба	1	1	1
Д37Е-1308495	Скоба	1	1	1
Д21-1308504	Планка	1	1	1
Д21-1308552	Планка	1	1	1
Д30-1308559	Шайба	6	6	6

Номер детали	Наименование	Количество		
		Т25А	Т25А2	Т25А3
Д37М-1308570-А	Дефлектор	1	1	1
Д37М-1308581-Б	Гайка	1	1	1
Д21-1308584-А	Дефлектор	1	1	1
Д30-1308587-А	Шпилька	1	1	1
Д37М-1308590-А2	Дефлектор	1	1	1
Д30-4618224-Б	Кольцо	1	1	1
180504-С9	Подшипник	2	2	2
БНП-М8×16	Болт	6	6	6
БНП-М8×30	Болт	1	1	1
В2-М8×16	Винт	2	2	2
ГБ-М6	Гайка	6	6	6
Г-М4	Гайка	1	1	1
ШП-4	Шайба	1	1	1
ШП-6	Шайба	6	6	6
ШП-8	Шайба	9	9	9
ШП-10	Шайба	1	1	1
ШЧ-6	Шайба	3	3	3
Ш-2,5×20	Шплинт	2	2	2

Номер детали	Наименование	Количество		
		Т25А	Т25А2	Т25А3
Д21-1401051	Картер	1	1	1
Д21-1401061	Пластина	2	2	2
Д22-1401062	Пластина	1	1	1
Д22-1401063	Пластина	1	1	1
Д21-1401070-А	Труба	1	1	1
Д21-1401071-А2	Труба	1	1	1
Д21-1401075	Серьга	1	1	1
Д37М-1401080	Пробка	1	1	1
Д21-1401111	Прокладка	1	1	1
Д21-1401160	Трубка	1	1	1
Д37М-1401230-А	Указатель в сборе	1	1	1
Д37М-1401231-А	Указатель	1	1	1
Д30-1401235-Б	Прокладка	1	1	1
Д30-1401236	Пружина	1	1	1
Д28-1401238	Колпачок	1	1	1
Д37М-1401270-В	Патрубок	1	1	1
Д37М-1401271-В	Корпус	1	1	1
Д37М-1401272	Прокладка	1	1	1
Д37М-1401282-А	Пробка	1	1	1
Д30-1401368-Б	Шпилька	3	3	3
Д21А-1308445	Шпилька	1	1	1
Д37М-1402183-Б	Прокладка	1	1	1
36-1604037	Кольцо	1	1	1
Т28-2401037	Пробка	1	1	1
Т28-2401038	Шайба	1	1	1
Т28-3401047	Кольцо	1	1	1
Т28-3709650	Ручка	1	1	1
БНП-М8×20	Болт	28	28	28
БНП-М8×35	Болт	1	1	1

Номер детали	Наименование	Количество		
		Т25А	Т25А2	Т25А3
ГПШ-М6	Гайка	3	3	3
ШП-6	Шайба	3	3	3
ШП-8	Шайба	30	30	30
Д37М-1402010-А2	Приемник	1	1	1
Д21-1402050	Труба приемника	1	1	1
Д37М-1402183-Б	Прокладка	1	1	1
Д37М-1402218	Прокладка	1	1	1
Д21-1403020-А	Корпус в сборе	1	1	1
Д21-1403025-А	Корпус	1	1	1
Д30-1403028	Втулка	1	1	1
Д37М-1403032	Пластина	2	2	2
Д21-1403050-Б	Валик в сборе	1	1	1
Д21-1403052-Б2	Валик	1	1	1
Д37М-1403056	Болт	4	4	4
Д21-1403058	Шпонка	1	1	1
Д21-1403075	Шестерня	1	1	1
Д21-1403110	Шестерня в сборе	1	1	1
Д21-1403115	Шестерня	1	1	1
Д37М-1403118	Втулка	1	1	1

Номер детали	Наименование	Количество		
		Т25А	Т25А2	Т25А3
Д21-1403125	Ось	1	1	1
Д37М-1403150	Крышка в сборе	1	1	1
Д37М-1403155-А	Крышка	1	1	1
Д37М-1403156	Втулка	1	1	1
Д144-1403228	Шестерня	1	1	1
Д30-1403268	Штифт	2	2	2
Д144-1403312	Шестерня	1	1	1
Д22-1403360-А	Клапан редукционный	1	1	1
Д37А-1403368-Б	Пружина	1	1	1
Д30-1403385-А	Пробка	1	1	1
Д30-1403386	Прокладка	1	1	1
Д30-1403388-А	Гайка	1	1	1
Д22-1403392-Б	Корпус	1	1	1
Д22-1403394	Прокладка	1	1	1

Номер детали	Наименование	Количество		
		Т25А	Т25А2	Т25А3
Д37М-1002176	Шайба	2	2	2
ША-14,288	Шарик	1	1	1
ШС-3×5	Шпонка	1	1	1
БНП-М6×20	Болт	4	4	4
БНП-М8×16	Болт	1	1	1
БНП-М8×20	Болт	1	1	1
БНП-М8×30	Болт	1	1	1
БНП-М8×50	Болт	2	2	2
ШП-6	Шайба	4	4	4
ШП-8	Шайба	2	2	2
ПЖ-0,8×170	Проволока	1	1	1
Д21-1407516	Шайба	1	1	1
Д21-1407525	Корпус	1	1	1
Д37М-1407527	Гайка	1	1	1
Д22-1407548-А	Прокладка	1	1	1
Д37А-1407550-Г	Ось в сборе	1	1	1
Д37А-1407552-Г	Ось	1	1	1
Д37А-1407555-В	Трубка	1	1	1
Д37А-1407560-В2	Ротор	1	1	1

Номер детали	Наименование	Количество		
		Т25А	Т25А2	Т25А3
Д144-1407567	Маслоотражатель	1	1	1
Д144-1407572	Основание	1	1	1
Д37А-1407588-Б2	Сопло	2	2	2
Д37А-1407592-Б	Крышка	1	1	1
Д37М-1407597	Кольцо	1	1	1
Д37А-1407598-Б	Гайка	1	1	1
Д37А-1407599-Б	Прокладка	1	1	1
Д37А-1407607-В	Шайба	1	1	1
Д37М-1407610-В	Колпак	1	1	1
Д37М-1407616	Прокладка	1	1	1
Д37М-1407617-Г	Прокладка	1	1	1
Д37М-1407705	Кольцо	1	1	1
ШНС-М10×25	Шпилька	1	1	1
БНП-М8×115	Болт	1	1	1
БНП-М10×90	Болт	1	1	1
БНП-М10×105	Болт	3	3	3
ГПШ-М10	Гайка	3	3	3
ГПШ-М12×1,25	Гайка	1	1	1
ШП-8	Шайба	1	1	1
ШП-10	Шайба	4	4	4
Д21-1408490-А	Трубка смазки	1	1	1
Д37М-1408494-Б	Болт	2	2	2
Д37М-1408496-В	Гайка глухая	2	2	2
Д37М-1408498-В	Шпилька	2	2	2
Д37М-1408558	Прокладка	8	8	8
Д37М-1408710	Трубка	1	1	1

Номер детали	Наименование	Количество		
		Т25А	Т25А2	Т25А3
Д37М-1408720	Прокладка	1	1	1
Д37М-1002176	Шайба	4	4	4
БНП-М8×16	Болт	4	4	4
Г306И-3701000-Т	Генератор	1	1	1
Д21А-3701032	Щиток	1	1	1
Д21А-3701630-Б	Кронштейн	1	1	1
Д21А-3701636	Болт	2	2	2
Д37М-3701645	Шайба	2	2	2
Д37М-3701647	Шайба	2	2	2
Д21А-3701656	Планка	1	1	1
Д21А-3701661	Проставка	1	1	1
Д37Е-3701675	Шпилька	3	3	3
Д30-1007198	Гайка	4	4	4
24-8402097	Шайба	1	1	1
БНП-М8×20	Болт	1	1	1
ГПШ-М10	Гайка	3	3	3

Номер детали	Наименование	Количество		
		T25A	T25A2	T25A3
ШП-8	Шайба	1	1	1
ШП-10	Шайба	3	3	3
ШЧ-10	Шайба	1	1	1
Г306-3701001	Крышка	1	1	1
Г304-3701006	Шайба	1	1	1
Г304-3701007	Шайба	3	3	3
Г306В-3701011	Лапа	1	1	1
Г306-3701013	Планка	2	2	2
Г304-3701015	Панель	2	2	2
Г306-3701016	Втулка	1	1	1
Г306-3701019	Изолятор	2	2	2
Г304-3701019-01	Болт	1	1	1
Г306-3701021	Болт	2	2	2

Номер детали	Наименование	Количество		
		T25A	T25A2	T25A3
Г304-3701022-01	Перемычка	1	1	1
Г306-3701023	Шайба	1	1	1
Г306-3701025	Шайба	1	1	1
Г304-3701027-01	Болт	1	1	1
Г306И-3701050-02	Шкив с крыльчаткой	1	1	1
Г304И-3701051-02	Шкив	1	1	1
Г306-3701052-02	Крыльчатка	1	1	1
Г304-3701057	Заклепка	3	3	3
Г306-3701080	Болт	3	3	3
Г306-3701100-02	Статор	1	1	1
Г306-3701200-01	Ротор	1	1	1
Г306-3701300-02	Крышка	1	1	1
Г306-3701400-02	Индуктор	1	1	1

Номер детали	Наименование	Количество		
		T25A	T25A2	T25A3
Г306-3701410-02	Крышка	1	1	1
Г306-3701420-01	Катушка	1	1	1
Г304-3701505	Прокладка	1	1	1
000001-01	Болт	1	1	1
000001-02	Болт	3	3	3
000001-03	Болт	3	3	3
001300-01	Винт	2	2	2
001300-02	Винт	6	6	6
002100-03	Гайка	1	1	1
002100-08	Гайка	1	1	1
002100-13	Гайка	2	2	2
002500-01	Шайба	3	3	3
002500-03	Шайба	3	3	3
002500-05	Шайба	3	3	3

Номер детали	Наименование	Количество		
		T25A	T25A2	T25A3
Б-16А	Шпонка	1	1	1
БПВ-30-Т1	Блок	1	1	1
7Н180504с9	Подшипник	2	2	2
ШП-4	Шайба	6	6	6
ШП-5	Шайба	14	14	14
ШП-6	Шайба	2	2	2
СТ222-3708000	Стартер	1	1	1
СТ222-3708004	Полукольцо	2	2	2
СТ222-3708006	Обойма	1	1	1
СТ222-3708014	Ось	1	1	1
СТ222-3708020	Рычаг	1	1	1
СТ222-3708025	Щетка	2	2	2
СТ222-3708042	Кольцо	1	1	1

Номер детали	Наименование	Количество		
		T25A	T25A2	T25A3
CT222-3708048	Пружина	1	1	1
CT222-3708049	Кольцо	1	1	1
CT222-3708050	Подшипник	1	1	1
CT130Б-3708052	Болт	2	2	2
CT222-3708060	Фланец	1	1	1
CT222-3708071	Кожух	1	1	1
CT222-3708080	Винт	2	2	2
CT222-3708091	Шина	1	1	1
CT222-3708100	Корпус	1	1	1
CT222-3708200	Якорь	1	1	1
CT222-3708300-A	Крышка	1	1	1
CT222-3708304	Пружина	4	4	4
CT222-3708311	Щетка	2	2	2

Номер детали	Наименование	Количество		
		T25A	T25A2	T25A3
CT222-3708400	Крышка	1	1	1
CT222-3708610	Муфта	1	1	1
CT222-3708615	Пружина	1	1	1
CT222-3708800	Реле	1	1	1
СЛ-16-02Д	Втулка	1	1	1
СЛ-16-03Д	Кольцо	1	1	1
Мх-0097	Винт	4	4	4
8Х-1541	Винт	3	3	3
Х-4237	Винт	5	5	5
8Х-1533М	Гайка	1	1	1
Х-1537	Гайка	2	2	2
Мх-0246	Шайба	2	2	2
Х-1012	Шайба	3	3	3

Номер детали	Наименование	Количество		
		Т25А	Т25А2	Т25А3
8Х-1482	Шайба	1	1	1
Х-1482	Шайба	2	2	2
Х-4001	Шайба	9	9	9
НО-1001	Шайба	1	1	1
1-МЮ-37	Шайба	2	2	2
Мх-1160	Шайба	2	2	2
НО-1803	Шайба	1	1	1
Мх-0825	Шайба	1	1	1
БНП-М12×30	Болт	3	3	3
ШП-12	Шайба	3	3	3
ПТ-3802010-05	Привод тахоспидометра	1	1	1
Д37Е-3802429-А	Планка	1	1	1
ТМ100-3808000	Датчик	1	1	1
Д30-3818018-Б	Прокладка	1	1	1
БНП-М6×16	Болт	3	3	3
ШП-6	Шайба	3	3	3
СН150-3740000	Свеча	1	1	1
Д21-8101533	Гайка	1	1	1

Номер детали	Наименование	Количество		
		Т25А	Т25А2	Т25А3
25.00.102	Опора левая	1	1	1
А25.00.103	Опора правая	1	1	1
25.00.104	Болт	2	2	2
25.00.105	Шайба	4	4	4
Т29-1001040-А	Подушка в сборе	4	4	4
БНП-М12×40	Болт	7	7	7
БНП-М12×45	Болт	4	4	4
БНП-М14×40	Болт	4	4	4
ГН-М14×1,5	Гайка	2	2	2
ШП-12	Шайба	11	11	11
ШП-14	Шайба	4	4	4
Ш-3,2×25	Шплинт	2	2	2

Номер детали	Наименование	Количество		
		T25A	T25A2	T25A3
A25.11.046	Трубопровод в сборе	1	1	1
A25.11.056-В	Стойка в сборе	1	1	1
A25.11.156	Патрубок	1	1	1
A25.11.157	Прокладка	1	1	1
Д37Е-1109530	Хомут в сборе	4	4	4
Д37Е-1109532	Хомут	4	4	4
Д37М-1109534-В	Муфта	2	2	2
Т29-1109542-Б	Палец подвижный	1	1	1
Т29-1109544-Б	Палец резьбовой	1	1	1
ХЗ-1109546	Хомут	1	1	1
ХЗ-1109549	Прокладка	1	1	1
Д30-1308244	Винт	1	1	1
Д37А-1008127-Б	Гайка	3	3	3
БНП-М6×35	Болт	4	4	4
БНП-М10×25	Болт	2	2	2
ГК-М6	Гайка	4	4	4
ГПШ-М10	Гайка	2	2	2

Номер детали	Наименование	Количество		
		T25A	T25A2	T25A3
ШП-8	Шайба	3	3	3
ШП-10	Шайба	2	2	2
Д21А-1201012	Глушитель	1	1	1
Д21А-1201019	Хомут	1	1	1
Д21А-1201023	Прокладка	1	1	1
Д21А-1201037-Б	Труба	1	1	1
Д21А-1201040	Глушитель с трубой	1	1	1
Д37М-1201136	Болт	1	1	1
Д37М-1008078	Шайба	4	4	4
Д30-1008127-Б2	Гайка	4	4	4
ГВЛ-М12×1,25	Гайка	1	1	1
Т30.20.011-Б	Тяга ручного управления	1	1	1
Т30.20.014	Валик	1	1	1
Т30.20.015	Тяга привода	1	1	1
Т30.20.016	Тяга	1	1	1
Т30.20.018	Ролик	1	1	1
Т30.20.020	Стержень	1	1	1
Т30.20.102	Ось	1	1	1
Т30.20.105	Рычаг	1	1	1
14.20.127	Пружина	1	1	1
А25.20.145А	Шарнир	2	2	2
Т30.20.153	Планка	1	1	1
Т30.20.321	Рычаг	1	1	1

Номер детали	Наименование	Количество		
		Т25А	Т25А2	Т25А3
5.02.148	Пружина	1	1	1
А13.05.000	Рукоятка	2	2	2
БНП-М6×16	Болт	4	4	4
ГПШ-М6	Гайка	2	2	2
ГН-М12	Гайка	1	1	1
ШЧ-6	Шайба	2	2	2
ШЧ-8	Шайба	2	2	2
ШЧ-10	Шайба	1	1	1
ШЧ-12	Шайба	4	4	4
ШП-6	Шайба	4	4	4
Ш-2×12	Шплинт	6	6	6
Ш-3×20	Шплинт	2	2	2
Ш-2,5×14	Шплинт	1	1	1
Т30.21.011	Педаль	1	1	1
Т30.21.012	Рычаг	1	1	1
А25.21.015-Б	Корпус в сборе	1	1	1
Т30.21.018	Подушка педали	1	1	1
25.21.021	Диск ведомый в сборе	1	1	1
25.21.023-1	Кожух в сборе	1	1	1
25.21.024-1	Кожух в сборе	1	1	1
25.21.025-А	Диск ведомый со ступицей в сборе	1	1	1
25.21.026	Валик в сборе	1	1	1
25.21.029	Тяга в сборе	1	1	1

Номер детали	Наименование	Количество		
		Т25А	Т25А2	Т25А3
25.21.031-А	Диск нажимной в сборе	1	1	1
А25.21.101-Б	Корпус	1	1	1
25.21.102	Вал	1	1	1
25.21.103	Пружина	12	12	12
25.21.104	Стакан	12	12	12
А25.21.105	Стакан	1	1	1
25.21.107-А	Пружина	3	3	3
25.21.110	Палец	3	3	3
А25.21.112	Ось	1	1	1
25.21.112	Диск	1	1	1
ДСШ14.21.113	Упор	3	3	3
25.21.114	Прокладка	1	1	1
25.21.116	Поводок	1	1	1
25.21.117-А	Крышка	1	1	1
25.21.118-1	Шестерня	1	1	1
А25.21.119	Пружина	1	1	1
25.21.120	Ступица	2	2	2
25.21.121	Прокладка	1	1	1
ДСШ 14.21.121	Ось	3	3	3
25.21.122	Палец	1	1	1
ДСШ 14.21.122-1	Болт	3	3	3
25.21.124	Диск	1	1	1
Т30.21.125	Уплотнитель	1	—	—
Т16.21.125	Корпус	1	1	1
25.21.127	Вилка	1	1	1

Номер детали	Наименование	Количество			Номер детали	Наименование	Количество		
		Т25А	Т25А2	Т25А3			Т25А	Т25А2	Т25А3
ДСШ 14.21.127-1	Вилка	1	1	1	БНП-М8×35	Болт	5	5	5
7.21.129	Втулка	2	2	2	БНП-М10×25	Болт	8	8	8
25.21.130	Рычаг	3	3	3	БНП-М10×40	Болт	1	1	1
ДСШ 14.21.137	Прокладка	12	12	12	БНП-М14×40	Болт	8	8	8
ДВСШ 16.21.139	Пружина	1	1	1	БНП-М14×45	Болт	1	1	1
А25.21.142	Планка цепи	1	1	1	ГПН-М10	Гайка	3	3	3
25.21.145	Стакан	1	1	1	ГПШ-М12	Гайка	1	1	1
25.21.249	Прокладка	1	1	1	ШП-8	Шайба	15	15	15
А25.21.255	Гайка	3	3	3	ШП-10	Шайба	9	9	9
А25.21.256	Штифт	2	2	2	ШП-14	Шайба	8	8	8
А25.21.256-01	Штифт	2	2	2	ШП-16	Шайба	1	1	1
А02-3	Кольцо	1	1	1	ШЧ-8	Шайба	6	6	6
5.02.149	Зацеп пружины	1	1	1	ШЧ-12	Шайба	1	1	1
А5.24.243	Палец	1	1	1	ШЧ-16	Шайба	1	1	1
7.30.102	Крышка	1	1	1	Ш-2×12	Шплинт	6	6	6
7.30.104	Прокладка	1	1	1	Ш-2,5×16	Шплинт	4	4	4
7.37.113-1	Кольцо	1	1	1	Ш-3,2×20	Шплинт	1	1	1
14.38.530	Болт	1	1	1	Ш-4×25	Шплинт	1	1	1
Т25-1601138-Б	Накладка	2	2	2	2 КГ-$^1/_2$″	Пробка	1	1	1
Т28-1702370-А	Сапун в сборе	1	1	1	ЗП-6×18	Заклепка	12	12	12
110	Подшипник	2	2	2	ЗП-6×20	Заклепка	6	6	6
9588217С9	Подшипник	1	1	1	ЗТ2-4×8	Заклепка	18	18	18
ШС-6×11	Шпонка	1	1	1	25.22.012-1	Рычаг в сборе	1	1	1
1-50×70-1	Манжета	2	2	2	25.22.013	Рукоятка в сборе	1	1	1
БНП-М8×16	Болт	8	8	8	25.22.101-А	Корпус	1	1	1
БНП-М8×20	Болт	2	2	2	25.22.102	Крышка	1	1	1
					25.22.103	Шестерня	1	1	1

Номер детали	Наименование	Количество		
		T25A	T25A2	T25A3
25.22.104	Кольцо	1	1	1
25.22.105	Валик	1	1	1
25.22.106	Втулка	1	1	1
25.22.107-1	Вилка	1	1	1
25.22.108	Муфта	1	1	1
25.22.110	Крышка	1	1	1
25.22.112	Прокладка	1	1	1
25.22.113	Прокладка	1	1	1
25.22.114	Прокладка	1	1	1
25.22.115	Кольцо	1	1	1
25.22.119	Фиксатор	1	1	1
25.22.121	Кольцо	1	1	1
14.04.183	Кольцо	1	1	1
54.15.442-А	Пружина	1	1	1
17-С4	Сальник в сборе	1	1	1
104	Подшипник	2	2	2
ШЦ-3×10	Штифт	1	1	1
ШЦ-3×25	Штифт	1	1	1
ША-7,938	Шарик	4	4	4
ШС-5×9	Шпонка	1	1	1
ШНС-М10×25	Шпилька	4	4	4
БНП-М6×16	Болт	7	7	7
БНП-М8×25	Болт	1	1	1
ГПШ-М10	Гайка	4	4	4
ШП-6	Шайба	7	7	7
ШП-8	Шайба	1	1	1
ШП-10	Шайба	4	4	4
2КГ-$^3/_8$"	Пробка	2	2	2
25.22.012-1	Рычаг	1	1	1

Номер детали	Наименование	Количество		
		T25A	T25A2	T25A3
25.22.013	Рукоятка	1	1	1
А25.22.020	Корпус в сборе	1	1	1
25.22.101-А	Корпус	1	1	1
25.22.102	Крышка	1	1	1
А25.22.103	Шестерня	1	1	1
25.22.104	Кольцо стопорное	1	1	1
25.22.105	Валик	1	1	1
25.22.106	Втулка	1	1	1
25.22.107-1	Вилка	1	1	1
25.22.108	Муфта	1	1	1
25.22.110	Крышка	1	1	1
25.22.112	Прокладка	1	1	1
25.22.113	Прокладка	1	1	1
25.22.114	Прокладка	1	1	1
25.22.115	Кольцо	1	1	1
25.22.119	Фиксатор	1	1	1
25.22.121	Кольцо	1	1	1
А25.22.125	Корпус промежуточный	1	1	1

Номер детали	Наименование	Количество		
		T25A	T25A2	T25A3
A25.22.126	Шестерня промежуточная	1	1	1
A25.22.127	Планка	1	1	1
A25.22.128	Ось	1	1	1
A25.22.129	Кольцо	1	1	1
14.04.183	Кольцо	1	1	1
54.15.442-А	Пружина	1	1	1
17-С4	Сальник в сборе	1	1	1
104	Подшипник	2	2	2
203	Подшипник	2	2	2
ША-7,938	Шарик	4	4	4
2КГ-⅜"	Пробка	2	2	2
ШС-5×9	Шпонка	1	1	1
БНП-М6×16	Болт	9	9	9
БНП-М8×25	Болт	1	1	1
БНП-М10×100	Болт	4	4	4
ШП-6	Шайба	9	9	9
ШП-8	Шайба	1	1	1
ШП-10	Шайба	4	4	4
ШЦ-3×25	Штифт	1	1	1
ШЦ-6×25	Штифт	2	2	2
A25.30.023-А2	Полурама	1	1	1
A25.30.025	Кронштейн	1	1	1
A25.30.226	Болт (для установки двух грузов)	2	2	2
A25.30.227-А	Груз	8	8	8

Номер детали	Наименование	Количество		
		T25A	T25A2	T25A3
A25.30.229	Болт (для установки восьми грузов)	2	2	2
A25.30.229-01	Болт (для установки шести грузов)	2	2	2
A25.30.229-02	Болт (для установки четырех грузов)	2	2	2
A25.30.232	Шайба	2	2	2
БНП-М16×40	Болт	6	6	6
БНП-М16×45	Болт	7	7	7
БНП-М16×55	Болт	2	2	2
ШП-16	Шайба	14	14	14
ШП-18	Шайба	2	2	2
Т30.31.016	Тяга продольная	1	1	1
25.31.018	Тяга поперечная	1	1	1
14.31.021	Корпус правый в сборе	1	1	1
14.31.022	Корпус левый в сборе	1	1	1
A25.31.024	Полуось	2	2	2
14.31.028-1А	Рычаг правый	1	1	1

Номер детали	Наименование	Количество		
		T25A	T25A2	T25A3
14.31.029-1А	Рычаг левый	1	1	1
14.31.030	Планка	2	2	2
14.31.032	Балансир в сборе	1	1	1
А25.31.053	Ступица в сборе	2	2	2
14.31.101	Балансир	1	1	1
7.31.102	Втулка	2	2	2
7.31.107	Кольцо	2	2	2
7.31.108	Кольцо	2	2	2
14.31.112	Корпус левый	1	1	1
7.31.115	Пластина	4	4	4
25.31.121	Болт	1	1	1
25.31.122	Ось качания	1	1	1
А25.31.126	Корпус сальников	2	2	2
А25.31.132	Шпилька	4	4	4
7.31.132-1	Прокладка	2	2	2
25.31.133	Ось правая	1	1	1
7.31.133	Шайба	2	2	2
25.31.134	Ось левая	1	1	1
7.31.134	Штифт	4	4	4
7.31.135-2	Прокладка	2	2	2
7.31.136-2	Крышка	2	2	2
25.31.142	Стержень	1	1	1
25.31.145-1	Ступица	2	2	2
7.31.150-1	Болт	1	1	1
14.31.154	Гайка	1	1	1
25.31.154	Гайка	1	1	1
Т30.31.160	Труба в сборе	1	1	1
14.31.161-А	Втулка	4	4	4
А35.25.000	Шарнир правый в сборе	1	1	1

Номер детали	Наименование	Количество		
		T25A	T25A2	T25A3
А35.25.000-01	Шарнир левый в сборе	1	1	1
А35.25.001	Вкладыш нижний	1	1	1
А35.25.002	Вкладыш верхний	4	4	4
А35.25.005	Чехол в сборе	4	4	4
А35.25.006	Чехол	4	4	4
А35.25.007	Кольцо	4	4	4
А35.25.008	Шайба	4	4	4
А35.25.009	Корпус шарнира правый	1	1	1
А35.25.009-01	Корпус шарнира левый	1	1	1
А35.25.011	Палец шаровой	4	4	4
А35.25.012	Пробка	4	4	4
МШ-А1-90	Масленка	2	2	2
7305	Подшипник	2	2	2
7306	Подшипник	2	2	2
8207	Подшипник	2	2	2
ШС-6×13	Шпонка	2	2	2
1-38×58-1	Манжета	2	2	2
2-38×58-1	Манжета	2	2	2
БНП-М8×16	Болт	16	16	16
БНП-М8×20	Болт	4	4	4
БНП-М14×35	Болт	2	2	2
БНП-М14×55	Болт	1	1	1
БНП-М16×55	Болт	4	4	4
БНП-М16×1,5×80	Болт	1	1	1
ГПШ-М10	Гайка	4	4	4
ГПН-М14×1,5	Гайка	6	6	6
ГП-М16×1,5	Гайка	18	18	18
ШП-8	Шайба	1	1	1
ШП-10	Шайба	2	2	2
ШП-14	Шайба	1	1	1
ШП-16	Шайба	6	6	6
Ш-4×25	Шплинт	4	4	4
Ш-3,2×25	Шплинт			

Номер детали	Наименование	Количество		
		T25A	T25A2	T25A3
Ш-4×50	Шплинт	4	4	4
2 КГ-1/4"	Пробка	2	2	2
ПЖ-1,25×400	Проволока	4	4	4
1250	Покрышка колеса	2	2	2
1204	Камера колеса	2	2	2
36-3101010-А2	Диск с ободом	2	2	2
40-3103017	Гайка	10	10	10
14.39.109	Болт	10	10	10
14.34.011	Обод с диском	2	2	2
14.34.012	Обод в сборе	2	2	2
7.34.031	Диск	2	2	2
ИМ-8491	Шина 9,5—32" (9—32")	2	2	2
БНП-М16×70	Болт	12	12	12
ГПШ-М16	Гайка	12	12	12
ШП-16	Шайба	12	12	12
25.34.011	Обод в сборе	2	2	2
25.34.012	Диск в сборе	2	2	2
25.34.013	Камера	2	2	2
25.34.014	Покрышка	2	2	2
25.34.015	Обод с диском	2	2	2
7.34.108	Болт	8	8	8
ГПШ-М16	Гайка	8	8	8
ШП-16	Шайба	8	8	8
14.35.031-2	Рамка прицепа в сборе	1	1	1
А25.35.039	Цепочка	1	1	1
14.36.201-2А	Крюк	1	1	1
14.35.223	Втулка	2	2	2
14.35.226-3	Защелка	1	1	1
14.35.241	Болт	4	4	4
5.02.148	Пружина	1	1	1
5.14.165	Шайба	4	4	4
54.40.440	Палец	1	1	1

Номер детали	Наименование	Количество		
		T25A	T25A2	T25A3
ГПШ-М12	Гайка	4	4	4
Ш-3,2×20	Шплинт	2	2	2
14.36.001-1	Муфта соединительная	1	1	1
14.36.101-1	Боковина	2	2	2
14.36.102-1	Болт стяжной	1	1	1
7.36.103	Кольцо стопорное	2	2	2
25.36.110	Шпонка	4	4	4
ГП-М14×1,5	Гайка	1	1	1
Ш-3,2×25	Шплинт	1	1	1
А25.37.016	Картер в сборе (рис. 51)	—	—	—
25.37.030-1	Шестерня в сборе (рис. 52)	—	—	—
7.37.102-1	Вал первичный (рис. 54)	—	—	—
7.37.110	Втулка (рис. 52)	—	—	—
7.37.111-1	Муфта (рис. 52)	—	—	—
7.37.119	Шестерня (рис. 53)	—	—	—
7.37.120	Шестерня (рис. 53)	—	—	—
7.37.144-2	Венец (рис. 55)	—	—	—
7.37.145	Шестерня (рис. 55)	—	—	—
7.37.146-4	Ось (рис. 55)	—	—	—
7.37.147	Сателлит (рис. 55)	—	—	—
25.37.152	Венец (рис. 55)	—	—	—
А25.37.154	Шестерня (рис. 53)	—	—	—
25.37.155	Шестерня (рис. 53)	—	—	—
25.37.156	Шестерня (рис. 53)	—	—	—
22.37.157	Вал главный (рис. 53)	—	—	—
25.37.210	Валик (рис. 54)	—	—	—

Номер детали	Наименование	Количество		
		Т25А	Т25А2	Т25А3
25.37.211	Шестерня (рис. 56)	—	—	—
25.37.212	Шестерня (рис. 54)	—	—	—
25.37.213	Валик (рис. 56)	—	—	—
25.37.228	Шестерня (рис. 52)	—	—	—
А25.37.229	Шестерня (рис. 52)	—	—	—
А25.37.259	Шестерня (рис. 54)	—	—	—
А25.37.260	Шестерня (рис. 54)	—	—	—
А25.37.282	Муфта (рис. 55)	—	—	—
А25.37.283	Шестерня (рис. 55)	—	—	—
14.37.301-4	Вал (рис. 52)	—	—	—
102506М	Подшипник (рис. 54)	—	—	—
А25.37.122	Картер	1	1	1
КУ-39	Кольцо	2	2	2
ПММ-1-39-1	Пробка	1	1	1
ПММ-39Б	Пробка в сборе	1	1	1
ПММ-4-39	Скоба	1	1	1
54.02.486	Втулка	2	2	2
54.38.602	Магнит	1	1	1
2КГ-¼"	Пробка	1	1	1
ШНС-М10×35	Шпилька	4	4	4
А25.37.011-В	Лист в сборе	1	1	1
А25.37.016	Картер в сборе	1	1	1
25.37.026	Вилка	1	1	1
7.37.027-2	Лоток в сборе	1	1	1

Номер детали	Наименование	Количество		
		Т25А	Т25А2	Т25А3
25.37.031	Ось	1	1	1
25.37.032	Валик в сборе	1	1	1
25.37.033	Вилка в сборе	1	1	1
7.37.152	Прокладка	1	1	1
25.37.175	Фиксатор	1	1	1
7.37.187	Фиксатор	3	3	3
25.37.188	Валик	1	1	1
7.37.189	Прокладка	1	1	1
А25.37.190-В	Планка	1	1	1
А25.37.192	Втулка	1	1	1
А25.37.193	Прокладка	1	1	1
25.37.198	Шайба	3	3	3

Номер детали	Наименование	Количество		
		Т25А	Т25А2	Т25А3
7.37.210-1	Болт	1	1	1
25.37.232	Корпус	1	1	1
7.37.235	Прокладка	1	1	1
25.37.235	Крышка	1	1	1
25.37.236	Рычаг	1	1	1
25.37.240	Прокладка	1	1	1
54.37.408	Пружина	4	4	4
25.37.545	Пробка	1	1	1
А25.37.556	Болт	1	1	1
А09-33	Шайба	1	1	1
Д30-1402212	Крышка	1	1	1
Д37М-1402218	Прокладка	1	1	1
Т28-1702370-А	Сапун в сборе	1	1	1
54.02.471-1А	Вилка	1	1	1

Номер детали	Наименование	Количество		
		Т25А	Т25А2	Т25А3
54.02.484	Палец	2	2	2
54.25.478	Кольцо	1	1	1
ВК403-3716000	Включатель	1	1	1
ШЦ2-6×16	Штифт	2	2	2
1-20×40-1	Манжета	2	2	2
БНП-М8×16	Болт	9	9	9
БНП-М8×20	Болт	9	9	9
БНП-М10×20	Болт	2	2	2
БНП-М10×25	Болт	24	24	24
ГПШ-М8	Гайка	2	2	2
ШП-8	Шайба	11	11	11
ШП-10	Шайба	26	26	26
Ш-2×12	Шплинт	4	4	4
25.37.030-1	Шестерня в сборе	2	2	2
25.37.036	Шестерня	2	2	2
7.37.110	Втулка	1	1	1

Номер детали	Наименование	Количество		
		T25A	T25A2	T25A3
7.37.111-1	Муфта	1	1	1
7.37.132-1	Гнездо	1	1	1
7.37.133-1	Прокладка	2	2	2
7.37.134-1	Прокладка	10	10	10
7.37.135-1	Прокладка	1	1	1
25.37.137	Пробка	1	1	1
7.37.138-1	Сальник	1	1	1
7.37.139-1	Втулка	1	1	1
7.37.140	Колпак	1	1	1
7.37.163-1	Кольцо	1	1	1
7.37.173	Шайба	1	1	1
14.37.208	Шайба	1	1	1
14.37.210	Втулка	1	1	1
25.37.222	Втулка	2	2	2
25.37.223	Шайба	2	2	2
25.37.228	Шестерня	1	1	1
A25.37.229	Шестерня	1	1	1
7.37.254-1	Шайба	1	1	1
25.37.278	Кольцо	2	2	2
14.37.301-4	Вал	1	1	1
A25.37.306	Гайка	1	1	1
14.37.307-2	Гнездо	1	1	1
14.37.309-1	Втулка	1	1	1
14.37.535	Шайба	4	4	4
14.37.537	Шайба	2	2	2
A31.62	Пробка	1	1	1
75.41.258	Кольцо	1	1	1
1-45×65-1	Манжета	2	2	2
406	Подшипник	1	1	1
407K	Подшипник	1	1	1
БНП-M8×16	Болт	2	2	2
БНП-M10×30	Болт	4	4	4
ШП-8	Шайба	2	2	2
ШП-10	Шайба	4	4	4
Ш-4×32	Шплинт	1	1	1

Номер детали	Наименование	Количество		
		T25A	T25A2	T25A3
7.37.119	Шестерня	1	1	1
7.37.120	Шестерня	1	1	1
7.37.123	Крышка	1	1	1
7.37.124	Прокладка	1	1	1
7.37.130-A	Крышка	1	1	1
7.37.131	Прокладка	1	1	1
A25.37.154	Шестерня	1	1	1
25.37.155	Шестерня	1	1	1
25.37.156	Шестерня	1	1	1
25.37.157	Вал главный	1	1	1
25.37.158	Втулка	1	1	1
A25.37.162	Гайка	2	2	2
7.37.207	Шайба	1	1	1
25.37.219	Обойма	1	1	1
25.37.220	Втулка	1	1	1
7.37.227	Шайба	2	2	2
7.37.261	Прокладка	9	9	9
ША-10	Шарик	2	2	2
308	Подшипник	2	2	2
50308	Подшипник	1	1	1
БНП-M10×20	Болт	4	4	4
БНП-M10×30	Болт	6	6	6

Номер детали	Наименование	Количество		
		Т25А	Т25А2	Т25А3
ШП-10	Шайба	10	10	10
Ш-5×45	Шплинт	2	2	2
7.37.102-1	Вал первичный	1	1	1
7.37.103	Втулка	1	1	1
7.37.104-1	Гнездо	1	1	1
7.37.105-1А	Кольцо	1	1	1
7.37.113-1	Кольцо	1	1	1
7.37.151-1	Гнездо	1	1	1
7.37.153-1Б	Кольцо	1	1	1
7.37.154	Кольцо	1	1	1
7.37.156-А	Прокладка	6	6	6
7.37.157-А	Прокладка	1	1	1
7.37.158-А	Прокладка	2	2	2
7.37.163-1	Кольцо	2	2	2
25.37.210	Валик	1	1	1
25.37.212	Шестерня	1	1	1
7.37.223-А	Прокладка	2	2	2
7.37.224-А	Прокладка	4	4	4
7.37.225-А	Прокладка	6	6	6
7.37.236-А	Крышка	1	1	1
7.37.237	Прокладка	6	6	6
7.37.259	Гайка	2	2	2
А25.37.259	Шестерня	1	1	1
А25.37.260	Шестерня	1	1	1
А31.62	Пробка	2	2	2
1-38×58-1	Манжета	1	1	1
206	Подшипник	1	1	1
306К3	Подшипник	1	1	1

Номер детали	Наименование	Количество		
		Т25А	Т25А2	Т25А3
308	Подшипник	1	1	1
102506М	Подшипник	1	1	1
БНП-М10×30	Болт	13	13	13
ПЖ-1,2×500	Проволока	1	1	1
А25.37.020-А	Корпус в сборе	1	1	1
А25.37.061	Вилка	1	1	1
Т30.37.071	Педаль в сборе	1	1	1
А25.37.141	Стакан	1	1	1
7.37.141-1	Стакан	1	1	1
7.37.142	Прокладка	3	3	3
7.37.144-2	Венец	1	1	1
7.37.145	Шестерня	2	2	2
7.37.146-4	Ось	1	1	1
7.37.147	Сателлит	2	2	2
7.37.148-1	Пластина	2	2	2
А25.37.150	Корпус	1	1	1
25.37.152	Венец	1	1	1

Номер детали	Наименование	Количество		
		T25A	T25A2	T25A3
7.37.228-1	Шайба	2	2	2
7.37.256-3	Шайба	2	2	2
7.37.257-3	Шайба	4	4	4
A25.37.282	Муфта	1	1	1
A25.37.283	Шестерня	1	1	1
A25.37.284	Пластина	3	3	3
A25.37.286	Ось	1	1	1
A25.37.287	Палец	2	2	2
A25.37.288	Поводок	1	1	1
A25.37.289	Тяга	1	1	1
A25.37.290	Корпус	1	1	1
A25.37.291	Прокладка	1	1	1
A25.37.293	Ось	1	1	1
A25.37.294	Крышка	1	1	1
A25.37.295	Пластина	8	8	8
T30.37.296	Шарнир	1	1	1
T30.37.297	Обойма	2	2	2
T30.37.299	Ось	1	1	1
T30.37.300	Подушка	1	1	1
T30.37.302	Стержень	1	1	1
A25.37.303	Винт	1	1	1
A40.258	Пружина	1	1	1
Ц90-1212046	Кольцо	1	1	1
24-2401028	Штифт	2	2	2
1-45×65-1	Манжета	1	1	1
214К3	Подшипник	2	2	2
БНП-М6×16	Болт	2	2	2
БНП-М8×16	Болт	2	2	2
БНП-М8×20	Болт	4	4	4
БНП-М10×30	Болт	2	2	2
БНП-М10×40	Болт	8	8	8
ГПШ-М6	Гайка	2	2	2
ГПШ-М8	Гайка	1	1	1
ШП-6	Шайба	2	2	2
ШП-8	Шайба	2	2	2

Номер детали	Наименование	Количество		
		Т25А	Т25А2	Т25А3
ШЧ-10	Шайба	3	3	3
Ш-2×12	Шплинт	2	2	2
Ш-2,5×16	Шплинт	4	4	4
ЗП-10×36	Заклепка	4	4	4
ЗП-10×45	Заклепка	4	4	4
А25.37.012	Вилка в сборе	1	1	1
А25.37.108-А	Поводок	1	1	1
А25.37.112-Б	Поводок	1	1	1
А25.37.114	Валик	1	1	1
7.37.159	Шайба	1	1	1
7.37.164-1	Кольцо	1	1	1
7.37.167	Гнездо	1	1	1
7.37.168	Прокладка	2	2	2
7.37.169	Прокладка	8	8	8
7.37.170	Прокладка	2	2	2
14.37.171	Крышка	1	1	1
7.37.172	Прокладка	1	1	1
25.37.172	Валик	1	1	1
7.37.174	Валик	1	1	1
7.37.178	Крышка	2	2	2
7.37.179	Прокладка	2	2	2
7.37.180-А	Вилка	1	1	1
7.37.182	Вилка	1	1	1
А25.37.185	Вилка	1	1	1
25.37.189	Поводок	1	1	1
25.37.199	Валик	1	1	1
25.37.211	Шестерня	1	1	1

Номер детали	Наименование	Количество		
		Т25А	Т25А2	Т25А3
25.37.213	Валик	1	1	1
7.37.233	Штифт	4	4	4
7.37.239	Болт	4	4	4
25.37.248	Гайка	1	1	1
25.37.266	Болт	1	1	1
14.38.530	Болт	1	1	1
25.37.540-Б	Шпилька	20	20	20
25.37.541	Гайка	20	20	20
А5.32.112	Кольцо	1	1	1
А31.62	Пробка	2	2	2
54.03.441	Кольцо	1	1	1
207	Подшипник	1	1	1
305	Подшипник	1	1	1

Номер детали	Наименование	Количество		
		Т25А	Т25А2	Т25А3
БНП-М8×25	Болт	2	2	2
ГПШ-М10	Гайка	4	4	4
ШП-8	Шайба	4	4	4
ШП-10	Шайба	4	4	4
ШП-12	Шайба	20	20	20
ПЖ-1,2×120	Проволока	5	5	5
Т30.37.014	Рычаг в сборе	1	1	1
Т30.37.015	Рычаг в сборе	1	1	1
Т30.37.018	Колонка в сборе	2	2	2
Т30.37.069	Хомутик	2	2	2
А25.37.115-Б	Опора	1	1	1
А25.37.117	Прокладка	2	2	2
А25.37.120	Пружина	2	2	2
54.37.489	Чехол	2	2	2

Номер детали	Наименование	Количество			Номер детали	Наименование	Количество		
		Т25А	Т25А2	Т25А3			Т25А	Т25А2	Т25А3
Т30.37.555	Лента	2	2	2	А25.38.117	Палец	4	4	4
А13.05.000	Рукоятка	2	2	2	7.38.117	Шайба	12	12	12
ХС-6	Серьга	2	2	2	А25.38.118	Пружина	2	2	2
БНП-М10×25	Болт	4	4	4	25.38.201	Крышка	2	2	2
БНП-М10×35	Болт	3	3	3	25.38.202	Серьга	8	8	8
ШП-10	Шайба	7	7	7	25.38.203	Тяга	2	2	2
Ш-6×20	Шплинт	2	2	2	25.38.204	Шарнир	2	2	2
25.38.011	Лента с рычагами в сборе	2	2	2	25.38.205	Болт	4	4	4
Т30.38.012	Педаль левая в сборе	1	1	1	25.38.206	Рычаг	2	2	2
Т30.38.013-Б	Педаль правая в сборе	1	1	1	25.38.207	Лента	2	2	2
А25.38.019	Защелка в сборе	1	1	1	25.38.208	Накладка тормозная	2	2	2
25.38.020	Лента в сборе	2	2	2	25.38.212	Вал	1	1	1
Т30.38.101	Рукав	2	2	2	25.38.213	Ось	4	4	4
7.38.103	Шкив	2	2	2	25.38.214	Крышка	2	2	2
25.38.109	Пружина	4	4	4					

Номер детали	Наименование	Количество		
		Т25А	Т25А2	Т25А3
25.38.216	Ушко	2	2	2
25.38.217	Рычаг	4	4	4
25.38.218	Винт	4	4	4
14.38.530	Болт	3	3	3
14.38.532	Шпонка	4	4	4
Т16.20.121	Пружина	1	1	1
7.21.124	Кольцо	4	4	4
А40-18-01	Палец	2	2	2
ШЦ-3×32	Штифт	6	6	6
БНП-М8×16	Болт	8	8	8
БНП-М10×30	Болт	8	8	8
ВУ2-М10×40	Винт	2	2	2
ГПШ-М10	Гайка	2	2	2
ГПШ-М12	Гайка	6	6	6

Номер детали	Наименование	Количество		
		Т25А	Т25А2	Т25А3
ШП-8	Шайба	8	8	8
ШП-10	Шайба	8	8	8
ШЧ-12	Шайба	1	1	1
ЗТ2-4×6	Заклепка	32	32	32
ЗП-4×8	Заклепка	20	20	20
ЗТ2-4×8	Заклепка	8	8	8
Ш-2,5×16	Шплинт	1	1	1
Ш-3,2×20	Шплинт	12	12	12
Ш-4×25	Шплинт	2	2	2
7.39.022	Картер нижний	2	2	2
А25.39.026	Ось в сборе	2	2	2
7.39.101-А2	Картер правый	1	1	1
7.39.102	Крышка	2	2	2
7.39.104-А	Корпус	2	2	2

Номер детали	Наименование	Количество		
		T25A	T25A2	T25A3
7.39.105	Прокладка	4	4	4
A25.39.106	Шестерня левая	1	1	1
7.39.106	Шестерня правая	1	1	1
7.39.107-1	Шестерня	2	2	2
14.39.109	Болт	12	12	12
7.39.109-1	Кольцо	2	2	2
14.39.111	Шайба	2	2	2
7.39.113	Стакан	2	2	2
7.39.115-A	Прокладка	24	24	24
7.39.116-A	Прокладка	16	16	16
7.39.118	Прокладка	2	2	2
14.39.119	Крышка	2	2	2
A25.39.120	Корпус	2	2	2
7.39.126	Прокладка	2	2	2

Номер детали	Наименование	Количество		
		T25A	T25A2	T25A3
7.39.131	Прокладка	4	4	4
7.39.137-A2	Картер левый	1	1	1
7.39.138	Гайка	2	2	2
54.32.436	Штифт	4	4	4
75.41.258	Кольцо	2	2	2
40-3103017	Гайка	12	12	12
A31.62	Пробка	4	4	4
309K	Подшипник	2	2	2
60309K	Подшипник	2	2	2
7512	Подшипник	2	2	2
7608K1	Подшипник	2	2	2
1-45×65-1	Манжета	2	2	2
1-70×95-1	Манжета	2	2	2
2-70×95-1	Манжета	2	2	2

Номер детали	Наименование	Количество		
		T25A	T25A2	T25A3
25.37.540Б	Шпилька	16	16	16
25.37.541	Гайка	16	16	16
БНП-М8×16	Болт	36	36	36
БНП-М10×16	Болт	4	4	4
БНП-М10×30	Болт	16	16	16
БНП-М12×25	Болт	12	12	12
БНП-М12×30	Болт	8	8	8
ШП-8	Шайба	36	36	36
ШП-10	Шайба	16	16	16
ШП-12	Шайба	36	36	36
Ш-5×45	Шплинт	2	2	2
2КГ-¼"	Пробка	6	6	6
2КГ-⅛"	Пробка	6	6	6
T30.40.011	Вал в сборе	1	1	1
T30.40.012	Колонка в сборе	1	1	1
25.40.013	Крышка в сборе	1	1	1
T30.40.015	Корпус в сборе	1	1	1
T30.40.016	Вал сошки в сборе	1	1	1
14.40.074	Заглушка	1	1	1
T30.40.102	Корпус	1	1	1
25.40.107	Крышка	1	1	1
25.40.108	Крышка	1	1	1
25.40.109	Шестерня	1	1	1
25.40.110	Шестерня	1	1	1
25.40.113	Колпак	1	1	1
T30.40.114	Втулка	1	1	1
25.40.117	Сошка	1	1	1
25.40.118	Прокладка	3	3	3
A25.40.121	Гайка	1	1	1
25.40.124	Крышка	1	1	1

Номер детали	Наименование	Количество		
		Т25А	Т25А2	Т25А3
7.40.125	Кольцо	1	1	1
25.40.132	Шайба	1	1	1
7.40.135	Гнездо	1	1	1
Т30.40.157	Прокладка	1	1	1
Т30.40.158	Прокладка	1	1	1
Т30.40.159	Прокладка	2	2	2
Т30.40.162	Прокладка	1	1	1
Т30.40.164	Кольцо	1	1	1
Т30.40.166-А	Крышка	1	1	1
Т30.40.167	Прокладка	1	1	1
Т30.40.168	Винт	1	1	1
Т30.40.169-Б	Гайка	1	1	1
Т30.40.171	Шайба	1	1	1
14.04.183	Кольцо	1	1	1
14.04.186	Шайба	1	1	1
А25.21.256	Штифт	2	2	2

Номер детали	Наименование	Количество		
		Т25А	Т25А2	Т25А3
66-3402015-02	Колесо рулевое в сборе	1	1	1
305	Подшипник	1	1	1
922205	Подшипник	1	1	1
977908	Подшипник	2	2	2
1-30×52-1	Манжета	1	1	1
1-38×58-1	Манжета	1	1	1
М1-А1	Масленка	1	1	1
ШС-5×7,5	Шпонка	1	1	1
ШЦ2-6×8	Штифт	1	1	1
ЗС-50	Заглушка	1	1	1
2КГ-3/8″	Пробка	1	1	1
БНП-М10×25	Болт	4	4	4
БНП-М10×30	Болт	2	2	2
БНП-М12×30	Болт	4	4	4
БНП-М16×35	Болт	4	4	4
БНП-М16×60	Болт	1	1	1
ГН-М16×1,5	Гайка	1	1	1
ШП-10	Шайба	8	8	8
ШП-12	Шайба	4	4	4

Номер детали	Наименование	Количество		
		T25A	T25A2	T25A3
ШП-16	Шайба	5	5	5
ШЧ-16	Шайба	1	1	1
14.41.011	Вал	1	1	1
T30.41.012	Рычаг	1	1	1
T30.41.014-01	Тяга	1	1	1
T30.41.015-01	Рычаг	1	1	1
T30.41.018-01	Рычаг	1	1	1
14.41.101-Б	Вал	1	1	1
14.41.101-В *	Вал	1	1	1
14.41.102	Вал	1	1	1
14.41.105-01	Прокладка	1	1	1
14.41.109-1	Гнездо	1	1	1
14.41.110-1	Колпак	1	1	1
14.41.111	Муфта	1	1	1
14.41.112	Втулка	1	1	1
14.41.113	Вилка	1	1	1
14.41.114	Кольцо	1	1	1
T30.41.115	Рукоятка	1	1	1
14.41.120	Корпус	1	1	1
T30.41.123-01	Фиксатор	1	1	1
T30.41.135-01	Валик	1	1	1
T30.41.136-01	Уплотнитель	1	1	1
A13.05.000	Рукоятка	1	1	1
2A.06-12-01-01	Кольцо	1	1	1
54.20.405-01	Палец	1	1	1
54.37.481-А	Палец	2	2	2
7.38.115-1	Кольцо	2	2	2
14.38.528-А-01	Вилка	1	1	1
7.51.102	Втулка	1	1	1
7.51.103-1	Кольцо	1	1	1

* По особому заказу.

Номер детали	Наименование	Количество		
		Т25А	Т25А2	Т25А3
Д22-1005434	Втулка	1	1	1
1-38×58-1	Манжета	2	2	2
209	Подшипник	1	1	1
1209	Подшипник	1	1	1
ЗП-6×14	Заклепка	2	2	2
ЗПТ-8×45	Заклепка	2	2	2
БНП-М6×16	Болт	2	2	2
БНП-М8×25	Болт	1	1	1
БНП-М10×25	Болт	1	1	1
БНП-М12×30	Болт	4	4	4
БНП-М12×40	Болт	2	2	2
ГПШ-М10	Гайка	2	2	2
ШП-6	Шайба	2	2	2
ШП-8	Шайба	1	1	1
ШП-12	Шайба	6	6	6
Ш-3×20	Шплинт	2	2	2
Ш-4×20	Шплинт	2	2	2

Номер детали	Наименование	Количество		
		Т25А	Т25А2	Т25А3
Т30.44.012-02	Сиденье с подвеской	1	1	1
Т30.44.013-02	Сиденье	1	1	1
Т30.44.016-02	Основание в сборе	1	1	1
А25.44.017	Спинка в сборе	1	1	1
А25.44.020	Регулятор	1	1	1
А25.44.024	Кронштейн правый в сборе	1	1	1
А25.44.025	Кронштейн левый в сборе	1	1	1
А25.44.026-А	Ручка	2	2	2
А25.44.028-02	Чехол подлокотника	2	2	2
А25.44.029-02	Чехол спинки	1	1	1
А25.44.030-02	Чехол подушки	1	1	1
Т30.44.053-02	Подвеска сиденья	1	1	1
25.44.059	Амортизатор	1	1	1
А25.44.068-02	Серьга	2	2	2
А25.44.070-02	Основание	1	1	1
А25.44.071	Поводок	1	1	1
А25.44.072-02	Опора	1	1	1
А25.44.073-02	Рычаг	2	2	2
А25.44.074	Рычаг	2	2	2
А25.44.075	Кронштейн	2	2	2
А25.44.076	Рычаг	2	2	2
А25.44.077-02	Кронштейн	1	1	1
А25.44.078	Ползун	2	2	2

Номер детали	Наименование	Количество		
		T25A	T25A2	T25A3
A25.44.080-02	Опора	1	1	1
T25A2.44.082	Кронштейн	1	1	—
A25.44.250	Палец	1	1	1
A25.44.328	Палец	1	1	1
A25.44.329	Винт	1	1	1
A25.44.331	Кольцо	1	1	1
A25.44.332	Кронштейн	2	2	2
A25.44.339	Шайба	2	2	2
A25.44.340	Гайка	2	2	2
A25.44.341	Шайба	2	2	2
A25.44.342-02	Планка	3	3	3
A25.44.343-02	Планка	1	1	1
A25.44.370-02	Подушка сиденья	1	1	1
A25.44.371-02	Подушка спинки	1	1	1
A25.44.372-02	Подушка	2	2	2
A25.44.460	Торсион	4	4	4
A25.44.462	Винт	1	1	1
A25.44.462-03	Винт	1	1	1
A25.44.463	Вилка	1	1	1
A25.44.464-02	Рычаг	1	1	1
A25.44.472	Планка	1	1	1
A25.44.475	Клин	2	2	2

Номер детали	Наименование	Количество		
		T25A	T25A2	T25A3
A25.44.476	Болт	4	4	4
A25.44.477	Вал	2	2	2
A25.44.483	Ось	1	1	1
A25.44.487	Штифт	4	4	4
A25.44.487-03	Штифт	4	4	4
A25.44.492	Ограничитель	1	1	1
A25.44.493	Кулачок	1	1	1
A25.44.494	Шестигранник	2	2	2
A25.44.497	Винт	1	1	1
A25.44.498	Шайба	2	2	2
A25.44.505	Кольцо	1	1	1
A25.44.506	Шайба	1	1	1
A25.44.538	Палец	1	1	1
T25A2-44.543	Кронштейн	1	1	1
Д30-1007198	Гайка	2	2	2
БНП-М8×25	Болт	2	2	2
БНП-М10×16	Болт	2	2	2
БНП-М10×20	Болт	9	9	8
БНП-М10×25	Болт	4	4	4
БНП-М10×35	Болт	2	2	2
БНП-М10×50	Болт	2	2	2
ВС-М3×16	Винт	14	14	14
В2-М6×16	Винт	11	11	11
ГК-М10	Гайка	11	11	11
ГПШ-М10	Гайка	13	13	13
ГПШ-М12	Гайка	5	5	5
ШП-10	Шайба	19	19	18

Номер детали	Наименование	Количество		
		Т25А	Т25А2	Т25А3
ШЧ-4	Шайба	14	14	14
ШЧ-10	Шайба	7	7	7
ШЧ-14	Шайба	9	9	9
Ш-4×20	Шплинт	2	2	2
14.45.023	Каркас крыши в сборе	—	1	—
14.45.024	Покрытие крыши в сборе	—	1	—
А25.45.091-1	Кронштейн левый	—	1	—
А25.45.092-1	Кронштейн правый	—	1	—
14.45.110	Зажим	—	4	—
14.45.501	Стойка	—	2	—
А25.45.502-1	Кронштейн	—	2	—
А25.45.503-1	Кронштейн	—	2	—
Т30.47.629-1	Шайба	—	4	—
БНП-М10×25	Болт	—	4	—
БНП-М10×30	Болт	—	4	—
БНП-М12×25	Болт	—	4	—
БНП-М12×35	Болт	—	4	—
БНП-М14×40	Болт	—	2	—
БНП-М14×50	Болт	—	2	—
ГПШ-М10	Гайка	—	4	—
ГПШ-М12	Гайка	—	6	—

Номер детали	Наименование	Количество		
		Т25А	Т25А2	Т25А3
ГПШ-М14	Гайка	—	2	—
ШП-10	Шайба	—	4	—
ШП-12	Шайба	—	6	—
ШП-14	Шайба	—	4	—
Т25А3.45.002-01	Каркас безопасности в сборе	—	—	1
Т25А3.45.011	Каркас	—	—	1
Т25А3.45.023	Каркас крыши	—	—	1
Т25А3.45.024-01	Покрытие крыши	—	—	1
14.45.110	Зажим верхний	—	—	4
БНП-М10×30	Болт	—	—	4
БНП-М14×35	Болт	—	—	2
БНП-М14×50	Болт	—	—	6
ГШ-М10	Гайка	—	—	4
ШП-14	Шайба	—	—	8
ШЧ-14	Шайба	—	—	8
Т30.45.011-А	Каркас	1	—	—
Т30.45.012-А	Люк	1	—	—
Т30.45.013-А	Дверь	1	—	—
Т30.45.016-А	Крыша задняя	1	—	—
Т30.45.037	Крыша передняя	1	—	—
Т30.45.038	Крыша задняя в сборе	1	—	—
Т30.45.056-А	Рама	1	—	—
Т30.45.066-А	Экран	1	—	—
Т30.45.070-А	Каркас	1	—	—

Номер детали	Наименование	Количество		
		T25A	T25A2	T25A3
T30.45.078	Экран	1	—	—
T30.45.085	Панель	1	—	—
T30.45.135	Упор	1	—	—
A25.45.136-A	Ось	4	—	—
T30.45.137	Прокладка	1	—	—
T30.45.143	Окантовка	1	—	—
T30.45.143-02	Окантовка	1	—	—
T30.45.143-03	Окантовка	2	—	—
T30.45.143-04	Окантовка	1	—	—
T30.45.144	Шнур	1	—	—
T30.45.144-01	Шнур	2	—	—
T30.45.144-03	Шнур	1	—	—
T30.45.144-05	Шнур	1	—	—
T30.45.150	Стекло	1	—	—
T30.45.151	Стекло	1	—	—
T30.45.161	Уплотнитель	1	—	—
A25.45.181	Пластина	16	—	—
A25.45.182	Пластина	16	—	—
T30.45.200	Стекло	1	—	—
T30.45.302	Уплотнитель	1	—	—
T30.45.303	Уплотнитель	1	—	—
T30.45.304	Уплотнитель	1	—	—
T30.45.305	Пластина	1	—	—
T30.45.306	Уплотнитель	1	—	—
T30.45.344	Уплотнитель	2	—	—
T30.45.344-01	Уплотнитель	1	—	—
T30.45.344-02	Уплотнитель	1	—	—
T30.45.353	Стекло	1	—	—
T30.45.671	Гнездо	1	—	—
T30.45.681	Петля	2	—	—
T30.45.682	Уплотнитель	2	—	—
T30.45.682-01	Уплотнитель	2	—	—
T30.45.712	Прокладка	1	—	—
T30.45.715	Уплотнитель	1	—	—
T30.45.716	Уплотнитель	2	—	—
T30.45.716-01	Уплотнитель	1	—	—
T30.45.721	Декоративная отделка	1	—	—
T30.45.722	Декоративная отделка	1	—	—
T30.45.725	Декоративная отделка	1	—	—
T30.45.726	Декоративная отделка	1	—	—
T30.45.727	Декоративная отделка	1	—	—
T30.45.728	Декоративная отделка	1	—	—
T30.47.629-01	Шайба	8	—	—

Номер детали	Наименование	Количество		
		Т25А	Т25А2	Т25А3
БНП-М8×18	Болт	12	—	—
БНП-М8×20	Болт	12	—	—
БНП-М8×30	Болт	7	—	—
БНП-М14×35	Болт	2	—	—
БНП-М14×55	Болт	6	—	—
В-М3×25	Винт	18	—	—
В2-М5×20	Винт	26	—	—
В-М6×22	Винт	2	—	—
В-М8×18	Винт	2	—	—
ШП-6	Шайба	8	—	—
ШП-8	Шайба	16	—	—
ШП-14	Шайба	8	—	—
ШЧ-5	Шайба	12	—	—
ШЧ-6	Шайба	4	—	—
ШЧ-14	Шайба	8	—	—
Т30.45.015-А	Каркас	1	—	—
Т30.45.028-А	Ручка	1	—	—
Т30.45.057	Ручка	1	—	—
Т30.45.087-А	Панель	1	—	—

Номер детали	Наименование	Количество		
		Т25А	Т25А2	Т25А3
Т30.45.130-А	Крышка	1	—	—
Т30.45.132	Поручень	1	—	—
Т30.45.134-А	Розетка	1	—	—
Т30.45.143-01	Окантовка	1	—	—
Т30.45.144-02	Шнур	1	—	—
Т30.45.152	Стекло	1	—	—
А25.45.181	Пластина	4	—	—
А25.45.182	Пластина	4	—	—
Т30.45.188	Буфер	1	—	—
Т30.45.189	Шайба	1	—	—
Т30.45.647	Шайба	2	—	—
Т30.45.648	Пружина	1	—	—
Т30.45.669	Ролик	1	—	—
Т30.45.675	Винт	1	—	—
Т30.45.681	Петля	2	—	—
А36.04.005	Ручка	1	—	—
70-6708120	Замок	1	—	—
70-6708300	Выключатель	1	—	—
БНП-М6×45	Болт	6	—	—
БНП-М8×18	Болт	12	—	—
В-М3×25	Винт (рис. 65)	—	—	—
В2-М5×12	Винт	14	—	—
В-М5×18	Винт	4	—	—
ВУ2-М6×12	Винт	8	—	—
В-М6×40	Винт	2	—	—
ШП-5	Шайба	6	—	—
ШП-6	Шайба	2	—	—
ШП-8	Шайба	3	—	—
ШЧ-5	Шайба	14	—	—
ШЧ-6	Шайба	2	—	—
ШЧ-8	Шайба	12	—	—

Номер детали	Наименование	Количество		
		T25A	T25A2	T25A3
T30.47.004	Платформа в сборе	—	1	1
T30.47.007	Опора платформы в сборе	1	1	1
A25.47.010	Кронштейн нижний в сборе	2	2	2
A25.47.011-Б	Капот в сборе	1	1	1
T30.47.016	Поддон с покрытием в сборе	1	—	—
T30.47.020	Пол задний в сборе	—	1	1
T30.47.022	Поддон в сборе	—	1	1
T30.47.027	Перегородка с крышкой в сборе	—	1	1
A25.47.031	Крыло переднее правое в сборе	1	1	1
T30.47.032	Полик в сборе	—	1	1
A25.47.032	Крыло переднее левое в сборе	1	1	1
T30.47.039	Окно заднее в сборе	1	1	1
T30.47.040-А	Установка подножки	1	1	1
T30.47.042	Кронштейн в сборе	1	1	1
T30.47.044	Кронштейн в сборе	1	1	1
T30.47.056	Усилитель в сборе	1	1	1
A25.47.072	Ограничитель в сборе	1	1	1
T30.47.073	Поддон со стойкой	1	1	1
T30.47.075	Опора в сборе	1	1	1
T30.47.076	Опора в сборе	1	1	1
T30.47.088	Крышка распределителя в сборе	1	1	1
T30.47.089-А	Подножка	1	1	1
T30.47.093	Амортизатор нижний в сборе	4	4	4
T30.47.094	Амортизатор верхний в сборе	4	4	4

Номер детали	Наименование	Количество		
		T25A	T25A2	T25A3
25.47.150	Козырек	2	2	2
T30.47.152	Амортизатор капота	3	3	3
T30.47.225	Коврик	1	1	1
A25.47.255	Лист передний	1	1	1
A25.47.264	Ось	2	2	2
A25.47.270	Шарнир	2	2	2
A25.47.272	Кнопка разводная	8	8	8
A25.47.275	Планка	1	1	1
T30.47.415	Колпак	—	1	1
T30.47.425	Прокладка	2	2	2
T30.47.431	Прокладка	1	1	1
T30.47.432	Прокладка	1	1	1
T30.47.441	Болт амортизатора	4	4	4
T30.47.442	Рамка	1	1	1
T30.47.443	Стекло	1	1	1
T30.47.463	Удлинитель подножки	2	2	2
T30.47.465	Косынка	1	1	1
T30.47.516	Прокладка	1	1	1
T30.47.517	Прокладка	2	2	2

Номер детали	Наименование	Количество		
		Т25А	Т25А2	Т25А3
Т30.47.518	Прокладка	1	1	1
Т30.45.143-09	Окантовка	1	1	1
Т30.45.144-04	Шнур распорный	1	1	1
БНП-М6×12	Болт	6	6	6
БНП-М6×25	Болт	6	6	6
БНП-М8×16	Болт	9	9	9
БНП-М8×20	Болт	4	4	4
БНП-М10×16	Болт	8	8	8
БНП-М10×20	Болт	38	38	38
БНП-М10×25	Болт	4	4	4
БНП-М12×25	Болт	2	2	2
БНП-М14×40	Болт	10	10	10
В2-М6×16	Винт	3	3	3
ГПШ-М6	Гайка	11	11	11
ГПШ-М10	Гайка	5	7	7
ГПШ-М12	Гайка	7	7	7
ГП-М16×1,5	Гайка	4	4	4
ШП-6	Шайба	15	15	15
ШП-8	Шайба	16	16	16
ШП-10	Шайба	47	50	50
ШП-12	Шайба	6	6	6

Номер детали	Наименование	Количество		
		Т25А	Т25А2	Т25А3
ШП-14	Шайба	6	6	6
Ш-4×22	Шплинт	4	4	4
Ш-4×32	Шплинт	4	4	4
Ш-5×45	Шплинт	2	2	2
Т30.47.003	Платформа с покрытием в сборе	1	—	—
Т30.47.010	Пол задний с покрытием в сборе	1	—	—
Т30.47.021	Перегородка с покрытием в сборе	1	—	—
Т30.47.055	Полик с покрытием в сборе	1	—	—
Т30.47.059	Колпак с покрытием в сборе	1	—	—
Т30.47.131	Заглушка	1	—	—
Т30.47.144	Крышка	1	—	—
Т30.47.146	Уплотнение рулевой колонки	1	—	—
Т30.47.417	Уплотнение распределителя	1	—	—
Т30.47.459	Крышка люка	1	1	1
Т30.47.637	Шплинт	6	6	6

Номер детали	Наименование	Количество		
		Т25А	Т25А2	Т25А3
Т30.48.015-Б-02	Щиток приборов в сборе	1	1	1
25.48.247-2	Крышка (рис. 76)	—	—	—
Г306И-3701000Т	Генератор (рис. 30)	—	—	—
РБ-1-3702000	Реле блокировки	1	1	1
РР362Б-3702000Т	Реле-регулятор	1	1	1
СТ222-3708000	Стартер (рис. 32)	—	—	—
ФГ304-3711000	Фара тракторная	2	2	2
ФГ305Е-3711000-01	Фара тракторная	1	1	1
ФГ305Д-3711000-02	Фара тракторная	1	1	1
ПФ204-3712000-Б	Фонарь передний левый	1	1	1
ПФ204-3712000	Фонарь передний правый	1	1	1
ФП209-3716000	Фонарь задний левый	1	1	1
ФП209-3716000-Б	Фонарь	1	1	1
ГК-ВК10-3720000-Б	Включатель «стоп»	1	1	1
С311-3721000	Сигнал	1	1	1
ПР106-3722000	Блок предохранителей	1	1	1
ПС4-3723800-А2	Панель	3	1	1
СН150-3740000	Свеча подогрева (рис. 34)	—	—	—

Номер детали	Наименование	Количество		
		Т25А	Т25А2	Т25А3
ТМ100-3808000	Датчик температуры (рис. 33)	—	—	—
Т30.48.017	Щиток приборов	1	1	1
Т30.48.019	Шланг	2	2	2
А25.48.026-1	Трубка	1	1	1
Т30.48.039В-01	Панель щитка	1	1	1
Т30.48.110-Б-01	Крышка	1	1	1
Т30.48.160-Б2	Тяга	2	2	2
25.48.207-А-01	Кольцо	2	2	2
УК 133М000.00	Приемник температуры масла	1	1	1
ВК318Б-3704000	Включатель «массы»	1	1	1
СЭ50В-3708000	Добавочное сопротивление	1	1	1
СК-РС502-3721000	Реле стартера	1	1	1
ПС12-3723000	Панель	1	1	1
РС410В-3726010	Прерыватель указателя	1	1	1
ГВ20-3802600Д	Вал в сборе	1	1	1
СК-ВК57-3710000	Включатель	3	3	3
ПД20-3803000-Е	Фонарь контрольной лампы	1	1	1
ПД20-3803000-М	Фонарь контрольной лампы	1	1	1
ПД20-3803000-Д	Фонарь контрольной лампы	1	1	1
МД226-3810500	Указатель давления воздуха	1	1	1
МД219-3810500	Указатель давления масла	1	1	1
АП9Д-3811000Г	Амперметр	1	1	1
ТХ136-3813010Э	Тахоспидометр	1	1	1
В2-М4×8	Винт	4	4	4
В2-М4×12	Винт	4	4	4
В2-М6×12	Винт	6	4	4
В2-М6×25	Винт	3	3	3

Номер детали	Наименование	Количество		
		Т25А	Т25А2	Т25А3
Г-М4	Гайка	2	2	2
ШП-4	Шайба	8	8	8
ШП-6	Шайба	9	9	9
ШЧ-6	Шайба	4	4	4
А25.48.041-3	Крышка аккумулятора	1	1	1
Т30.48.060	Склиз поддона аккумуляторов в сборе	1	1	1
Т30.48.065-02	Установка аккумуляторных батарей в сборе	1	1	1
А25.48.143-Б	Подушка аккумулятора	2	2	2
А25.48.156-Б	Рамка	1	1	1
А25.48.160-Б2	Тяга	2	2	2
Т30.48.161	Тяга	1	1	1
ФЯЗ.550.011	Батарея аккумуляторная	2	2	2
Г-М5	Гайка	1	1	1
ГПШ-М6	Гайка	2	2	2
ШЧ-6	Шайба	2	2	2
ШП-5	Шайба	1	1	1
ШП-6	Шайба	2	2	2

Номер детали	Наименование	Количество		
		Т25А	Т25А2	Т25А3
Т30.48.058-01	Жгут	1	—	—
Т30.48.058-03	Жгут	1	—	—
Т30.48.063	Кронштейн правый в сборе	1	—	1
Т30.48.063-01	Кронштейн левый в сборе	1	—	1
Т30.48.113-01	Крышка	1	1	1
Т30.48.550	Провод (рис. 73)	—	—	—
ПР310-3722000	Предохранитель	1	—	—
А12-6	Лампа электрическая	2	2	2
В2-М4×12	Винт	2	2	2
В2-М6×10	Винт	8	8	8
Г-М4	Гайка	9	7	7
ШП-4	Шайба	6	4	4

Номер детали	Наименование	Количество		
		Т25А	Т25А2	Т25А3
ШП-6	Шайба	2	2	2
Т30.48.500	Провод	1	1	1
Т30.48.501	Провод	1	1	1
Т30.48.502	Провод	1	1	1
Т30.48.504	Провод	1	1	1
Т30.48.505	Провод	1	1	1
Т30.48.508-Б	Провод	1	1	1
А25.48.534-2	Провод	1	1	1
А25.48.535	Провод	1	1	1
Т30.48.549	Провод	1	1	1
Т30.48.550	Провод	1	—	—
Т30.48.551	Провод	1	—	1
25.48.552-1	Провод	2	2	2
25.48.553	Провод	1	1	1
Т30.48.056	Жгут	1	—	—
Т30.48.059	Жгут	1	1	1
Т30.48.053-Г	Жгут	—	1	1
Т30.48.053-В	Жгут	1	—	—
Т30.48.054-Д-01	Жгут	1	1	1
Т30.48.055-Б	Жгут	1	1	1
Т30.48.145	Кронштейн фонаря	2	2	2
25.48.149-01	Чаша фары	2	2	2
25.48.150-А-01	Прокладка	4	2	4
Т30.48.157	Прокладка	—	2	—
25.48.157-1-01	Прокладка	1	1	1
А25.48.185-01	Прокладка	2	2	2
СК-П157-3710000	Переключатель	2	2	2
ПК201-3714010	Плафон	1	—	—
МЭ219-3730000Г	Электродвигатель	2	—	—
МФЗ.609.005Г	Включатель сигнала	1	1	1
А25.48.045	Шайба	4	4	4
20.48.102-А-01	Втулка	2	2	2
Т30.48.120	Желоб	1	1	1
А25.48.123	Скоба	1	1	1
20.48.127-01	Зажим	2	2	2
25.48.137-01	Колпачок	6	6	6
14.48.139-01	Скоба	2	2	2
74.48.145	Перемычка	1	1	1

Номер детали	Наименование	Количество		
		Т25А	Т25А2	Т25А3
25.48.178-А-01	Втулка	1	1	1
Т30.48.208	Кольцо	1	1	1
25.48.242-01	Скоба	2	2	2
14.48.243-А-01	Втулка	6	6	15
25.48.266-01	Скоба	2	2	2
25.48.275	Лента крепежная	—	—	2
14.48.393-А-01	Втулка	2	2	2
Т30.48.676	Скоба	6	6	6
А25.48.678-Б4	Трубка	2	2	2
Т30.48.681-01	Кольцо	2	1	1
Т30.48.682-01	Кольцо	1	—	—
ФП310Е-3731000	Световозвращатель	2	2	2
00450-А-01	Колпачок	3	3	3
ППП13-3713000-Л	Патрон контрольной лампы	1	1	1
ПС300А-3723100	Розетка в сборе	1	1	1
ПП102-3724000-Ж	Патроны	1	1	1
РС410В-3726010	Прерыватель указателя поворота	1	1	1

Номер детали	Наименование	Количество		
		Т25А	Т25А2	Т25А3
ПД20-3803000	Фонарь контрольной лампы	1	1	1
6ТБ-266001	Розетка 47К	1	1	1
В-М5×30	Винт	3	3	3
Г-М5	Гайка	2	2	2
ШП-5	Шайба	2	2	2
ШЧ1-5	Шайба	2	2	2
25.48.150-А-01	Прокладка	4	2	4
25.48.157-1-01	Прокладка	1	1	1
ПФ204-3712000	Фонарь передний правый	1	1	1
ПФ204-3712000-Б	Фонарь передний левый	1	1	1
ПФ204-3712101	Корпус	1	1	1
ПФ204-3712160	Панель в сборе	1	1	1
ПФ204-3712203	Прокладка	1	1	1
ПФ204-3712204	Рассеиватель	1	1	1
ПФ204-3712205	Рассеиватель	1	1	1
ФП209-3716000	Фонарь задний левый	1	1	1
ФП209-3716000-Б	Фонарь	1	1	1
ФП200-3716010-А	Фонарь номерного знака	1	1	1
ФП200-3716024-Б	Корпус	1	1	1
ФП110-3716140	Панель в сборе	1	1	1
ФП200-3716162-Б	Рассеиватель	1	1	1
А12-3	Лампа электрическая	2	2	2
А12-21	Лампа электрическая	4	4	4

Номер детали	Наименование	Количество		
		Т25А	Т25А2	Т25А3
А12-21+6	Лампа электрическая	2	2	2
В2-М4×8	Винт	8	8	8
В2-М4×12	Винт	4	4	4
В2-М4×18	Винт	12	12	12
В2-М6×40	Винт	8	8	8
ГПШ-М6	Гайка	8	8	8
ШП-6	Шайба	8	8	8
ШЧ-4	Шайба	4	4	4
ВК26А2-5205006-Т	Выключатель	1	—	—
МЭ5Е-5205007-Т	Электродвигатель	1	—	—
СЛ230-5205015-Т	Редуктор с электродвигателем в сборе	1	—	—
СЛ230-5205017	Винт	1	—	—
СЛ230-5205140-Т	Вал с поводком в сборе	1	—	—
СЛ220-5205162	Гайка	1	—	—
СЛ230-5205188	Кольцо	1	—	—
СЛ230-5205211	Шайба	1	—	—
СЛ26-5205228-Т	Прокладка	3	—	—
СЛ230-5205232-Т	Прокладка	1	—	—
СЛ230-5205235	Шайба	1	—	—
СЛ230-5205242-Т	Гайка	1	—	—
СЛ230-5205250-А-Т	Рычаг с головкой в сборе	1	—	—
СЛ230-5205505-Т	Коромысло со щеткой в сборе	1	—	—
СЛ230-5205506-Т	Коромысло в сборе	1	—	—
СЛ230-5205513	Щетка	1	—	—
СЛ220-5205721-Т	Пружина	1	—	—
СЛ220-5205722	Крючок	1	—	—

Номер детали	Наименование	Количество		
		Т25А	Т25А2	Т25А3
СЛ230-5205727	Гайка	1	—	—
ША-6	Шарик Ш 6 мм Н	1	—	—
456034	Гайка М12×1,25	1	—	—
458052	Шайба 8,5	1	—	—
458093	Шайба 8,5	2	—	—
В2-М3×6	Винт	2	—	—
В2-М3×10	Винт	5	—	—
Г-М3	Гайка	2	—	—
Г-М5	Гайка	5	—	—
ШП-3	Шайба	2	—	—
ШП-5	Шайба	5	—	—
25.49.028	Сумка с инструментом в сборе	1	1	1
7.49.032-А	Приспособление для заливки воды	1	1	1
7.49.034	Домкрат в сборе	1	1	1
25.49.044	Сумка в сборе	1	1	1
25.49.101	Планка	1	1	1
2810-0191	Зубило	1	1	1
7810-0386	Отвертка	1	1	1
7811-0003	Ключ 8×10	1	1	1
7811-0021	Ключ 12×14	1	1	1
7811-0023	Ключ 17×19	1	1	1
7811-0025	Ключ 22×24	1	1	1
7811-0042-1	Ключ 27×32	1	1	1
7811-0109	Ключ S=13	1	1	1
7814-0161	Пассатижи	1	1	1
7850-0055	Молоток	1	1	1
7851-0164	Бородок	1	1	1

Номер детали	Наименование	Количество		
		T25A	T25A2	T25A3
A5.61.312-1	Ключ торцовый S=12	1	1	1
Д37М-3901030-А	Ключ	1	1	1
Д37М-3901176	Ключ торцовый 19×22	1	1	1
Д37М-3901400-Б	Щуп в сборе	1	1	1
ИТ-012	Лопатка	1	1	1
ИТ-013	Лопатка	1	1	1
ИТ-025А	Шприц	1	1	1
ИТ-141	Ключ 14×17	1	1	1
ИТ-145	Ключ	1	1	1
ИТ-147	Ключ	1	1	1
85-00-00	Наколка-пенал	1	1	1
T25A1.49.112	Ключ торцовый	1	1	1
T25A1.49.113	Ключ специальный	1	1	1
РН1-3917010	Насос для шин	1	1	1
МД-214-3912200Г-Т	Манометр шинный	1	1	1
Ш102-3911010	Шприц	1	1	1
A25.50.011-Б	Бак в сборе	1	1	1
A25.50.012-Б	Корпус в сборе	1	1	1
A25.50.013	Лента крепления бака в сборе	3	3	3
A25.50.016-Д	Трубка	1	1	1
A25.50.019-А	Трубка сливная	1	1	1
25.50.020	Трубка в сборе	1	1	1
25.50.021	Трубка короткая в сборе	1	1	1
A25.50.022	Трубка в сборе	1	1	1
A25.50.023	Трубка бака	1	1	1
A25.50.030	Лента крепления бака в сборе	1	1	1
A25.50.070	Поддон в сборе	1	1	1
A25.50.095	Заборная трубка в сборе	1	1	1
A25.50.106	Прокладка ленты	3	3	3
A25.50.107	Прокладка бака	1	1	1
A25.50.108	Линейка мерная	1	1	1
A25.50.109	Прокладка ленты	1	1	1
25.50.128	Трубка	1	1	1
25.50.132-Т	Шланг	1	1	1
A25.50.133	Шланг	1	1	1
A25.50.144	Прокладка бака	1	1	1
74.50.015	Фильтр	1	1	1
74.50.042-4	Крышка	1	1	1
74.50.433	Прокладка крышки	1	1	1
74.50.441	Штуцер	1	1	1
77.50.147-1	Пружина	1	1	1
Д37М-1104144	Прокладка	2	2	2
16-006	Прокладка	2	2	2
16-110	Болт	2	2	2
ХС-6	Серьга хомутика	2	2	2
ХС-18	Хомутик стяжной	2	2	2
ХС7-18	Лента хомутика	2	2	2
БНП-М12×40	Болт	2	2	2
БНП-М12×45	Болт	2	2	2
БНП-М12×55	Болт	2	2	2
ГПШ-М12	Гайка	6	6	6
ШП-12	Шайба	6	6	6
Ш-6×20	Шплинт	2	2	2
A25.51.011-Б	Датчик силовой в сборе	1	1	1
A25.51.022-Б	Рычаг	1	1	1
A25.51.023-Б	Рычаг цилиндра	1	1	1
A25.51.024-Б	Тяга	1	1	1
A25.51.025-Б	Тяга	1	1	1
A25.51.030	Рычаг в сборе	1	1	1
A25.51.040	Кронштейн в сборе	1	1	1
A25.51.041	Кронштейн в сборе	1	1	1
A25.51.101-Б	Тяга	1	1	1
A25.51.102	Наконечник	1	1	1
A25.51.103	Муфта	2	2	2
A25.51.108	Наконечник	1	1	1

Номер детали	Наименование	Количество		
		Т25А	Т25А2	Т25А3
А25.51.109-Б	Упор	1	1	1
А25.51.110	Палец	1	1	1
А25.51.121-Б	Тяга	1	1	1
А25.51.125-Б	Пружина	1	1	1
А25.51.126-Б	Пружина	1	1	1
А25.51.135	Гайка	2	2	2
А25.51.140	Тяга	1	1	1
А25.51.141	Кронштейн	1	1	1
А25.51.142-Б	Ось	1	1	1
14.56.179-1	Рычаг	1	1	1
БНП-М6×16	Болт	2	2	2
БНП-М12×30	Болт	2	2	2
ГПШ-М10	Гайка	2	2	2
ШП-6	Шайба	2	2	2
ШП-12	Шайба	2	2	2
ШЧ-10	Шайба	1	1	1
ШЧ-12	Шайба	2	2	2
ШЧ-14	Шайба	2	2	2
Ш-2,5×16	Шплинт	7	7	7
Ш-4×25	Шплинт	4	4	4
А25.52.001	Шкив в сборе	1	1	1
14.52.011-3	Шкив	1	1	1
14.52.012	Фланец в сборе	1	1	1
А25.52.103	Стакан	1	1	1
14.52.104	Крышка	1	1	1
А25.52.106	Поводок	1	1	1

Номер детали	Наименование	Количество		
		Т25А	Т25А2	Т25А3
14.52.107	Втулка	1	1	1
14.52.108	Прокладка	2	2	2
14.52.109	Гайка	1	1	1
5.11.125	Кольцо	1	1	1
7.37.248	Шайба	1	1	1
214К3	Подшипник	2	2	2
1-80×105-1	Манжета	1	1	1
БНП-М8×25	Болт	12	12	12
ШП-18	Шайба	1	1	1
2КГ-1/8″	Пробка	1	1	1
ПЖ-1,2×500	Проволока	2	2	2
А25.53.011	Маслопровод нагнетания	1	1	1
А25.54.012	Маслопровод всасывания	1	1	1
А25.54.016	Маслопровод опускания малый	1	1	1
А25.54.020	Маслопровод прицепа	1	1	1
А25.53.052-Б	Маслопровод нагнетания в регулятор	1	1	1

Номер детали	Наименование	Количество		
		Т25А	Т25А2	Т25А3
А25.53.053-Б	Маслопровод подъема к регулятору	1	1	1
А25.53.054-Б	Маслопровод опускания к регулятору	1	1	1
А25.53.055-Б	Маслопровод подъема	1	1	1
А25.53.056-Б	Маслопровод опускания	1	1	1
А25.53.057-Б	Маслопровод дренажа	1	1	1
А25.53.062-Б	Маслопровод сливной	1	1	1
А25.53.065	Патрубок в сборе	1	1	1
14.54.104	Болт зажимной	1	1	1
14.54.105	Шайба	4	4	4
Т30.54.105-Б	Рычаг левый	1	1	1
А25.53.110	Бак	1	1	1
А25.54.112	Заглушка	2	2	2
14.54.113-А	Прокладка к насосу	1	1	1
25.54.114	Шланг	1	1	1
Т30.54.116-Б	Рычаг правый	1	1	1

Номер детали	Наименование	Количество		
		Т25А	Т25А2	Т25А3
А25.54.120	Кронштейн	1	1	1
А25.53.168	Штуцер ввертной	1	1	1
А25.53.169	Болт зажимной	1	1	1
Т30.53.170	Опора маслопроводов	1	1	1
А25.53.171	Хомутик	1	1	1
А25.53.178	Прокладка	2	2	2
А25.53.180-Б	Скоба	1	1	1
А25.53.181	Прокладка	1	1	1
А25.53.183-Б	Кронштейн	1	1	1
А25.53.184-Б	Полухомутик	1	1	1
А25.53.185	Болт-зажимной	1	1	1
А25.53.186	Труба сливная малая	1	1	1
А25.53.190	Крышка бака	1	1	1
А25.53.191	Прокладка	1	1	1
А25.53.192	Прокладка	1	1	1
А25.53.194	Угольник поворотный	2	2	2
Д30-1104352	Прокладка	2	2	2
54.53.402	Прокладка	1	1	1
74.54.422	Болт зажимной	1	1	1

Номер детали	Наименование	Количество		
		Т25А	Т25А2	Т25А3
74.54.434	Скоба	2	2	2
74.54.435	Трубка резиновая	3	3	3
74.54.442	Кронштейн	1	1	1
А06-14	Прокладка	24	24	24
А13.05.000	Рукоятка рычага	2	2	2
Д37М-1405070	Хомут в сборе	4	4	4
Р75-32-Р-002	Распределитель в сборе	1	1	1
НШ10Е-0101002-16	Насос шестеренный в сборе	1	1	1
Р50-4614002МЧ-Б	Регулятор	1	1	1
Н.036.02.002	Штуцер	2	2	2
Н.036.83.110	Рукав в сборе	1	1	1
24-4616037	Болт зажимной	11	11	11
БНП-М8×16	Болт	1	1	1
БНП-М8×20	Болт	2	—	—
БНП-М8×30	Болт	4	4	4
БНП-М10×20	Болт	6	6	6
БНП-М10×25	Болт	4	4	4
БНП-М10×30	Болт	12	12	12
ГПЩ-М8	Гайка	1	1	1
ГПШ-М10	Гайка	3	3	3
ШП-8	Шайба	5	5	5
ШП-10	Шайба	17	17	17
А25.54.011-А	Маслопровод нагнетания	—	1	1
А25.54.011-Б-01	Маслопровод нагнетания	1	—	—
25.54.012	Маслопровод всасывания	1	1	1
А25.54.013	Маслопровод подъема	1	1	1
А25.54.014	Маслопровод опускания	1	1	1
А25.54.016	Маслопровод опускания малый	1	1	1
А25.54.019	Маслопровод сливной	1	1	1
А25.54.020	Маслопровод прицепа	1	1	1
А25.54.021	Кронштейн в сборе	1	1	1
14.54.104	Болт зажимной	1	1	1
14.54.105	Шайба	4	4	4
14.54.110	Болт зажимной	4	4	4
14.54.113-А	Прокладка	1	1	1
25.54.115	Зажим	2	2	2
А25.54.120-Б	Кронштейн	1	1	1
74.54.422	Болт	1	1	1
74.54.434	Скоба	3	3	3
74.54.435	Трубка	3	3	3
74.54.442	Кронштейн	1	1	1
А06-14	Прокладка	10	10	10
Д37М-1405070	Хомут в сборе	1	1	1

Номер детали	Наименование	Количество		
		Т25А	Т25А2	Т25А3
Д37М-1405071	Хомут	1	1	1
24-4616037	Болт	5	5	5
Н.036.83.110	Рукав высокого давления в сборе	1	1	1
НШ10Е-0101002-9	Насос шестеренный	1	1	1
НШ10Е-01	Корпус	1	1	1
НШ10Е-02	Манжета	2	2	2
НШ10Е-03	Подшипник	2	2	2
НШ10Е-04	Шестерня ведущая	1	1	1
НШ10Е-05	Крышка	1	1	1
НШ10Е-06	Пластина	1	1	1
НШ10Е-07	Шестерня ведомая	1	1	1
НШ10Е-08А	Кольцо опорное	1	1	1
НШ10-0101029В	Кольцо стопорное	1	1	1
НШ10-0101031	Кольцо уплотнительное	1	1	1
НШ10-0101034	Кольцо уплотнительное	1	1	1
НШ10-0101035Д	Кольцо уплотнительное		1	1
НШ10-0101039В	Прокладка	2	2	2

Номер детали	Наименование	Количество		
		Т25А	Т25А2	Т25А3
НШ10-0101040В	Муфта прямая	2	2	2
НШ10-0101041Г	Манжета	1	1	1
НШ32-0303034В	Заклепка	3	3	3
НШ46-0505038	Кольцо	2	2	2
НШ46-0505046	Кольцо	1	1	1
6В3×18	Штифт	2	2	2
У-35×30-2	Кольцо	1	1	1
БНП-М6×25	Болт	1	1	1
БНП-М8×20	Болт	4	4	4
БНП-М8×30	Болт	4	4	4
БНП-М10×30	Болт	1	1	1
В-М8×25	Винт	4	4	4
ГК-М6	Гайка	1	1	1
ГПШ-М10	Гайка	4	4	4
Г-М12×1,25	Гайка	2	2	2
ШП-8	Шайба	14	14	14
ШП-10	Шайба	3	3	3

Номер детали	Наименование	Количество		
		Т25А	Т25А2	Т25А3
А25.54.015	Патрубок в сборе	1	1	1
Т30.54.105-Б	Рычаг левый	1	1	1
25.54.114	Шланг	1	1	1
Т30.54.116-Б	Рычаг правый	1	1	1
54.53.402	Прокладка	1	1	1
А13.05.000	Рукоятка рычага	2	2	2
Д37М-1405070	Хомут в сборе	1	1	1
Д37М-1405071	Хомут	1	1	1
НШ10-0101031	Кольцо уплотнительное	2	2	2
НШ10-0101034	Кольцо уплотнительное	4	4	4
НШ46-0505037	Кольцо	2	2	2
Р75-22-001	Распределитель в сборе	1	1	1
Р75-В-003А	Золотник в сборе	2	2	2
Р75-2-022А	Крышка верхняя	1	1	1
Р75-2-023	Крышка нижняя	1	1	1
Р75-В-024А	Золотник	2	2	2
Р75-В-025	Бустер	2	2	2
Р75-В-026	Клапан	2	2	2
Р75-В-027	Гнездо	2	2	2
Р75-В-028	Прокладка	2	2	2
Р75-В-029	Втулка	2	2	2
Р75-В-030	Фиксатор	10	10	10

Номер детали	Наименование	Количество		
		Т25А	Т25А2	Т25А3
Р75-В-031	Обойма	2	2	2
Р75-В-032	Пружина	2	2	2
Р75-033	Стакан нижний	2	2	2
Р75-034	Стакан верхний	2	2	2
Р75-035	Пружина	2	2	2
Р75-В-036	Пружина	2	2	2
Р75-037	Пробка	2	2	2
Р75-В-044	Винт	2	2	2
Р75-В-045	Направляющая клапана	2	2	2
Р75-В-046	Гильза	2	2	2
Р75-051-Б	Колпачок	1	1	1
Р75-В-052	Фильтр	2	2	2
Р75-054-А	Рычаг	2	2	2
Р75-2-055-Б	Пластина	1	1	1
Р75-056	Пыльник	2	2	2
Р75-2-057	Пластина	1	1	1
Р75-058-Б	Гайка	1	1	1
Р75-064-А	Кольцо нижнее	2	2	2
Р75-065-А	Кольцо верхнее	2	2	2
Р75-066	Заглушка	2	2	2
Р75-071-Г	Упор	1	1	1
Р75-072	Пружина	1	1	1

Номер детали	Наименование	Количество		
		T25A	T25A2	T25A3
P75-073-A	Направляющая клапана	1	1	1
P75-074	Прокладка	1	1	1
P40/75-0808040-А	Гнездо	1	1	1
P40/75-0808041-Б	Клапан перепускной	1	1	1
P40/75-0808047	Шайба	1	1	1
P40/75-0808048-Б	Пружина	1	1	1
P40/75-0808049-А	Винт	1	1	1
P40/75-0808059-А	Направляющая клапана	1	1	1
P40/75-0808061-А	Колпачок	2	2	2
P40/75-0808062	Клапан предохранительный	1	1	1
P40/75-0808063-А	Гнездо	1	1	1
P16A-0808121-В	Корпус распределителя	1	1	1
P16-0808138-А	Прокладка	1	1	1
P16-0808139-А	Прокладка	1	1	1
ШС-3×6,5	Шпонка	2	2	2
БНП-М6×25	Болт	1	1	1
БНП-М8×16	Болт	6	6	6
БНП-М8×55	Болт	6	6	6
БНП-М10×20	Болт	8	8	8
БНП-М10×30	Болт	1	1	1
ГК-М6	Гайка	1	1	1
Г-М8	Гайка	7	7	7

Номер детали	Наименование	Количество		
		T25A	T25A2	T25A3
ШНС-М8×115	Шпилька	4	4	4
ШНС-М8×120	Шпилька	3	3	3
ШП-8	Шайба	13	13	13
ШП-10	Шайба	9	9	9
ШП-12	Шайба	2	2	2
2КГ-¼"	Пробка	1	1	1
A25.55.015	Кронштейн в сборе	1	1	1
A25.55.069-Б	Рычаг в сборе	1	1	1
A25.55.075	Рычаг в сборе	1	1	1
A25.55.076	Рычаг в сборе	1	1	1
A25.55.077	Рычаг в сборе	1	1	1
A25.55.078	Рычаг гильзы	1	1	1
A25.55.101	Пластина	1	1	1
25.55.102	Втулка	1	1	1
A25.55.103	Пружина	1	1	1
T30.55.103	Рычаг	1	1	1
A25.55.105	Упор-болт	2	2	2
25.55.107	Винт	1	1	1

Номер детали	Наименование	Количество		
		Т25А	Т25А2	Т25А3
А25.55.108	Тяга малая	1	1	1
А25.55.111	Валик верхний	1	1	1
А25.55.113	Тяга большая	1	1	1
А25.55.115	Сектор	1	1	1
А25.55.121	Валик нижний	1	1	1
А25.55.127-Б	Дуга зубчатая	1	1	1
А25.55.128	Пластина	1	1	1
А25.55.131-Б	Рукоятка	1	1	1
А25.55.137	Шпонка	4	4	4
А25.55.142-Б	Рычаг	1	1	1
А25.55.143	Тяга	1	1	1
А25.55.146	Маховичок	1	1	1
А25.55.163	Болт	1	1	1
А25.55.165	Кожух	1	1	1
А25.55.167	Пластина	1	1	1
А13.05.000	Рукоятка	1	1	1
25.22.115	Кольцо стопорное	1	1	1
А25.51.103	Муфта	1	1	1
А25.51.131	Кольцо	1	1	1
БНП-М8×16	Болт	4	4	4
БНП-М8×25	Болт	4	4	4
БНП-М8×40	Болт	1	1	1
В2-М5×16	Винт	4	4	4
В-М8×18	Винт	4	4	4
В2-М4×12	Винт	3	3	3
Г-М4	Гайка	3	3	3
Г-М5	Гайка	4	4	4
ГПШ-М6	Гайка	2	2	2
ГПШ-М8	Гайка	1	1	1
ГПШ-М10	Гайка	2	2	2
ШП-4	Шайба	3	3	3
ШП-5	Шайба	4	4	4
ШП-6	Шайба	2	2	2
ШП-8	Шайба	8	8	8

Номер детали	Наименование	Количество			Номер детали	Наименование	Количество		
		Т25А	Т25А2	Т25А3			Т25А	Т25А2	Т25А3
ШП-10	Шайба	1	1	1	14.56.054	Тяга задняя в сборе	1	1	1
ШЧ-6	Шайба	1	1	1	14.56.072	Чека в сборе	1	1	1
ШЧ-8	Шайба	2	2	2	14.56.074	Винт	2	2	2
ШЧ-14	Шайба	2	2	2	14.56.108	Шайба	2	2	2
Ш-2,5×16	Шплинт	2	2	2	14.56.109	Пластина	2	2	2
ЗП-6×20	Заклепка	4	4	4	14.56.145-2	Труба	1	1	1
14.56.022-2А	Тяга правая в сборе	1	1	1	А25.56.159	Гайка	2	2	2
14.56.023-2А	Тяга левая в сборе	1	1	1	14.56.160-1	Гайка	5	5	5
14.56.035-2А	Раскос в сборе	2	2	2	14.56.167-1	Гнездо	2	2	2
14.56.036-4	Тяга центральная в сборе	1	1	1	14.56.168-1	Шарнир	2	2	2
14.56.037-3	Тяга передняя в сборе	1	1	1	14.56.169-А	Втулка гнезда	4	4	4
14.56.041-А	Чеки в сборе	2	2	2	А25.56.171	Гайка	2	2	2
14.56.046-Б	Цепь в сборе	2	2	2	14.56.176	Вал	1	1	1
14.56.047-Б	Цепь в сборе	2	2	2	14.56.178-А	Рычаг	1	1	1
14.56.048-Б	Цепь в сборе	2	2	2	14.56.179-1	Рычаг	1	1	1
					14.56.185-2	Труба	1	1	1

Номер детали	Наименование	Количество		
		Т25А	Т25А2	Т25А3
14.56.190	Брус	1	1	1
14.56.191	Шайба	5	5	5
14.56.192	Ушко	4	4	4
14.56.195	Гайка	2	2	2
14.56.198	Рычаг	1	1	1
14.56.200	Кронштейн	1	1	1
14.56.201	Кронштейн	1	1	1
14.56.203	Вилка	2	2	2
14.56.225	Палец	1	1	1
А20.56.317	Палец	2	2	2
А20.56.356	Палец	1	1	1
А20.56.371	Палец	2	2	2
А20.56.405	Шплинт	5	5	5
7.37.159	Шайба	2	2	2
ЗП-6×40	Заклепка	2	2	2
БНП-М10×25	Болт	4	4	4

Номер детали	Наименование	Количество		
		Т25А	Т25А2	Т25А3
БНП-М12×50	Болт	8	8	8
БНП-М16×55	Болт	4	4	4
ГП-М10	Гайка	8	8	8
ГПШ-М12	Гайка	2	2	2
ШП-12	Шайба	8	8	8
ШП-16	Шайба	4	4	4
ШЧ-16	Шайба	2	2	2
ШЧ-22	Шайба	1	1	1
Ш-2,5×16	Шплинт	8	8	8
Ш-4×32	Шплинт	6	6	6
А25.57.001-1	Корпус гидромеханизма в сборе	1	1	1
25.57.011	Фильтр в сборе	1	1	1
25.57.012	Стакан в сборе	1	1	1
25.57.013	Щуп в сборе	1	1	1
14.57.014-1	Кронштейн в сборе	1	1	1

Номер детали	Наименование	Количество			Номер детали	Наименование	Количество		
		Т25А	Т25А2	Т25А3			Т25А	Т25А2	Т25А3
14.57.020	Труба в сборе	1	1	1	14.57.220-А	Прокладка	1	1	1
54.57.020-А	Элемент фильтрующий	10	10	10	14.57.222	Втулка	1	1	1
14.57.022-1	Корпус в сборе	1	1	1	14.57.223	Шайба	1	1	1
74.57.053-1	Корпус в сборе	1	1	1	74.57.426-2	Заглушка	1	1	1
74.57.055-А	Сапун в сборе	1	1	1	74.57.434-1	Набивка	1	1	1
54.57.142	Пружина	1	1	1	74.57.441	Прокладка	1	1	1
25.57.201	Корпус	1	1	1	74.57.442	Прокладка	1	1	1
14.57.203	Крышка	1	1	1	74.57.448	Прокладка	1	1	1
25.57.206	Корпус	1	1	1	5.10.325-1	Пружина	1	1	1
25.57.209	Крышка	1	1	1	НШ10-0101035-Д	Кольцо	1	1	1
25.57.210	Крышка	1	1	1	54.18.416-1	Пробка	1	1	1
25.57.211	Прокладка	1	1	1	НШ46-0505046	Кольцо	2	2	2
25.57.212	Прокладка	2	2	2	ША-15,081	Шарик	1	1	1
14.57.216	Палец	1	1	1	БНП-М8×16	Болт	6	6	6
14.57.217-1	Прокладка	1	1	1					

Номер детали	Наименование	Количество		
		Т25А	Т25А2	Т25А3
БНП-М8×25	Болт	4	4	4
БНП-М10×20	Болт	1	1	1
БНП-М10×25	Болт	8	8	8
БНП-М12×45	Болт	3	3	3
БНП-М12×25	Болт	1	1	1
БНП-М12×85	Болт	3	3	3
БНП-М12×120	Болт	3	3	3
ШП-8	Шайба	4	4	4
ШП-10	Шайба	9	9	9
ШП-12	Шайба	10	10	10
Ш-4×25	Шплинт	2	2	2
2КГ-1/2"	Пробка	1	1	1
Ц75-1111001-Б	Гидроцилиндр в сборе	1	1	1
Ц75-1111020-Г	Крышка задняя	1	1	1
Ц75-1111021-Б	Крышка передняя	1	1	1
Ц75-1111022-Б	Корпус	1	1	1

Номер детали	Наименование	Количество		
		Т25А	Т25А2	Т25А3
Ц75-1111023-А	Поршень	1	1	1
Ц75-1111024-Б	Шток	1	1	1
Ц75-1111026А-Б	Маслопровод	1	1	1
Ц75Б-1111037-А	Палец	1	1	1
Ц75-1111041А-Б	Шпилька	1	1	1
Ц75-1111042	Прокладка	2	2	2
Ц75-1111043	Кольцо	1	1	1
Ц75-1111045	Кольцо	2	2	2
Ц90-1212004-А	Клапан	1	1	1
Ц90-1212007-А	Гайка в сборе	1	1	1
Ц90-1212027	Шайба	1	1	1
Ц90-1212028-А	Упор	1	1	1
Ц90-1212029-А	Полукольцо	1	1	1
Ц90-1212030	Палец	1	1	1
Ц90-1212033-А	Корпус клапана	1	1	1

Номер детали	Наименование	Количество		
		Т25А	Т25А2	Т25А3
Ц90-1212034	Втулка	1	1	1
Ц90-1212035-А	Крышка чистиков	1	1	1
Ц90-1212036	Чистик	18	18	18
Ц90-1212037-В	Палец	2	2	2
Ц90-1212044-А	Кольцо	3	3	3
Ц90-1212046	Кольцо	3	3	3
Ц90-1212047	Кольцо	1	1	1
Ц90-1212048	Прокладка	2	2	2
Ц90-1212056	Пробка	3	3	3
Ц90-1212057	Пробка	2	2	2
15.62059	Шплинт	2	2	2
БНП-М6×14	Болт	4	4	4
БНП-М6×35	Болт	1	1	1
ГПШ-М12	Гайка	5	5	5
ГБ-М6	Гайка-барашек	1	1	1
ШП-6	Шайба	1	1	1

Номер детали	Наименование	Количество		
		Т25А	Т25А2	Т25А3
ШП-12	Шайба	4	4	4
Ш-4×40	Шплинт	2	2	2
Н.036.83.140	Рукав в сборе	2	2	2
1057-4616340-А	Крестовина	4	4	4
А16-2530034-1	Пружина	4	4	4
3057-4616320	Устройство запорное в сборе	2	2	2
1057-4616332-А	Корпус левой половины	2	2	2
1057-4616338-А	Штуцер	4	4	4
1057-4616339	Шайба	4	4	4
1057-4616352-А	Корпус правой половины	2	2	2
1057-4616358	Кольцо	2	2	2
1057-4616364-А	Гайка накидная	2	2	2
Н.036.05.002	Штуцер	1	1	1
Н.036.60.010	Клапан замедлительный в сборе	1	1	1
ША-14,288	Шарик	4	4	4
А25.66.009	Колесо в сборе	1	—	—
А25.66.010	Вентилятор-пылеотделитель	1	—	—
А25.66.011	Корпус нижний в сборе	1	—	—
А25.66.019	Корпус верхний в сборе	1	—	—

Номер детали	Наименование	Количество		
		Т25А	Т25А2	Т25А3
А25.66.030	Установка панели	1	—	—
А25.66.050	Решетка неподвижная	1	—	—
А25.66.054	Решетка подвижная	1	—	—
А25.66.060	Жалюзи	1	—	—
А25.66.070	Патрубок	1	—	—
А25.66.101-Б	Колпак	1	—	—
А25.66.107	Прокладка	1	—	—
А25.66.108	Шпонка	1	—	—
А25.66.109	Втулка	1	—	—
А25.66.110	Прокладка	1	—	—
А25.66.119	Кольцо-прокладка	1	—	—
А25.66.120	Винт	1	—	—
А25.66.121	Стакан	1	—	—
А25.66.129	Поддон	1	—	—
А25.66.130	Шайба	1	—	—
А25.66.131	Шайба	6	—	—
А25.66.151	Прокладка	1	—	—
А25.66.157	Прокладка	1	—	—
А25.66.158-Б	Панель распределительная	1	—	—
24-4618147	Пружина	1	—	—
Т28-3709650	Ручка	1	—	—
5.42.241-1	Шуруп самонарезающий	6	—	—
Т30.45.307	Окантовка экрана	1	—	—
МЭ219-3730000-Г	Электродвигатель	1	—	—
В2-М4×12	Винт	13	—	—
В2-М5×12	Винт	13	—	—
Г-М4	Гайка	13	—	—
Г-М5	Гайка	6	—	—
ГПШ-М6	Гайка	4	—	—
ШП-4	Шайба	13	—	—
ШП-5	Шайба	18	—	—
ШП-6	Шайба	4	—	—
ШЧ-5	Шайба	1	—	—
Т30.67.011-Б	Кран масляный в сборе	1	—	—
Т30.67.015	Корпус в сборе	1	—	—
Т30.67.042	Устройство дроссельное в сборе	1	—	—
Т30.67.104	Корпус	1	—	—
Т30.67.105	Дроссель	1	—	—
Т30.67.108	Ограничитель	1	—	—
Т30.67.109	Трубка	1	—	—
Т30.67.111	Распределитель	1	—	—
Т30.67.113-Б	Крышка	1	—	—
Т30.67.118	Шланг	2	—	—
Т30.67.118-01	Шланг	1	—	—
Т30.67.118-02	Шланг	1	—	—
Т30.67.119-Б	Радиатор (рис. 93)	—	—	—
Т30.67.134	Пробка	1	—	—
Т30.67.135-01	Шайба	2	—	—
Т30.67.137	Пружина	1	—	—

Номер детали	Наименование	Количество			Номер детали	Наименование	Количество		
		Т25А	Т25А2	Т25А3			Т25А	Т25А2	Т25А3
Т30.67.160	Рычаг	1	—	—	Д37М-1405071	Хомут	8	—	—
Т30.67.161	Пластина	1	—	—	54.25.478	Кольцо	3	—	—
Т30.67.162	Упор	1	—	—	ША-10,319	Шарик	1	—	—
Т30.67.163	Коромысло	1	—	—	БНП-М6×20	Болт	2	—	—
Т30.67.164	Поршень	1	—	—	БНП-М8×12	Болт	2	—	—
Т30.67.165	Пружина	2	—	—	БНП-М6×25	Болт	8	—	—
Т30.67.166	Шайба	2	—	—	В-М4×8	Винт	3	—	—
Т30.67.176	Упор	1	—	—	В-М4×12	Винт	1	—	—
Т30.67.177	Отражатель	1	—	—	В-М6×16	Винт	3	—	—
Т30.67.197	Прокладка	1	—	—	ГПШ-М8	Гайка	1	—	—
НШ46-0505046	Кольцо	1	—	—	ГК-М6	Гайка	8	—	—
Д22-1019063	Кольцо	1	—	—	ШП-4	Шайба	8	—	—
Д37М-1008078	Шайба	1	—	—	ШП-6	Шайба	5	—	—
Д37М-1405070	Хомут в сборе	8	—	—					

Номер детали	Наименование	Количество		
		Т25А	Т25А2	Т25А3
ШП-8	Шайба	2	—	—
Т30.67.025	Цилиндр внутренний	1	—	—
Т30.67.030-Б	Вентилятор	1	—	—
Т30.67.031-В	Колесо в сборе	1	—	—
Т30.67.033-Б	Панель	1	—	—
Т30.67.035	Цилиндр наружный	1	—	—
Т30.67.036	Постель в сборе	1	—	—
Т30.67.045	Заслонка	1	—	—
Т30.67.050-Б	Панель отопителя	1	—	—
Т30.67.055	Щека задняя	1	—	—
Т30.67.057	Щека передняя	1	—	—
Т30.67.103-Б	Рукоятка	1	—	—
Т30.67.119-Б	Радиатор	1	—	—
Т30.67.157	Прокладка	1	—	2
Т30.67.179	Шланг	1	—	—
Т30.67.181-Б	Отделка	1	—	—
Т30.67.185	Гайка	2	—	—
Т30.67.186	Прокладка	1	—	—
Т30.67.198	Панель	1	—	—
Т30.67.199	Пружина	1	—	—
Т30.67.200-А	Прокладка	1	—	—
Т30.48.550	Провод (рис. 73)	—	—	—
Т30.48.551	Провод (рис. 73)	—	—	—
МЭ219-3730000-Г	Электродвигатель	1	—	—
СК-ВК57-3710000	Включатель	1	—	—
БНП-М6×12	Болт	15	—	—
БНП-М6×16	Болт	6	—	—
БНП-М6×20	Болт	6	—	—
В-М4×8	Винт	4	—	—
В-М5×12	Винт	5	—	—
В-М6×16	Винт	2	—	—
Г-М4	Гайка	4	—	—
Г-М5	Гайка	4	—	—
ШП-4	Шайба	4	—	—
ШП-5	Шайба	5	—	—
ШП-6	Шайба	25	—	—
ШП-8	Шайба	1	—	—

Номер детали	Наименование	Количество		
		Т25А	Т25А2	Т25А3
ШЧ-5	Шайба	1	—	—
ШЧ-6	Шайба	10	—	—
Т30.68.030	Рычаг	1	1	1
Т30.68.031	Кронштейн	1	1	1
25.68.102	Вилка	2	2	2
Т30.68.105-Б	Шток	1	1	1
А25.68.106	Палец	2	2	2
Т30.68.107	Палец	1	1	1
25.68.110	Рукоятка	1	1	1
Т30.68.111	Вилка	1	1	1
Т30.68.113	Упор	1	1	1
Т30.68.120	Ролик	1	1	1
Т30.68.125	Вставка	1	1	1
Т30.68.183	Вилка	1	1	1
7.38.118	Пружина	1	1	1
783-3505086-А	Седло в сборе	1	1	1
783-3505088-А	Седло	1	1	1
783-3505090	Фиксатор	1	1	1
783-3505092	Пружина	1	1	1
А40-18-01	Палец	2	2	2
ШЦ-4×16	Штифт	1	1	1
БНП-М10×35	Болт	2	2	2
БНП-М10×40	Болт	2	2	2
ГПШ-М10	Гайка	2	2	2
ГПШ-М12	Гайка	2	2	2
ГПН-М12	Гайка	2	2	2

Номер детали	Наименование	Количество		
		Т25А	Т25А2	Т25А3
ШП-10	Шайба	4	4	4
Ш-2×14	Шплинт	1	1	1
Ш-3×20	Шплинт	6	6	6
Т30.69.012	Держатель	1	—	—
Т30.69.050	Козырек с обоймой	1	—	—
Т30.69.052	Ось козырька	2	—	—
Т30.69.105	Скоба держателя	1	—	—
Т30.69.106	Кронштейн зеркала	1	—	—
А25.69.160	Кольцо уплотнительное	1	—	—
А25.21.106	Втулка	1	—	—
74.45.088	Зеркало в сборе	1	—	—
14.47.031	Ящик инструментальный	1	1	1
СЛ.21-5205800	Щетка	1	—	—
СЛ.22-5205502	Винт	1	—	—
СЛ.230-5205000-Г	Стеклоочиститель электрический	1	—	—
СЛ.900Б-5205100	Рычаг с рукояткой	1	—	—
СЛ.900Б-5205200	Рукоятка	1	—	—
СЛ.900Б-5205500	Рычаг	1	—	—
50.00.00.000	Футляр санитарной аптечки	1	1	1
БНП-М10×20	Болт	3	3	3
БНП-М10×35	Болт	1	—	—
ГБ-М6	Гайка	2	—	—
ГПШ-М10	Гайка	2	—	—

Номер детали	Наименование	Количество		
		Т25А	Т25А2	Т25А3
ШП-10	Шайба	5	—	—
ШЧ-8	Шайба	3	—	—
ШЧ-10	Шайба	1	—	—
Т30.81.010	Желоб в сборе	1	1	1
25А1-81.012	Трубопровод эмульсионный в сборе	1	1	1
Т30.81.015	Трубопровод воздушный в сборе	1	1	1
25А1.81.102	Кронштейн смесителя	1	1	1
25.48.139	Скоба	2	2	2
Д21А-8101061	Заглушка	1	1	1
5ПП-40А-01000	Насос в сборе	1	1	1
5ПП-40А-02000	Смеситель в сборе	1	1	1
5ПП-40А-05000	Капсула в сборе	10	10	10
5ПП-40А-06000	Распылитель в сборе	1	1	1
5ПП-40А-02100	Крышка	1	1	1
5ПП-40А-02200	Корпус смесителя	1	1	1
5ПП-40А-04003-А	Пробка	1	1	1
БНП-М6×16	Болт	4	4	4
БНП-М8×25	Болт	2	2	2
ГПШ-М8	Гайка	2	2	2
ШП-6	Шайба	4	4	4
ШП-8	Шайба	2	2	2

РИСУНКИ

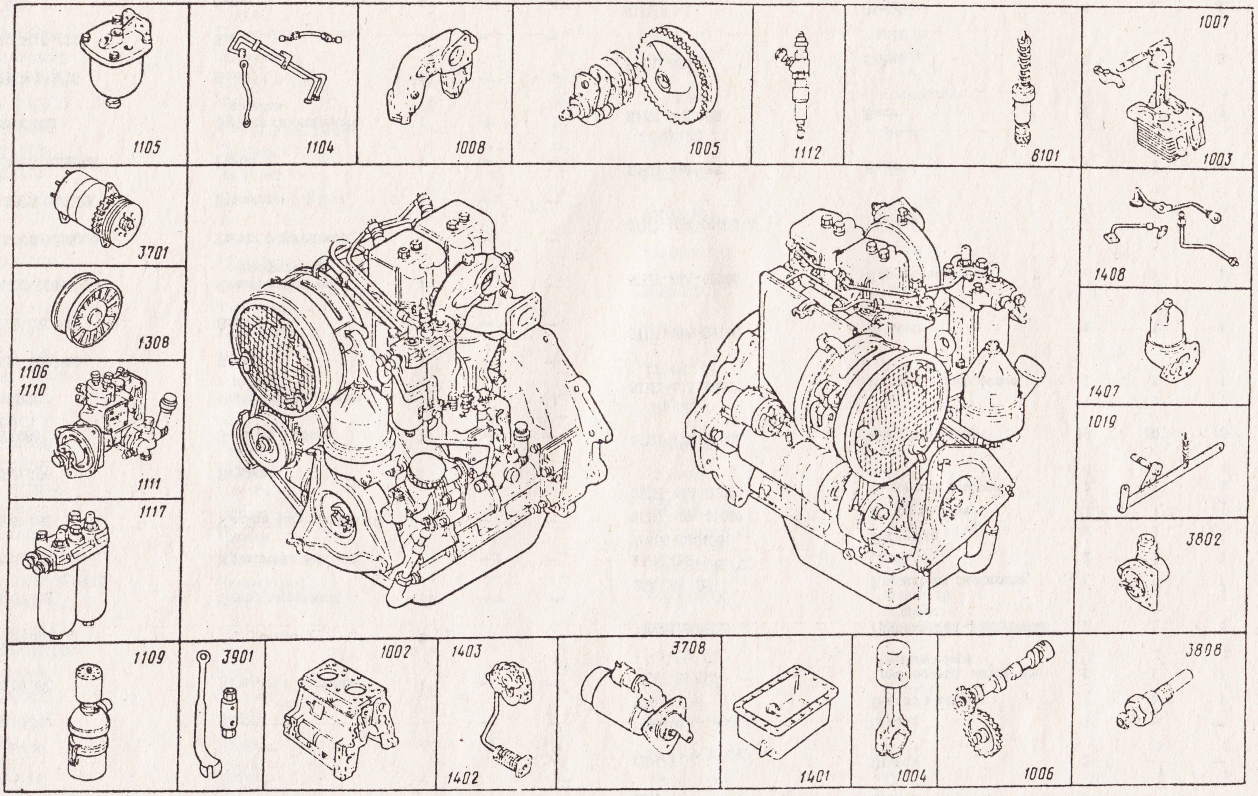

5. Указатель групп и подгрупп

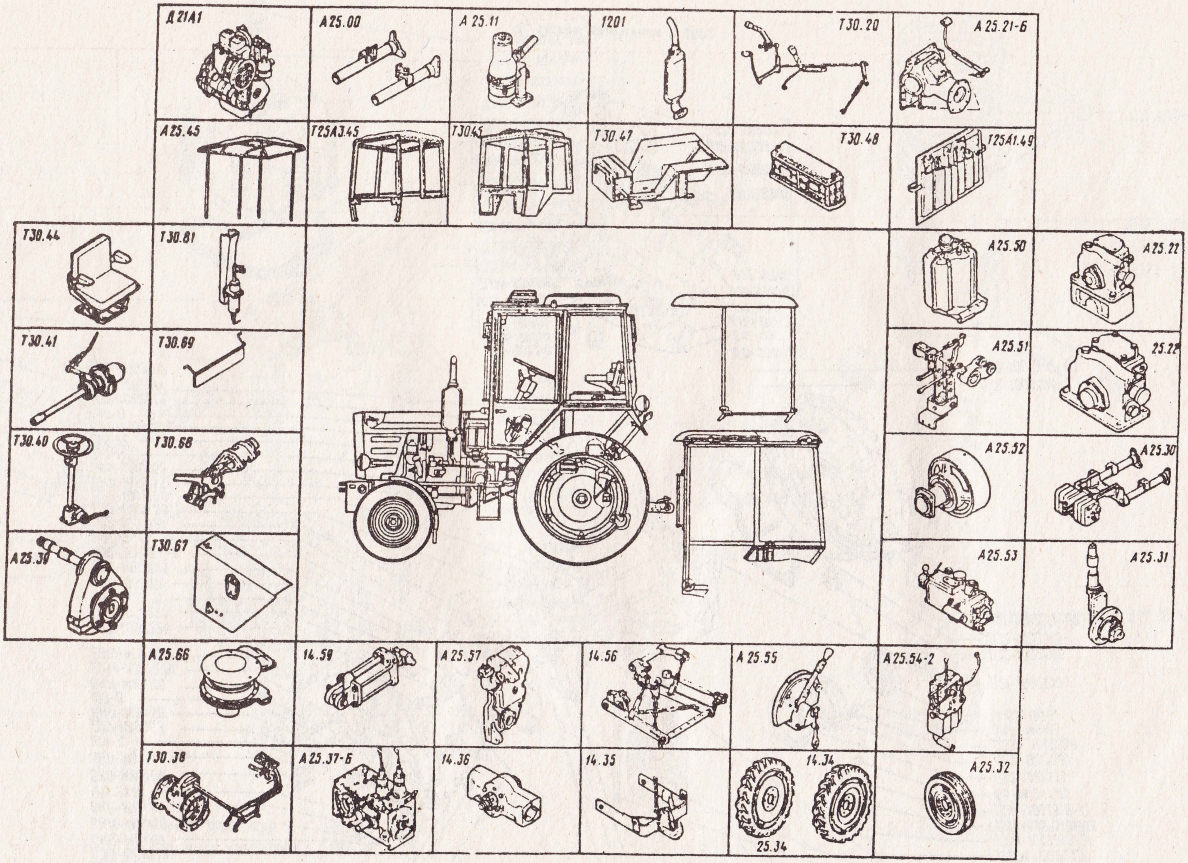

6. Указатель групп

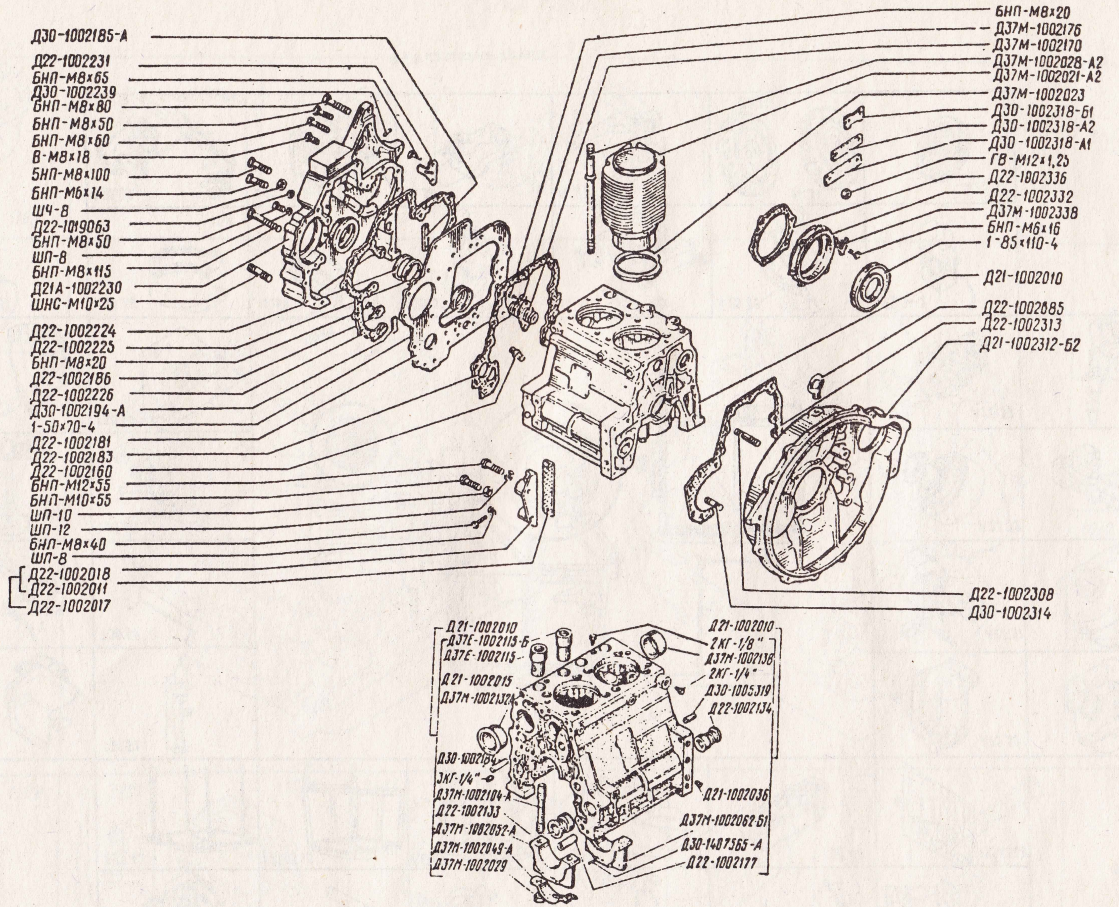

7. Остов двигателя 1002

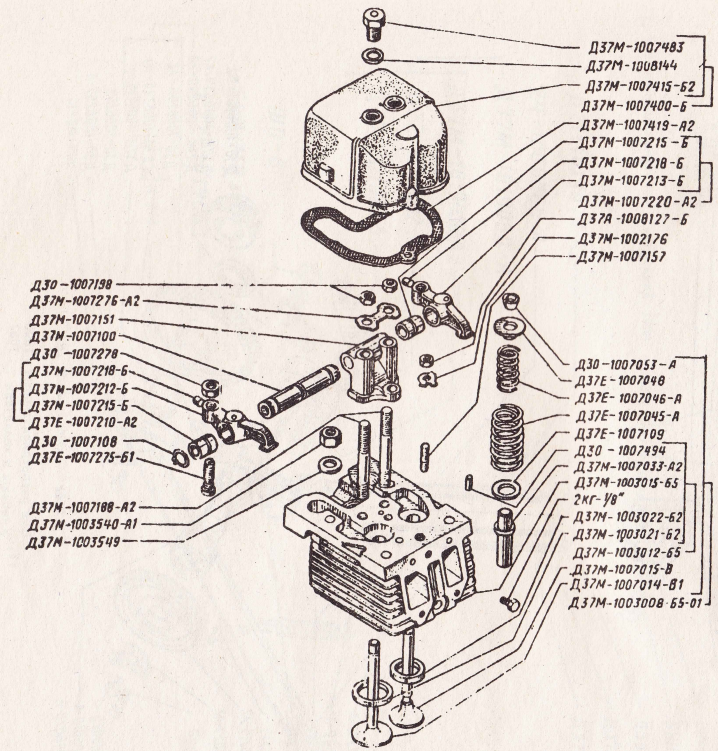

8. **Головка цилиндра 1003**
Клапаны и толкатели 1007

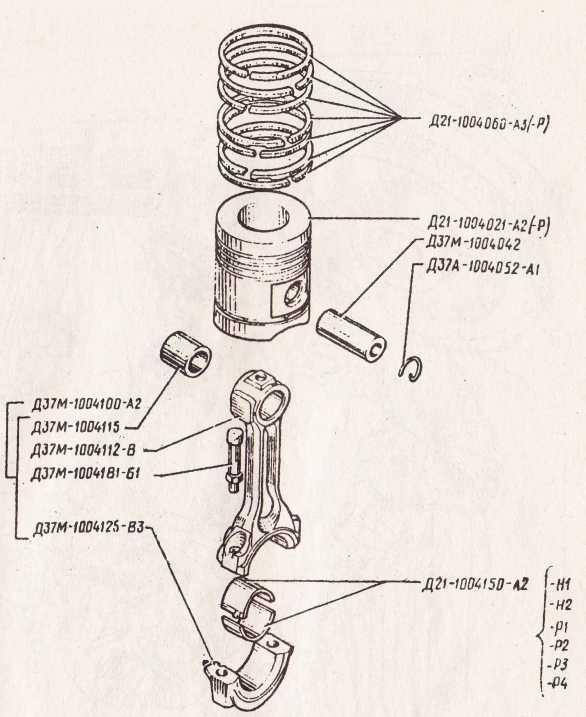

9. **Поршни и шатуны 1004**

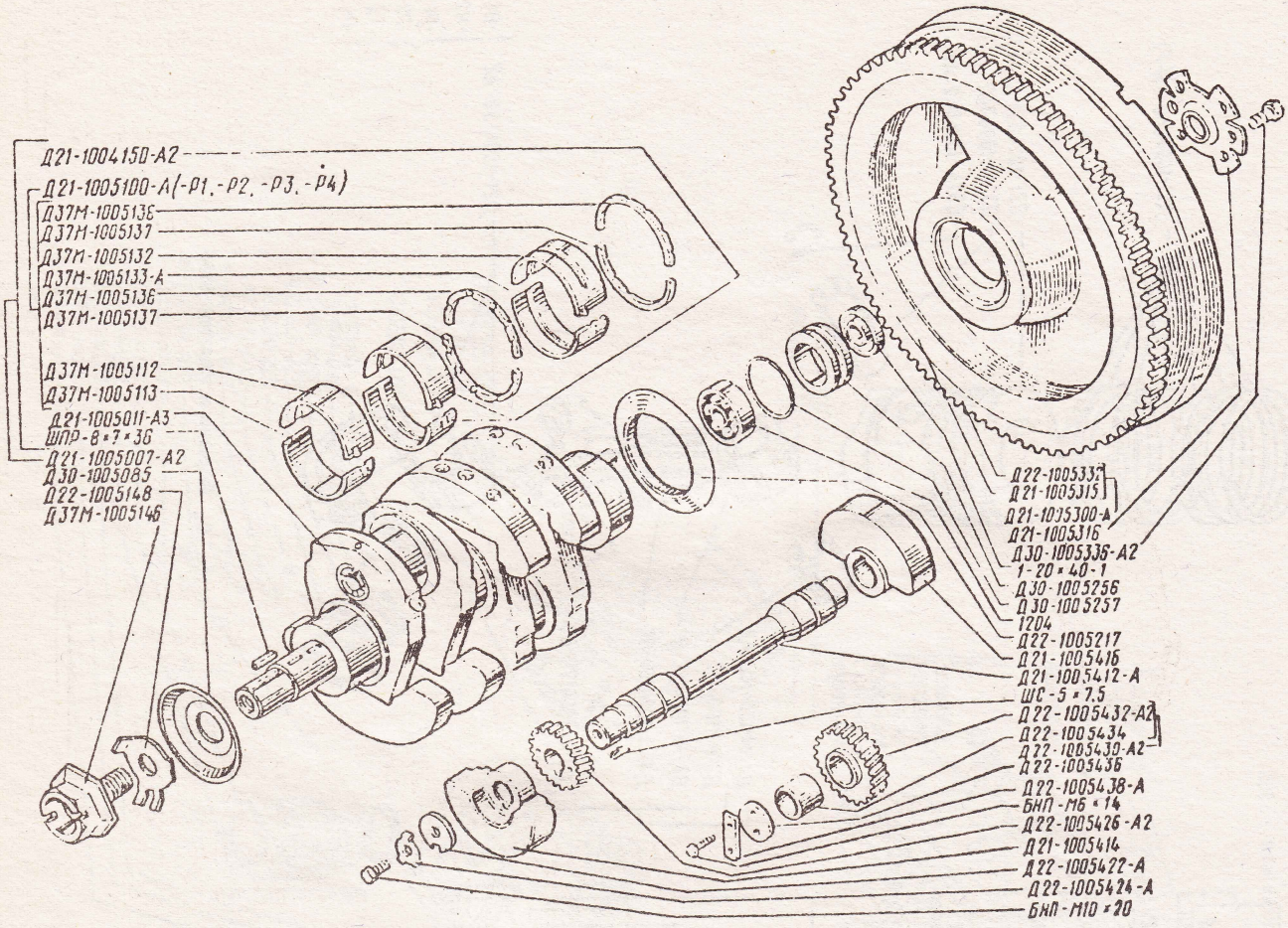

10. Вал коленчатый 1005

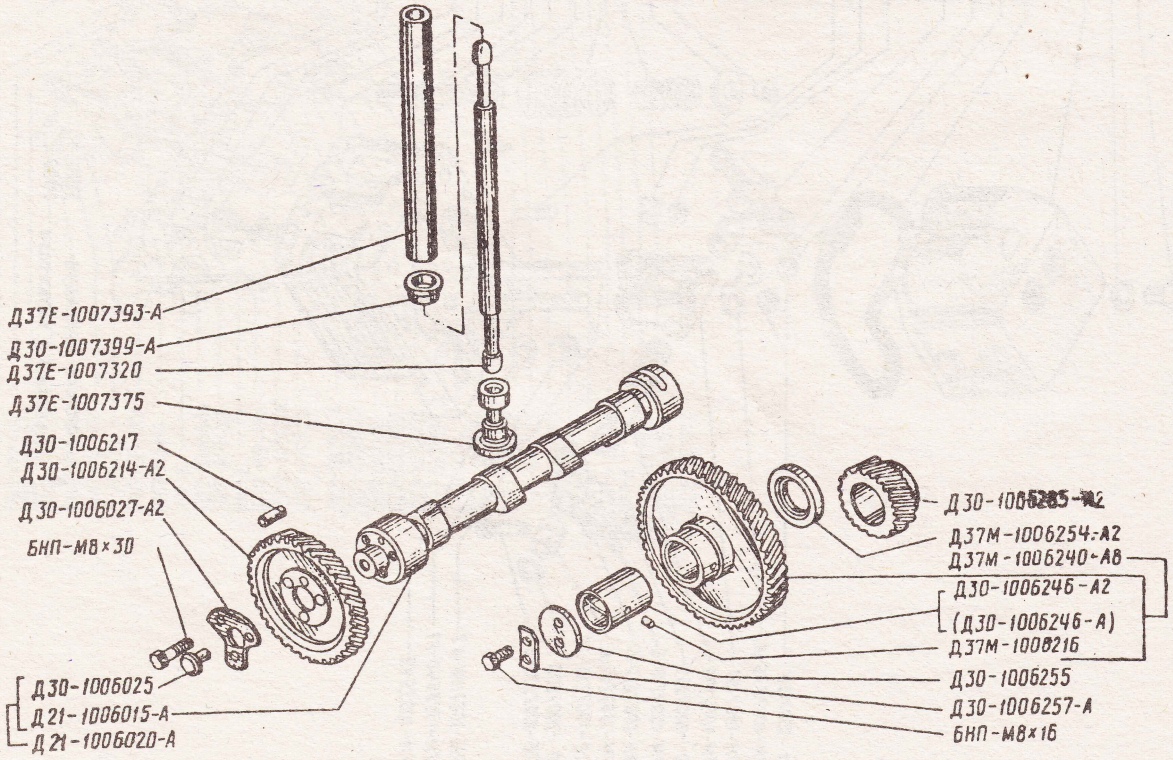

11. Вал распределительный 1006
Клапаны и толкатели 1007

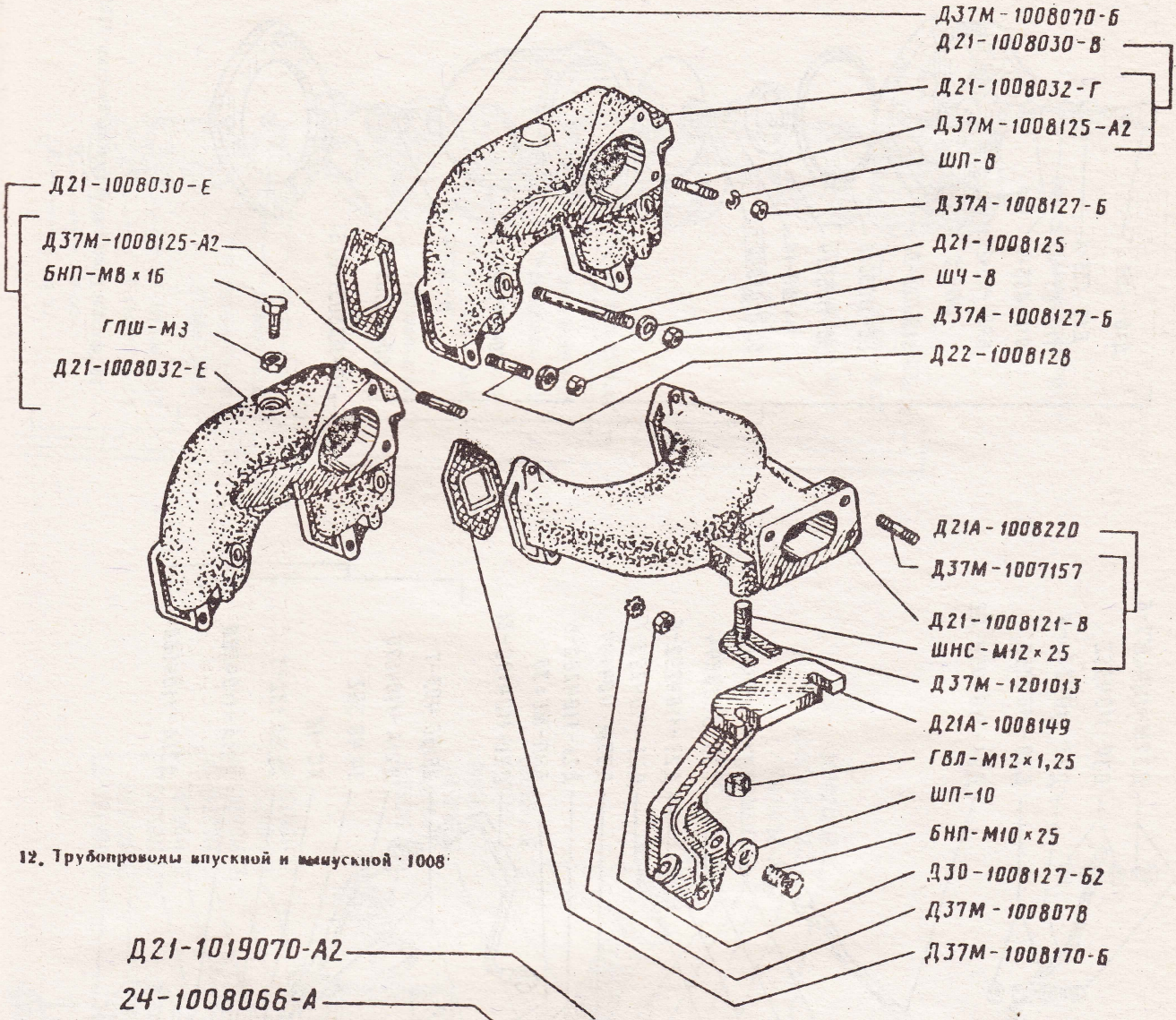

12. Трубопроводы впускной и выпускной 1008

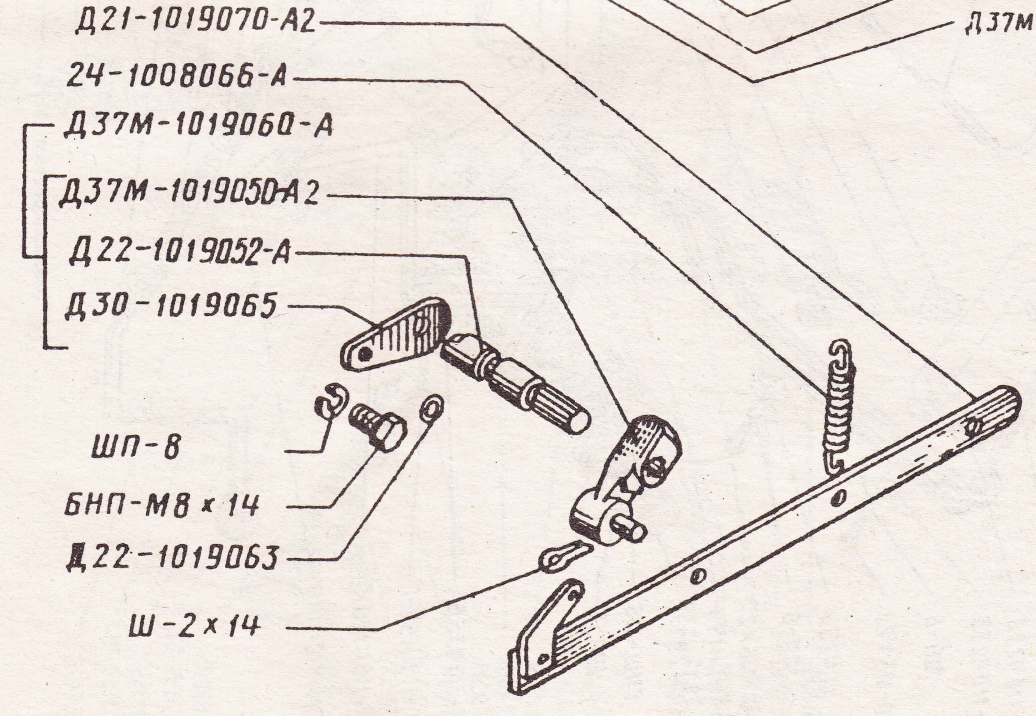

13. Декомпрессор 1019

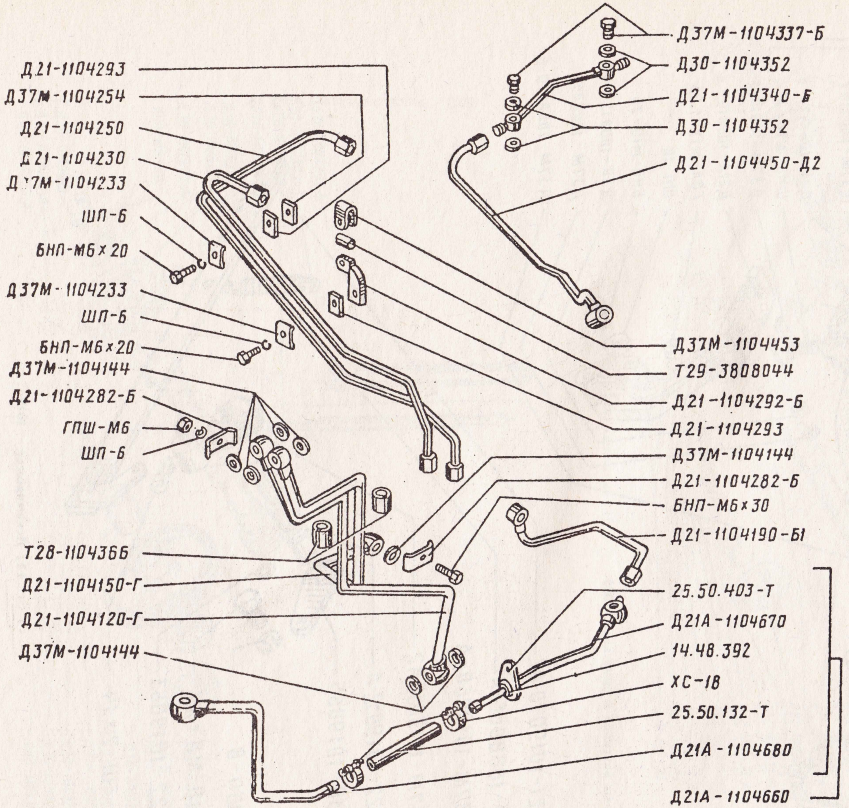

14. Топливопроводы 1104

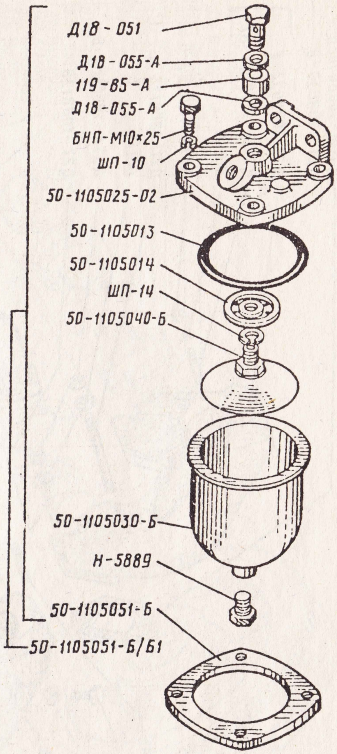

15. Фильтр топливный грубой очистки 1105

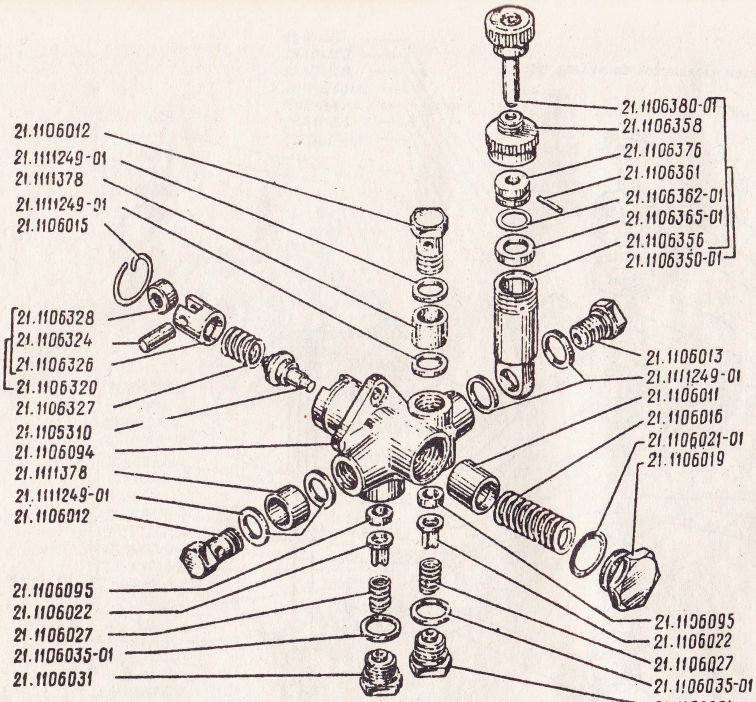

16. Насос подкачивающий 1106

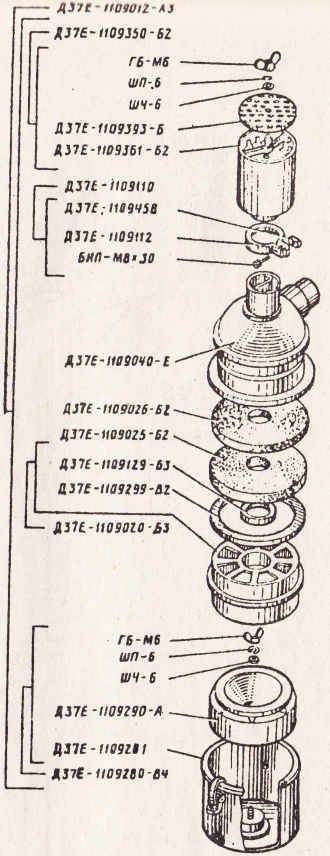

17. Воздухоочиститель 1109

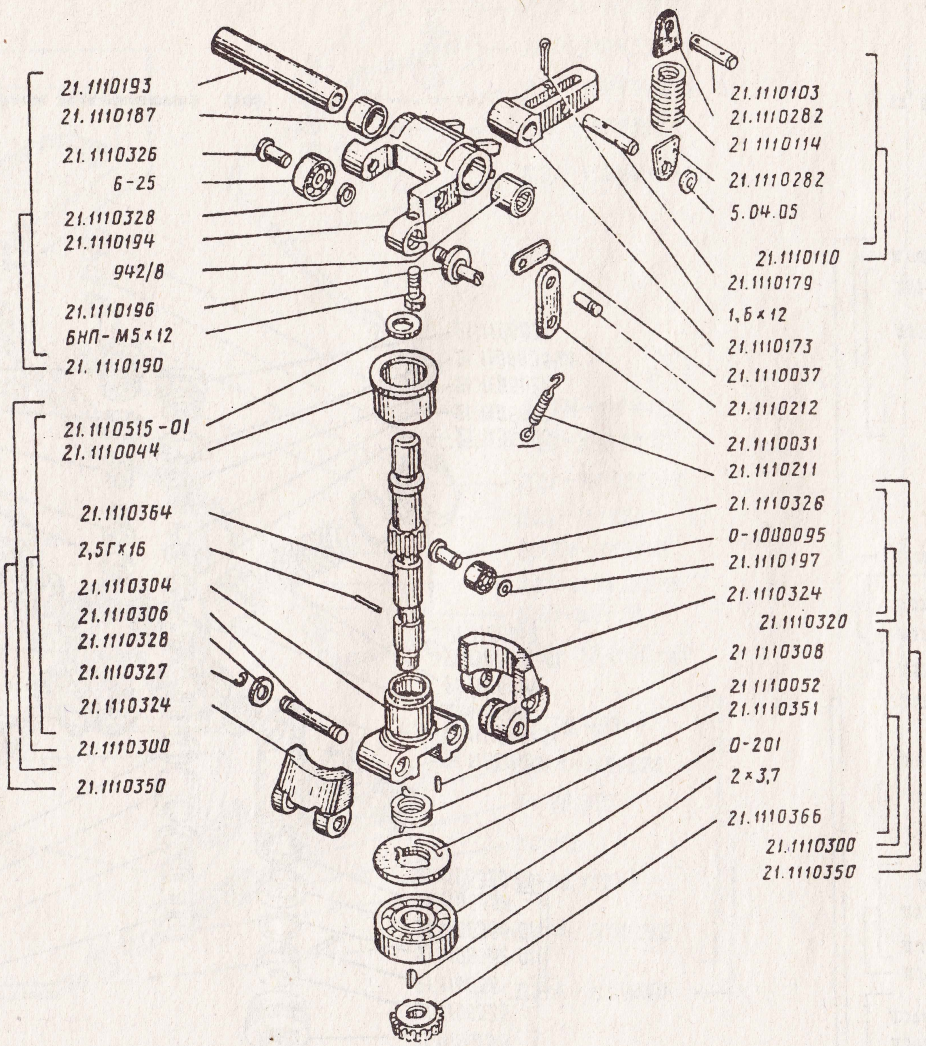

18. Регулятор топливного насоса 1110

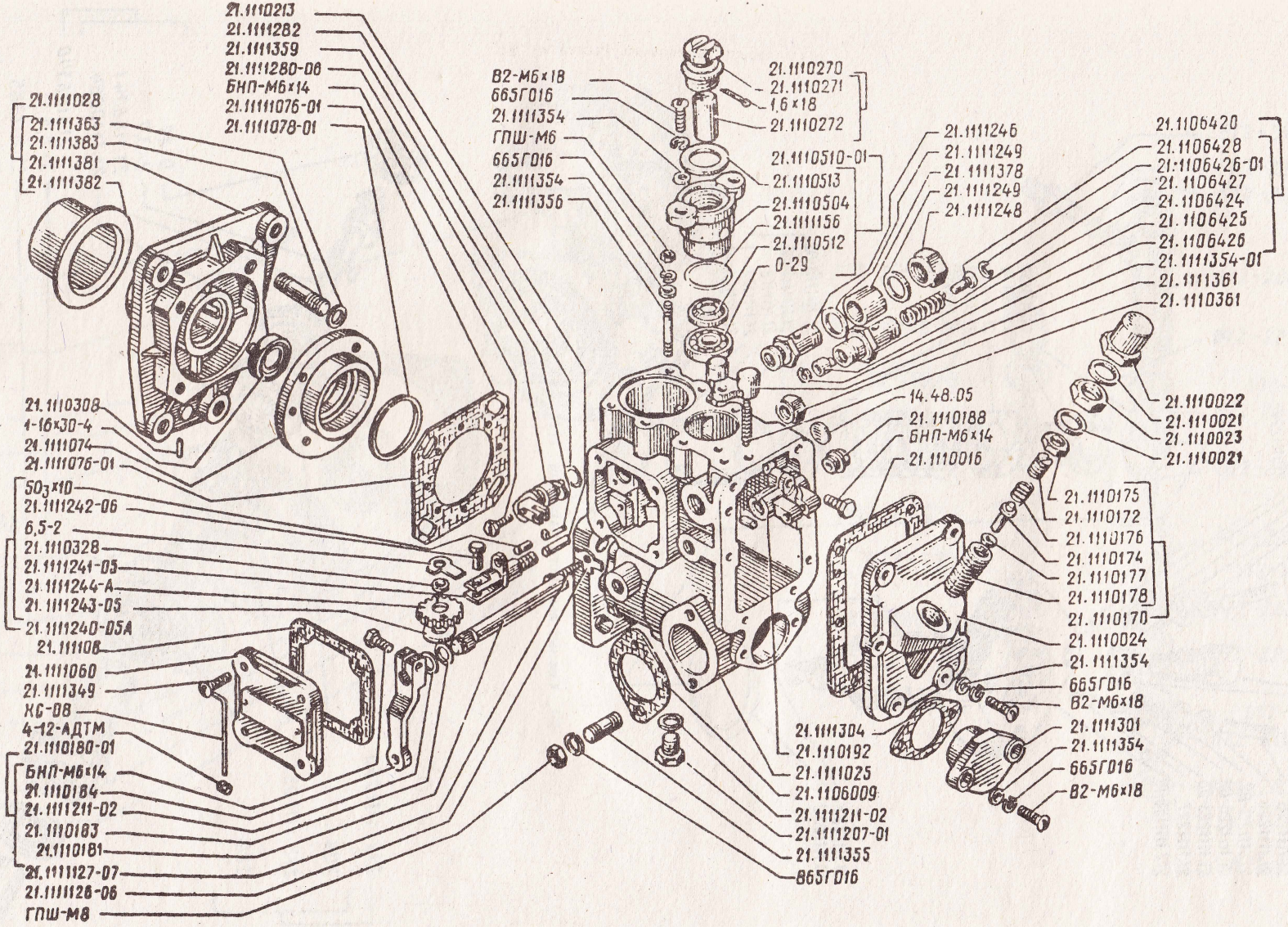

19 Корпус топливного насоса 111f

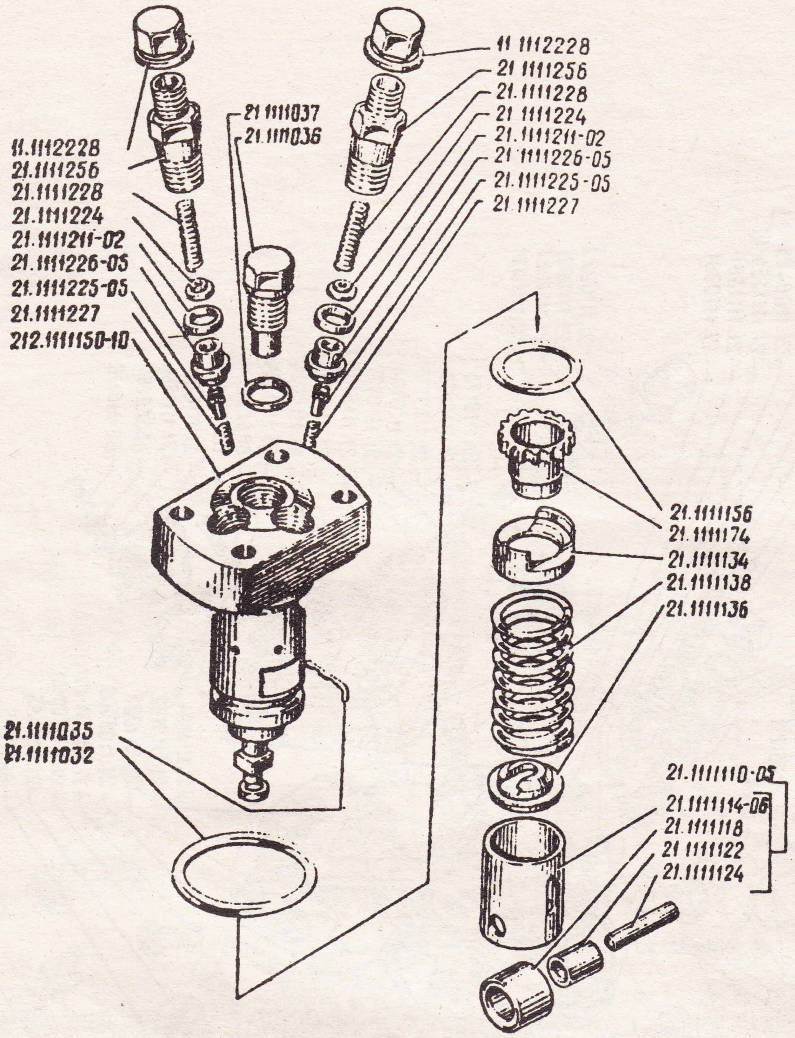

20. Секция высокого давления 1111

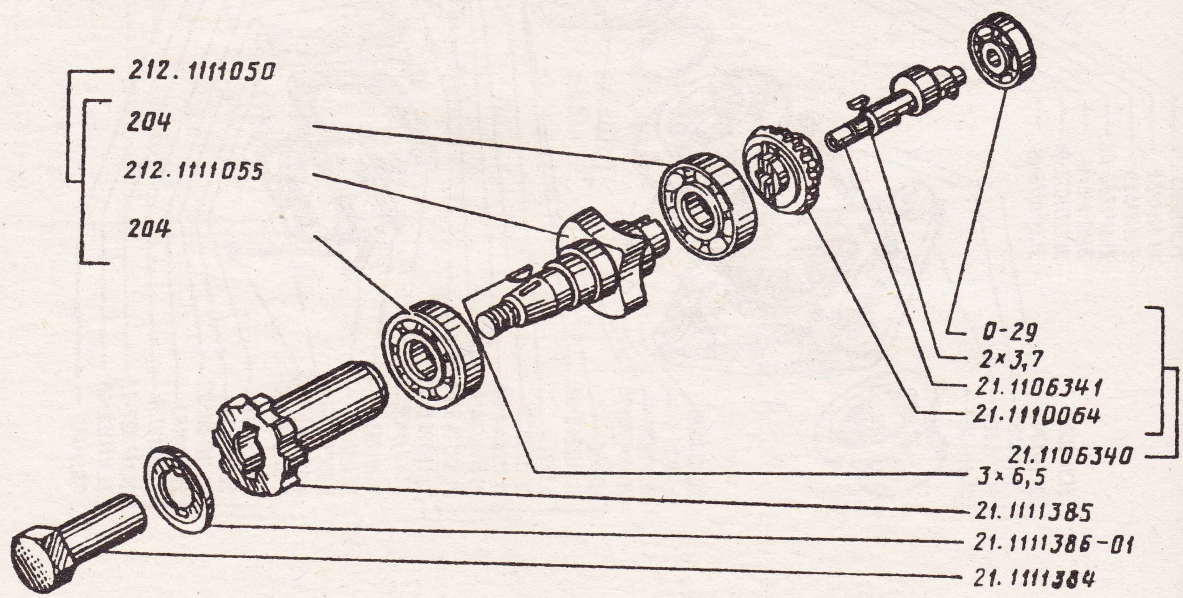

21. Детали привода топливного насоса 1111

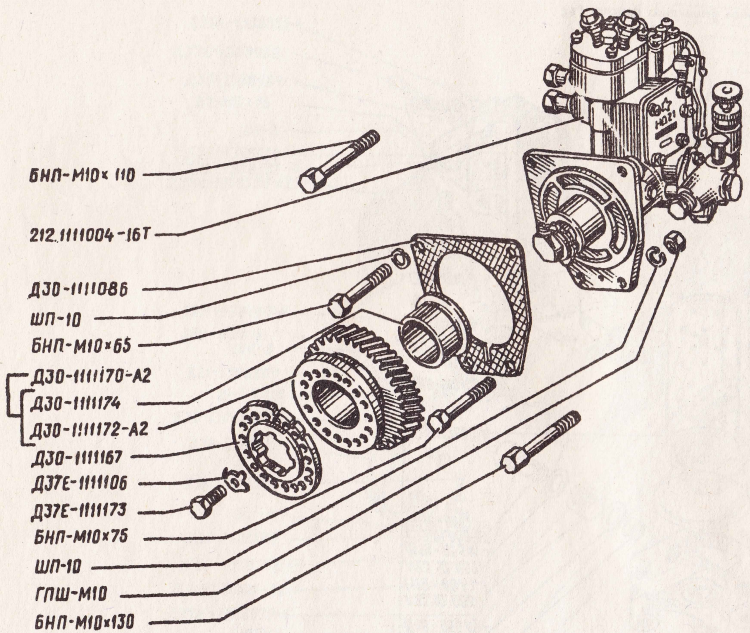

22. Привод топливного насоса 1111

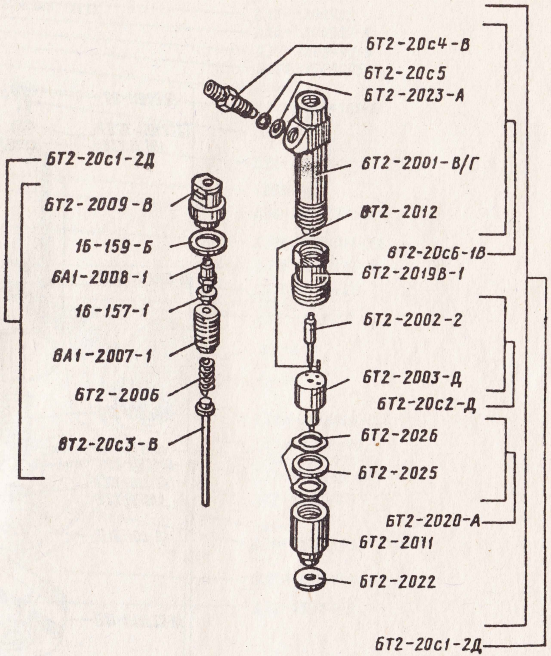

23. Форсунка 1112

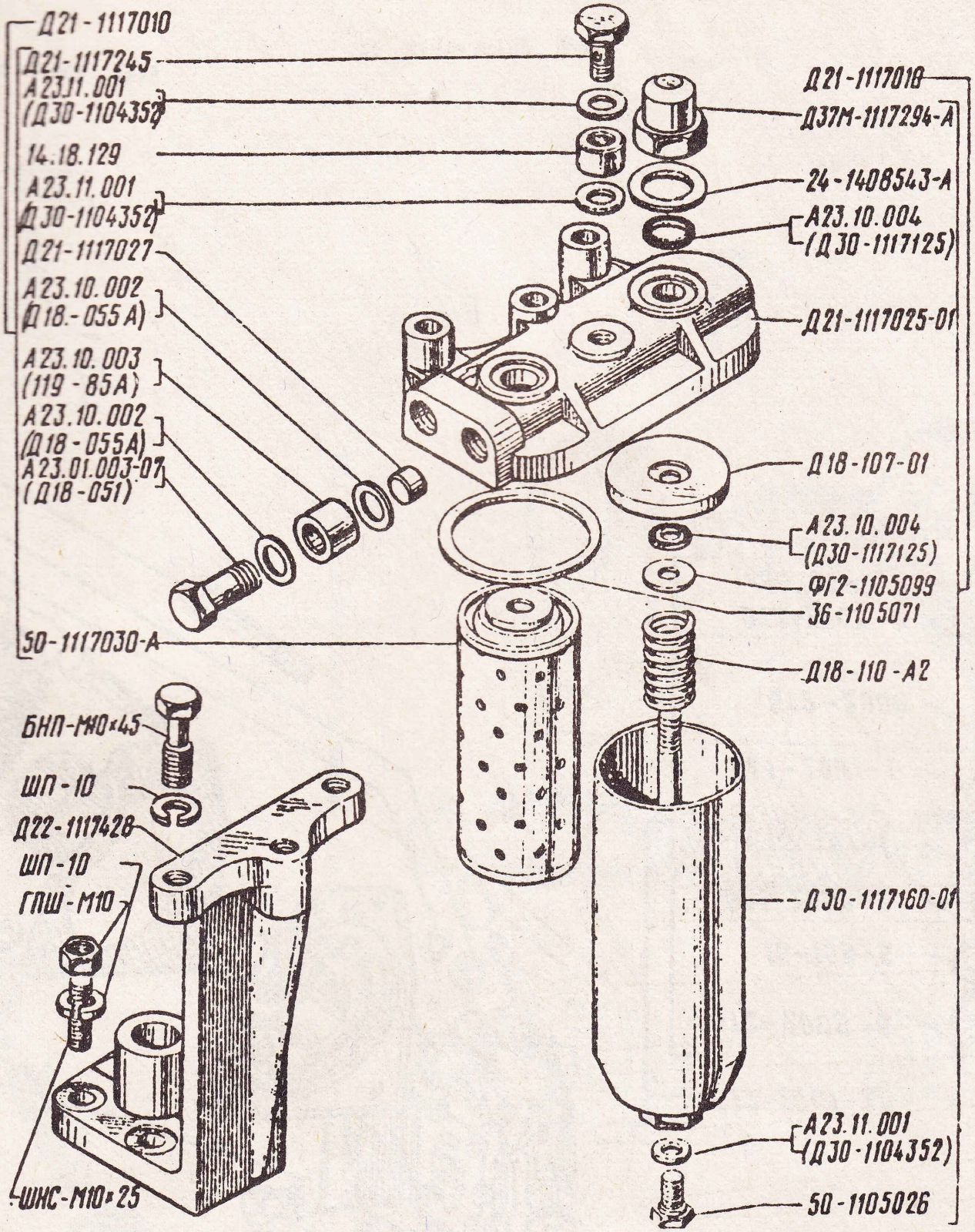
Д21-1117010
Д21-1117245
А23.11.001
(Д30-1104352)
14.18.129
А23.11.001
(Д30-1104352)
Д21-1117027
А23.10.002
(Д18-055А)
А23.10.003
(119-85А)
А23.10.002
(Д18-055А)
А23.01.003-07
(Д18-051)
50-1117030-А
Д21-1117018
Д37М-1117294-А
24-1408543-А
А23.10.004
(Д30-1117125)
Д21-1117025-01
Д18-107-01
А23.10.004
(Д30-1117125)
ФГ2-1105099
36-1105071
Д18-110-А2
Д30-1117160-01
А23.11.001
(Д30-1104352)
50-1105026
БНП-М10×45
ШП-10
Д22-1117428
ШП-10
ГПШ-М10
ШКС-М10×25

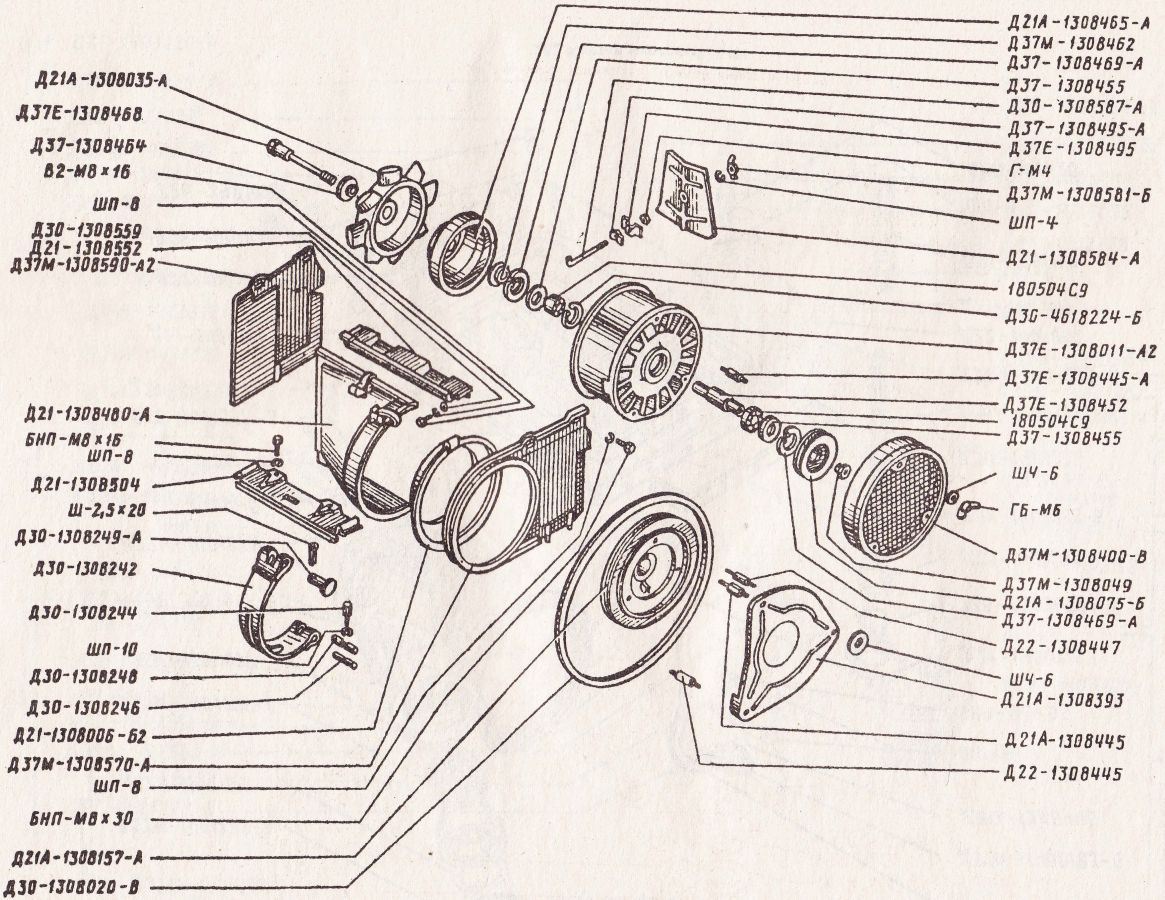

25. Вентилятор 1308

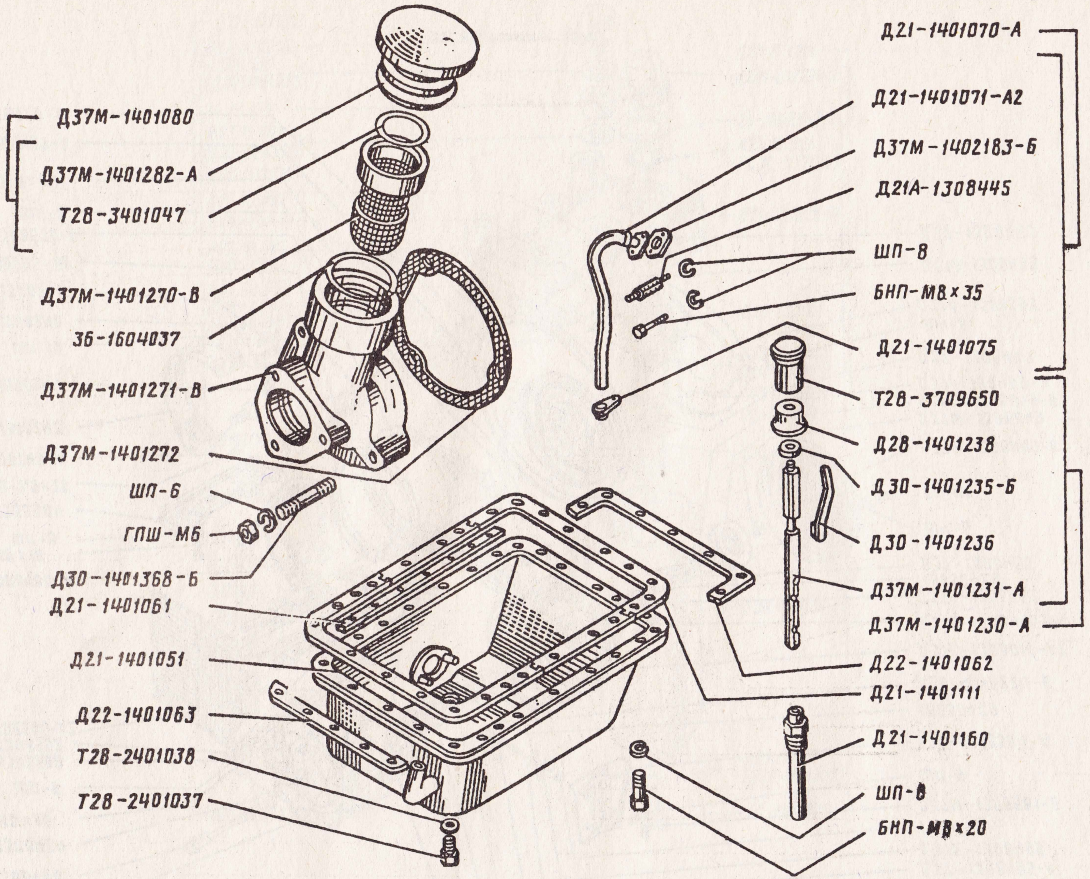

26. Картер масляный 1401

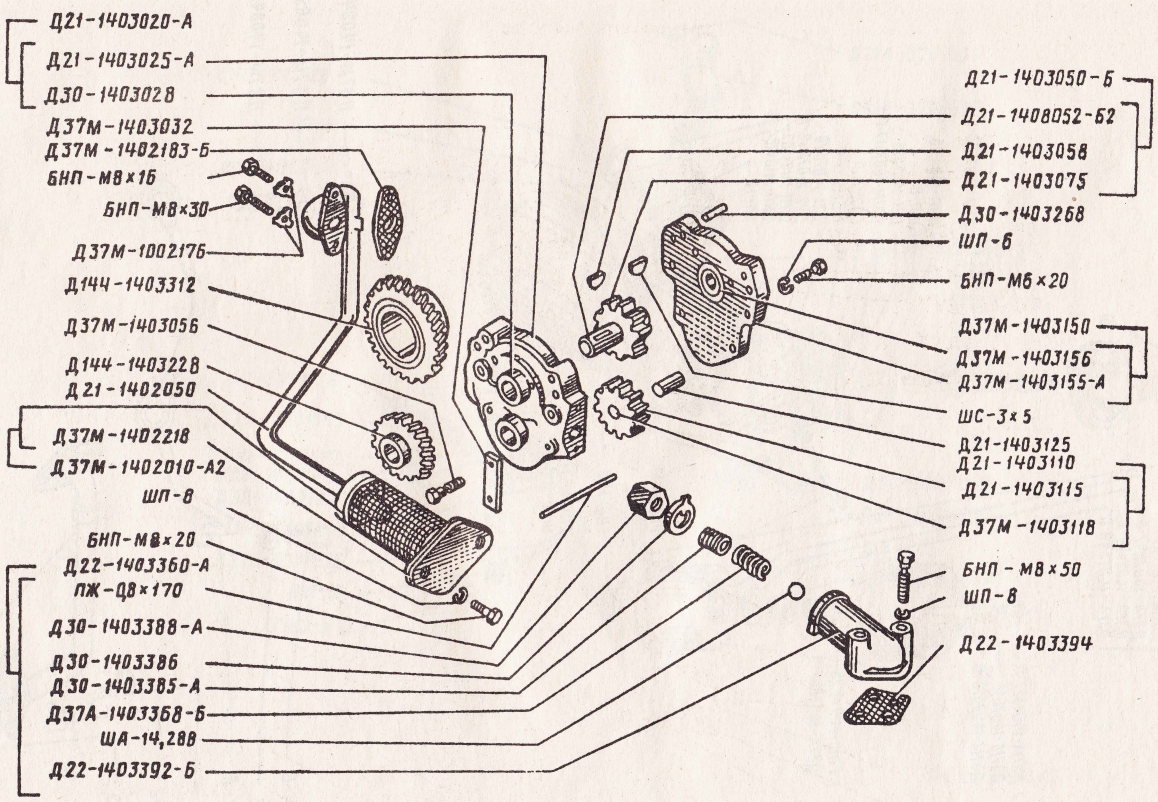

27. Приемник масляного насоса 1402
Насос масляный 1403

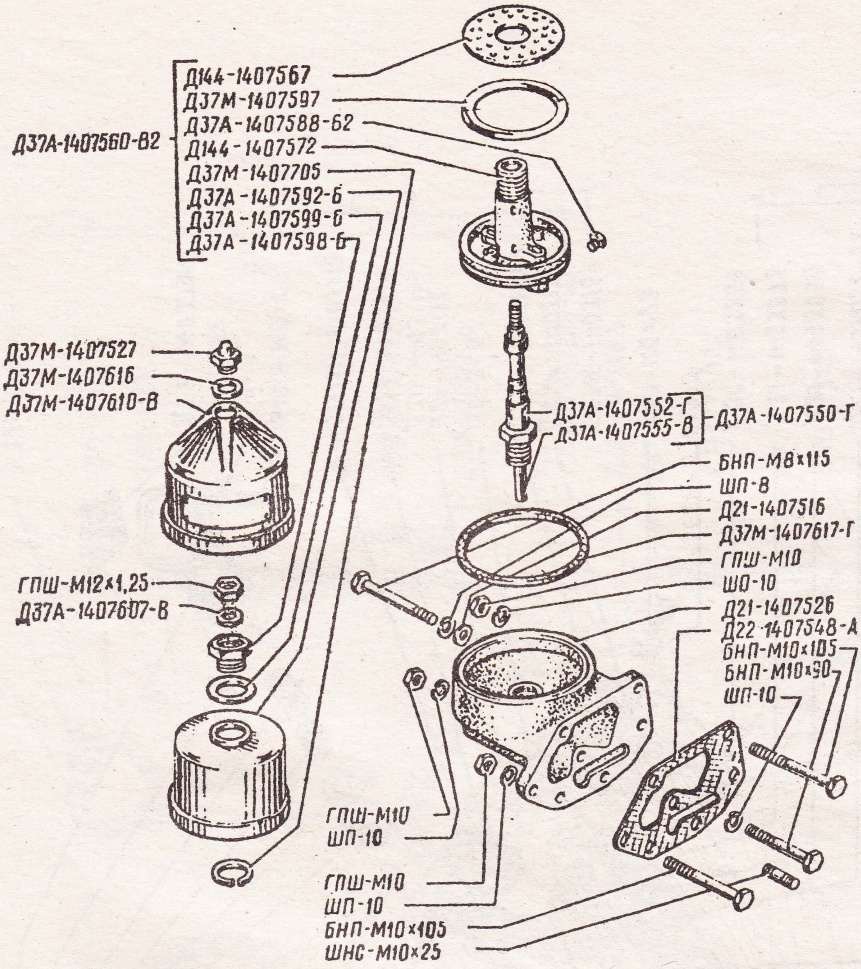

28. Фильтр масляный 1407

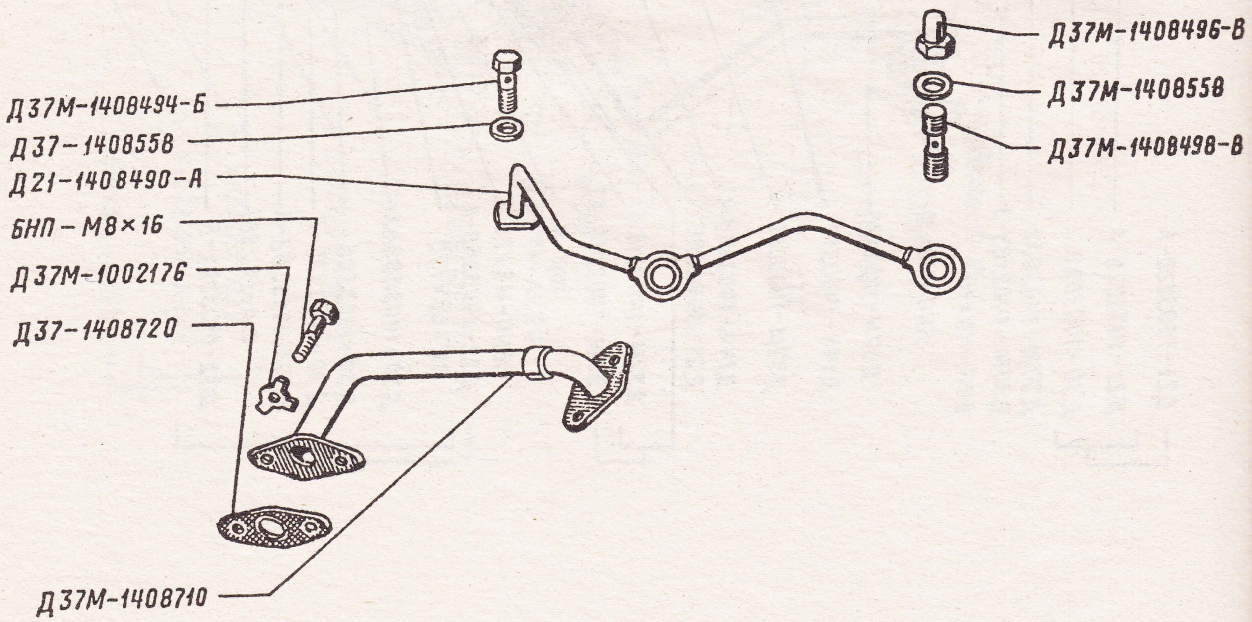

29. Маслопроводы 1408

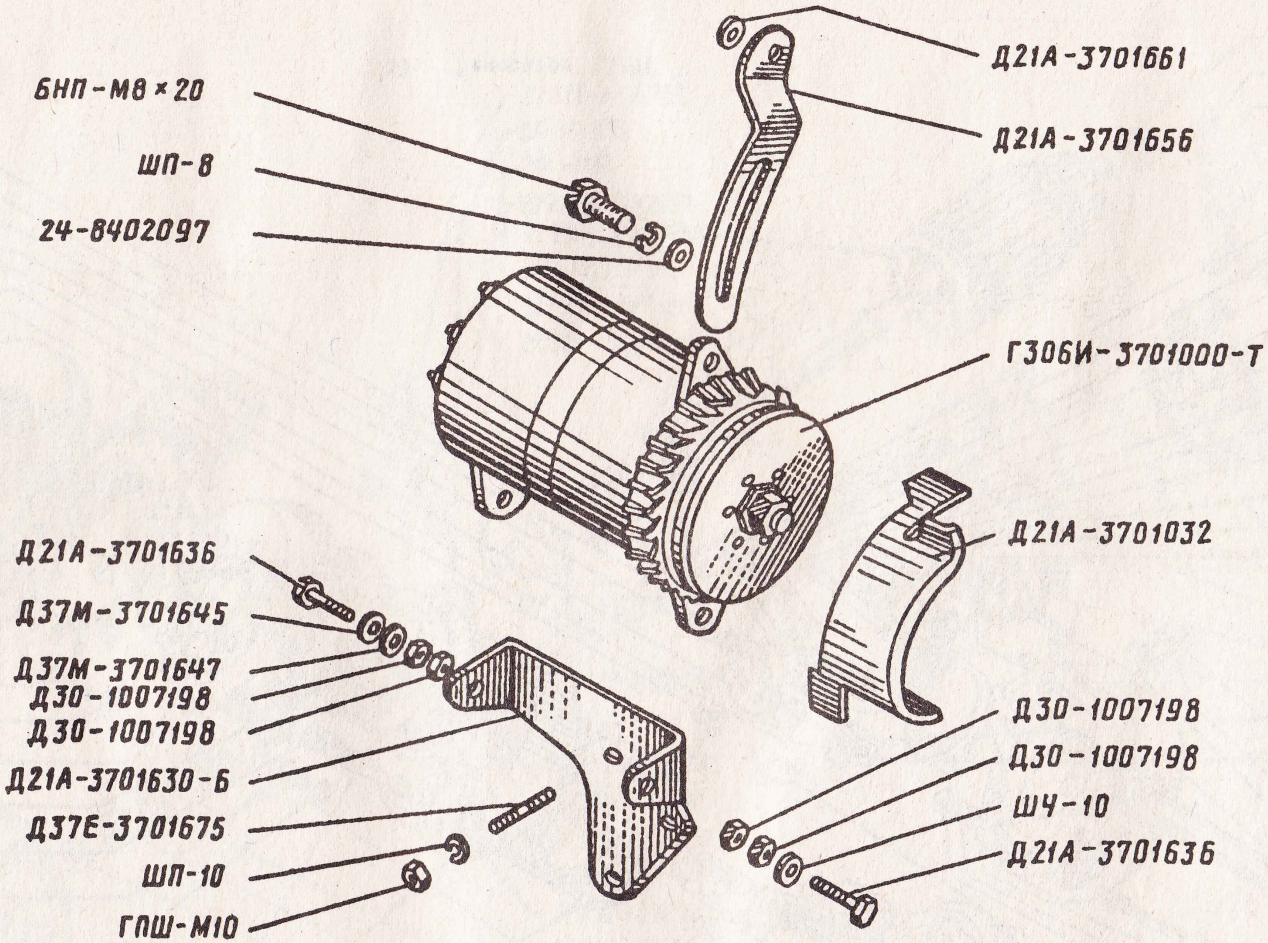
БНП-М8×20
ШП-8
24-8402097
Д21А-3701661
Д21А-3701656
ГЗ06И-3701000-Т
Д21А-3701032
Д21А-3701636
Д37М-3701645
Д37М-3701647
Д30-1007198
Д30-1007198
Д21А-3701630-Б
Д37Е-3701675
ШП-10
ГПШ-М10
Д30-1007198
Д30-1007198
ШЧ-10
Д21А-3701636

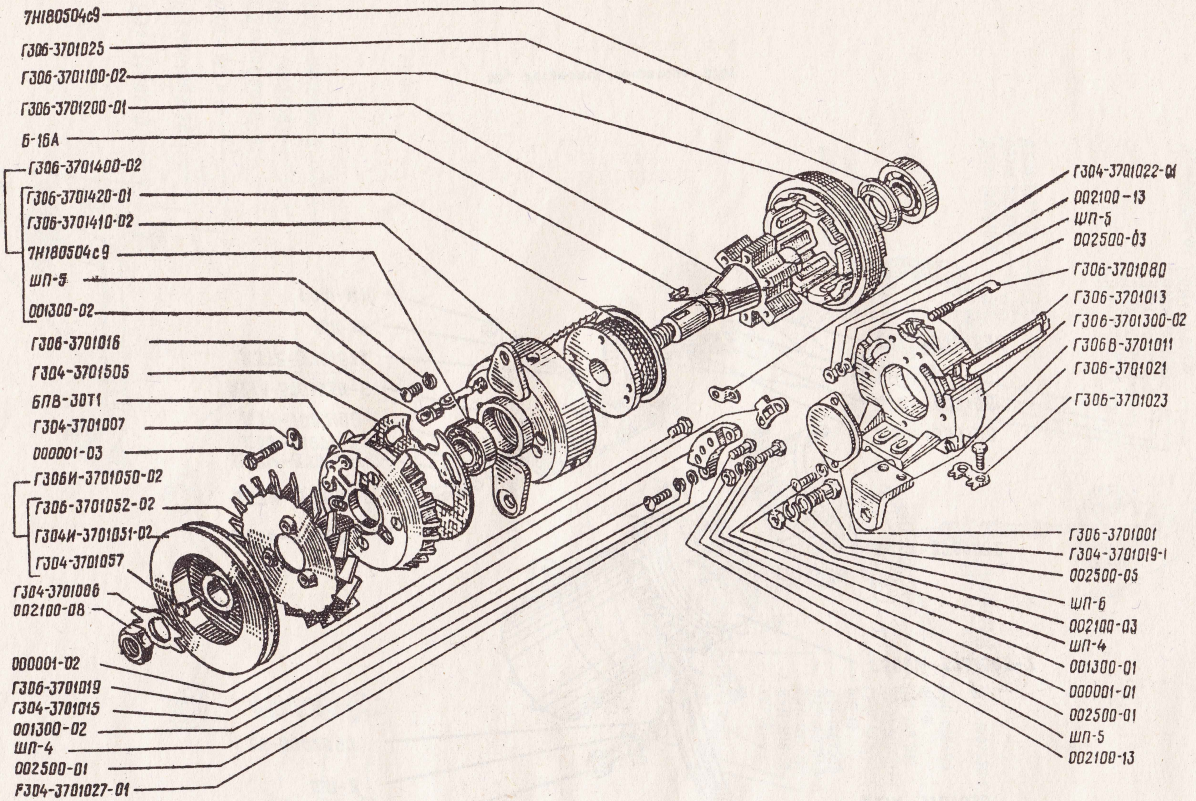

31. Генератор 3701

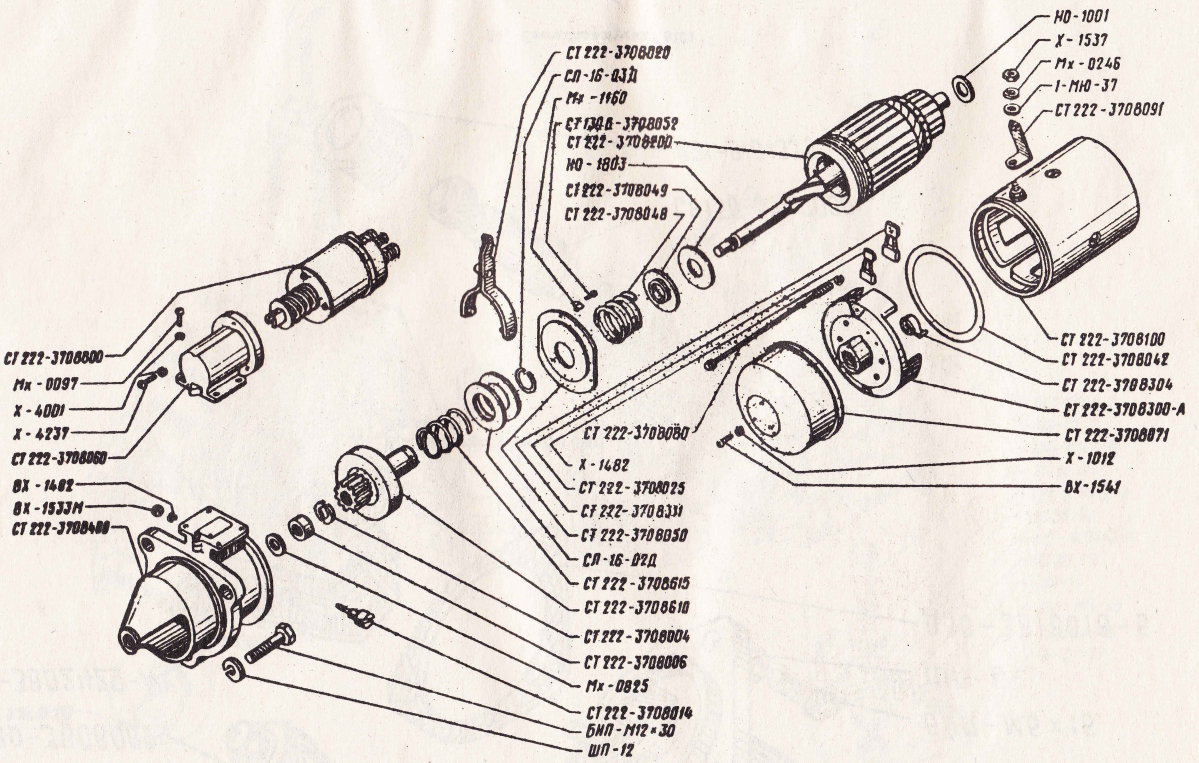

32. Стартер СТ222-3708000 3708

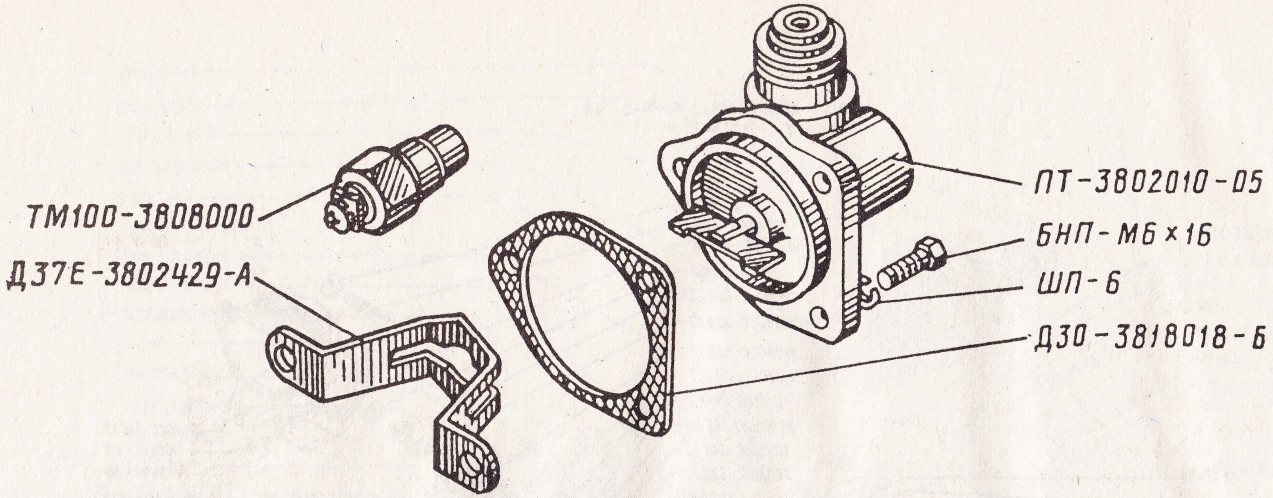

33. Привод тахоспидометра 3802
Датчик 3808

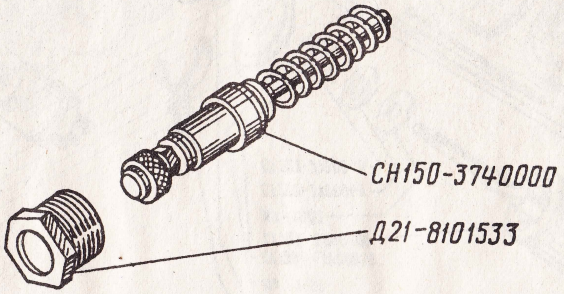

34. Свеча подогрева 8101

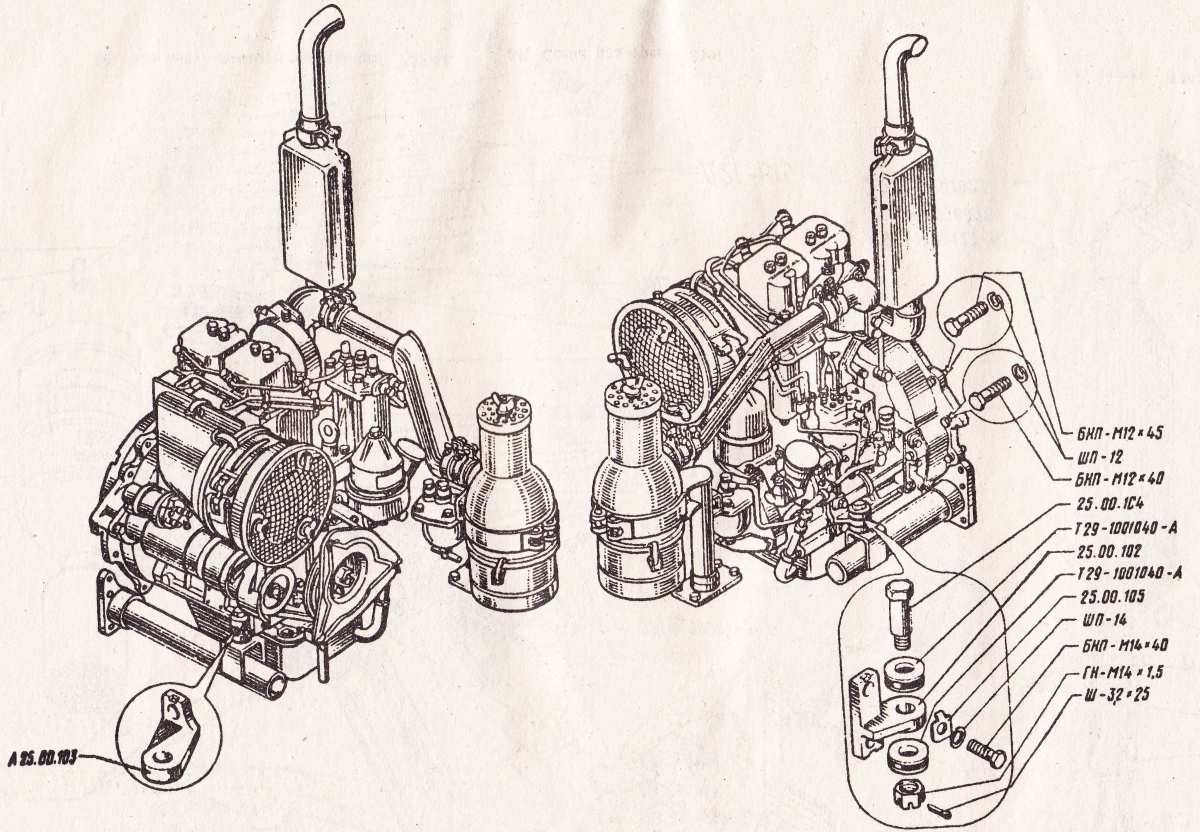

35. Установка двигателя на трактор А25.00

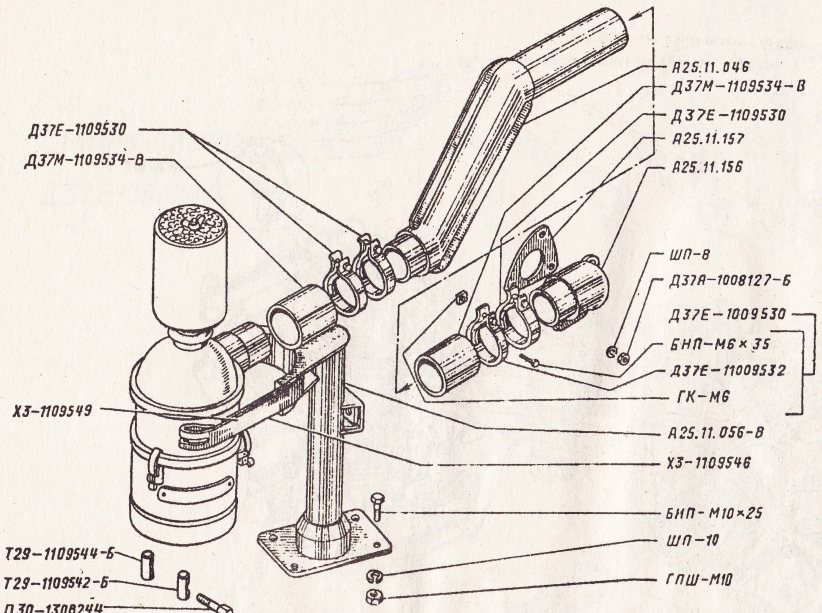

36. Установка фильтра воздушного А25.11

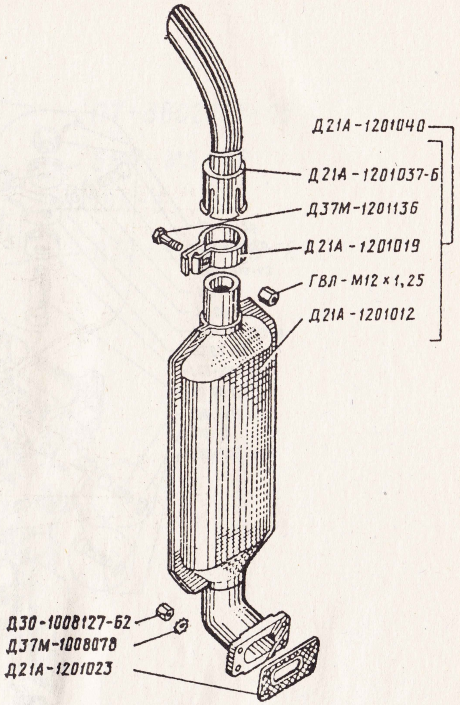

37. Глушитель 1201

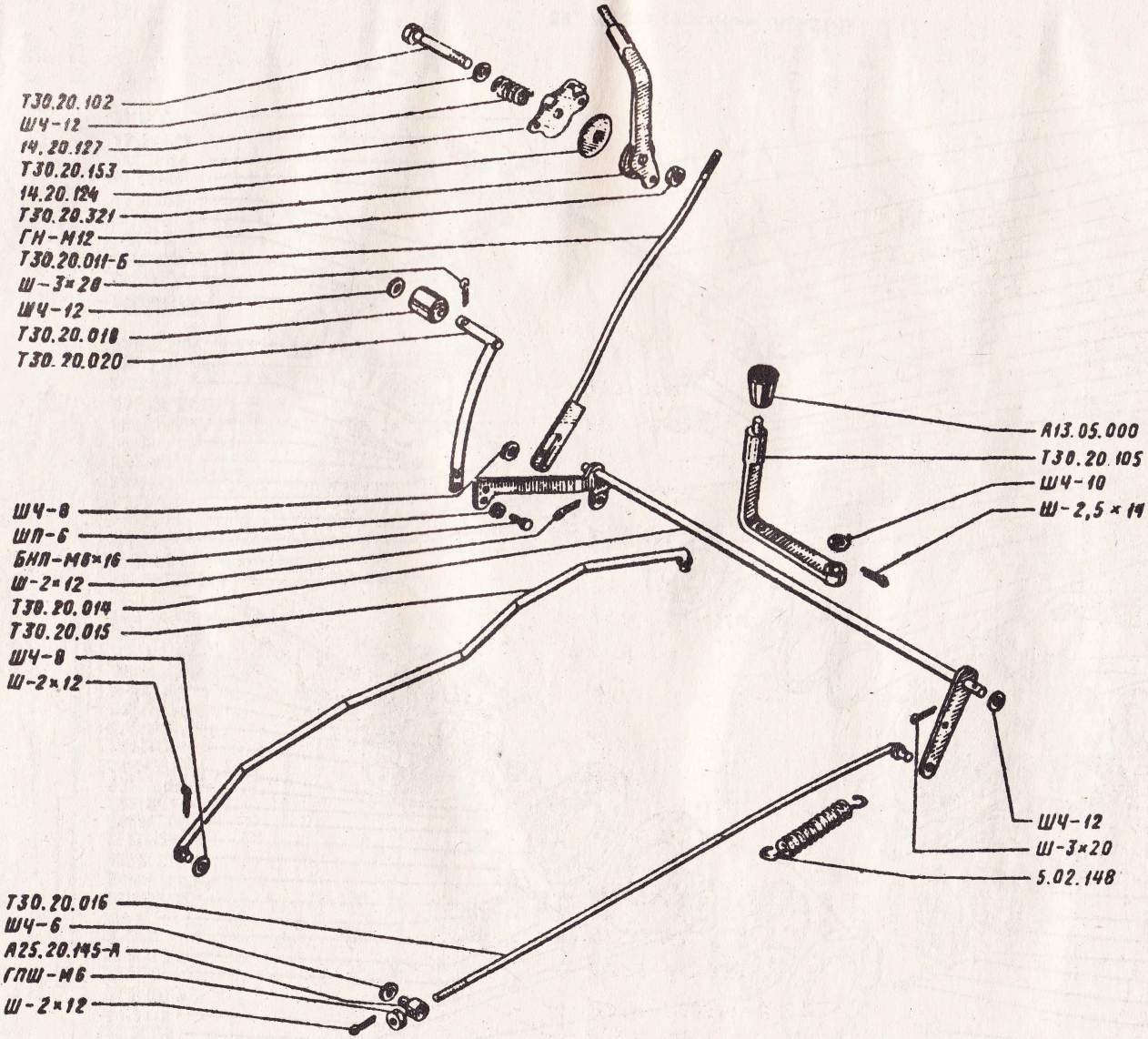

38. Управление двигателем Т30.20

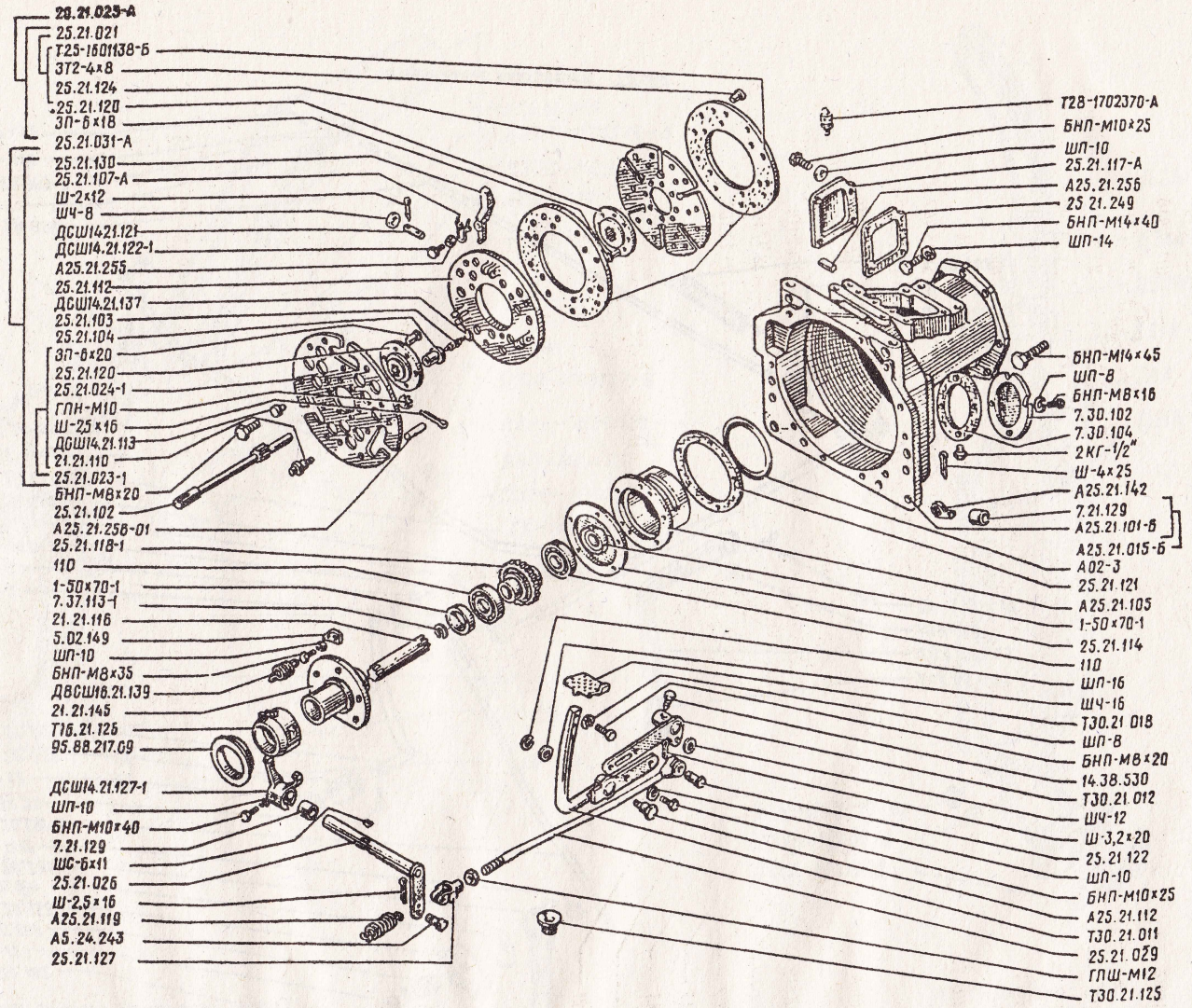

39. Муфта сцепления А25.21-Б

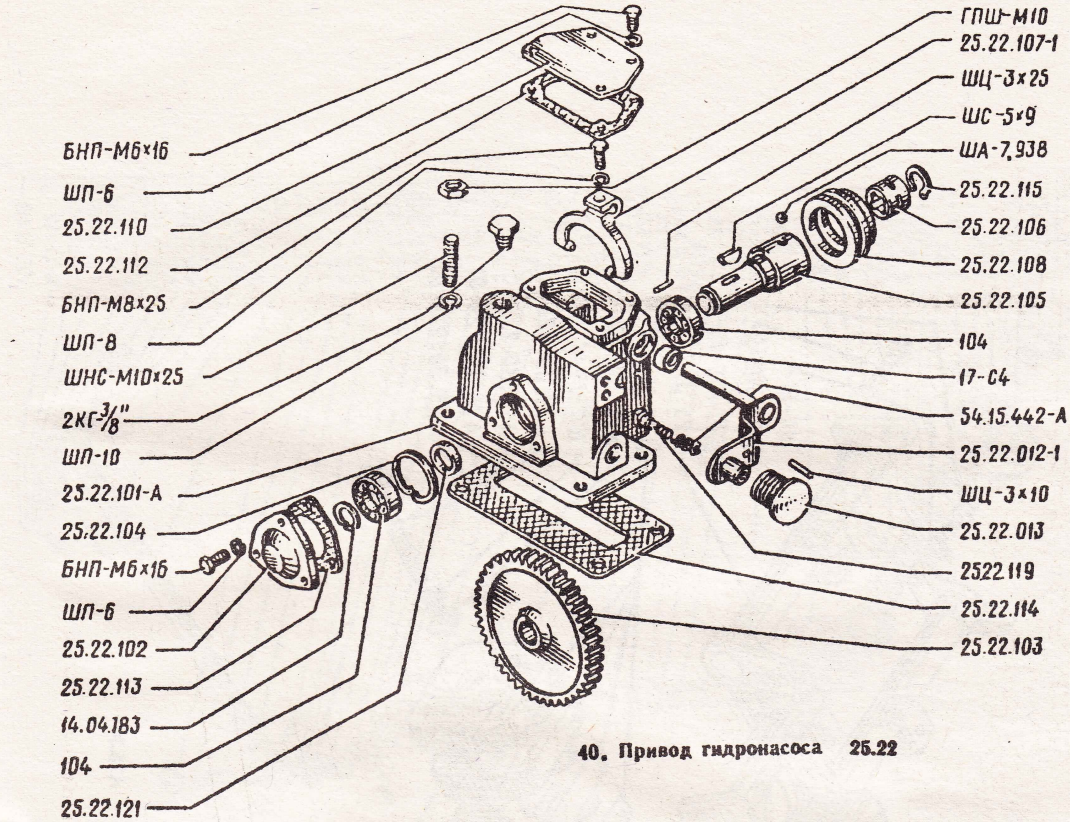

40. Привод гидронасоса 25.22

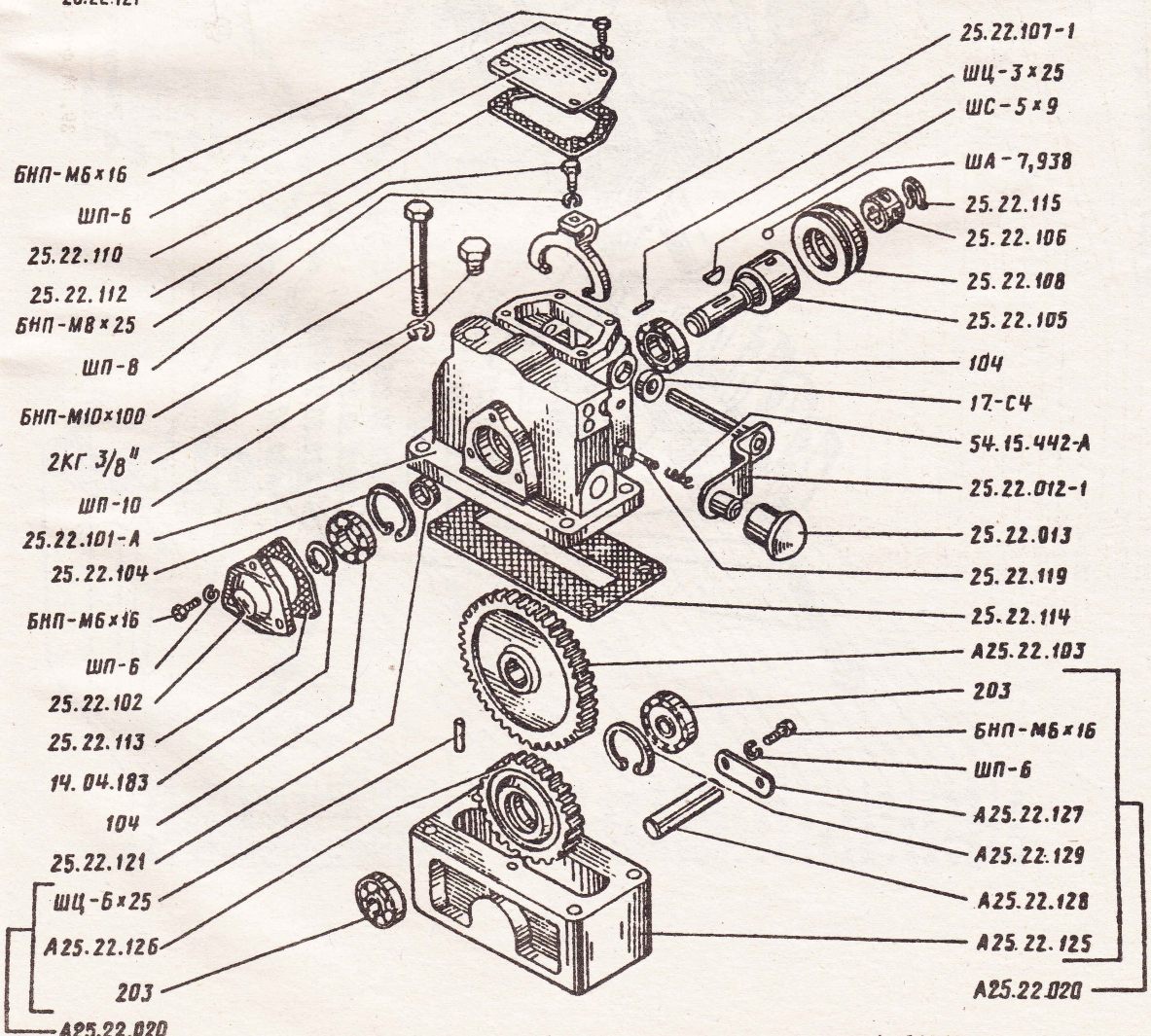

41. Привод гидронасоса (для позиционного регулирования) А25.22

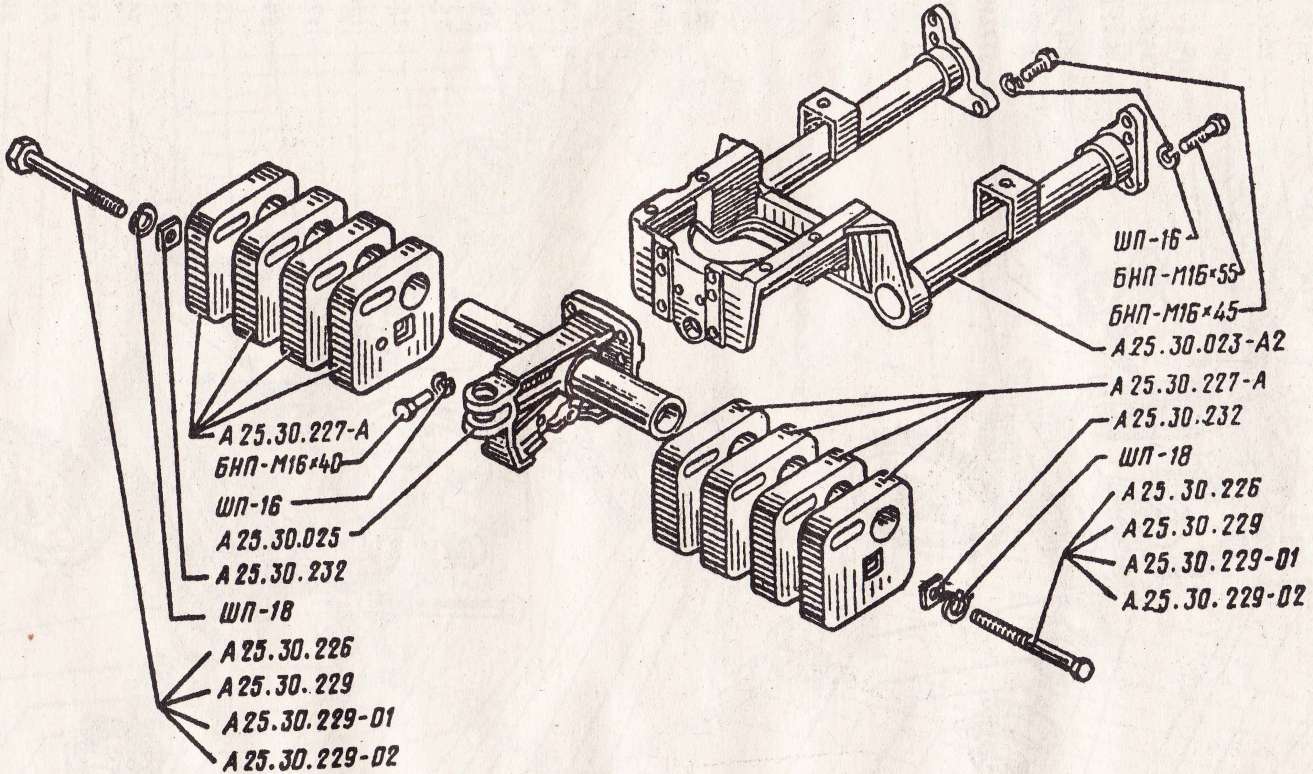

42. Полурама А25.30

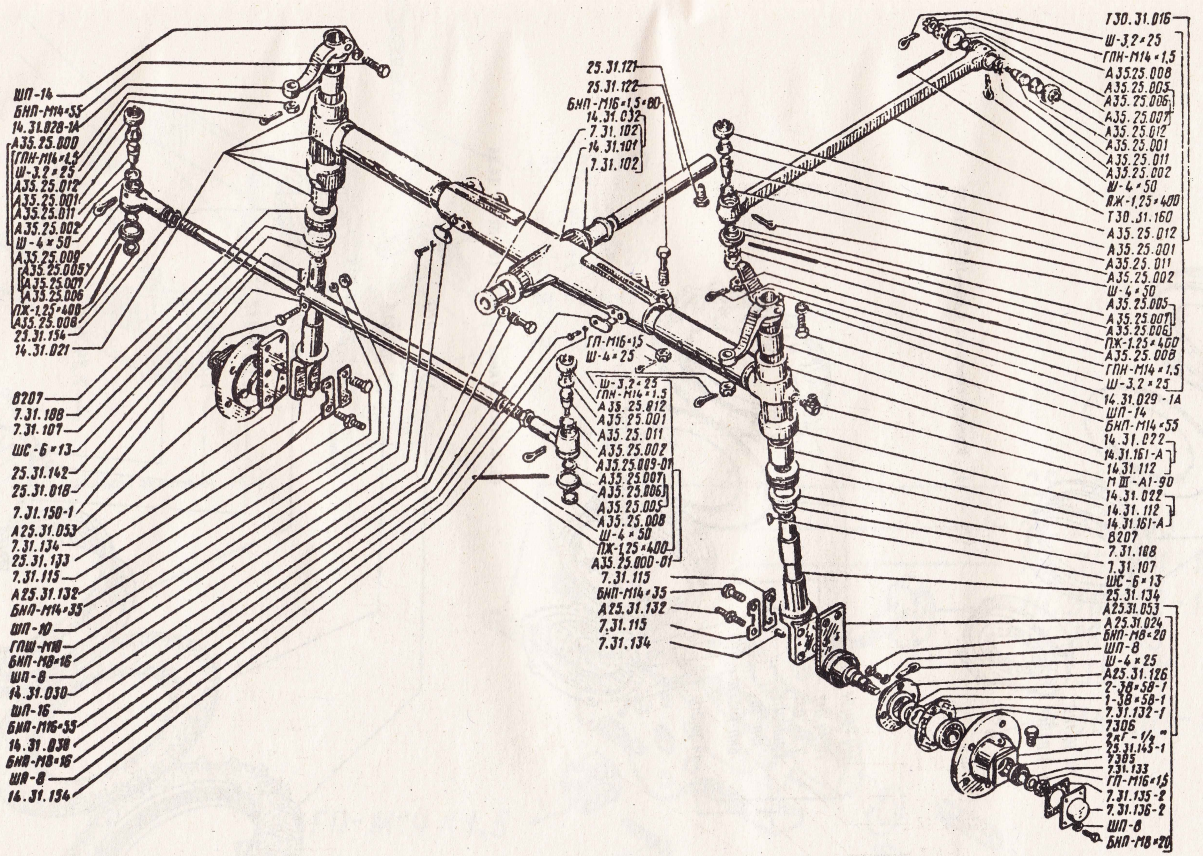

43. Мост передний А25.31

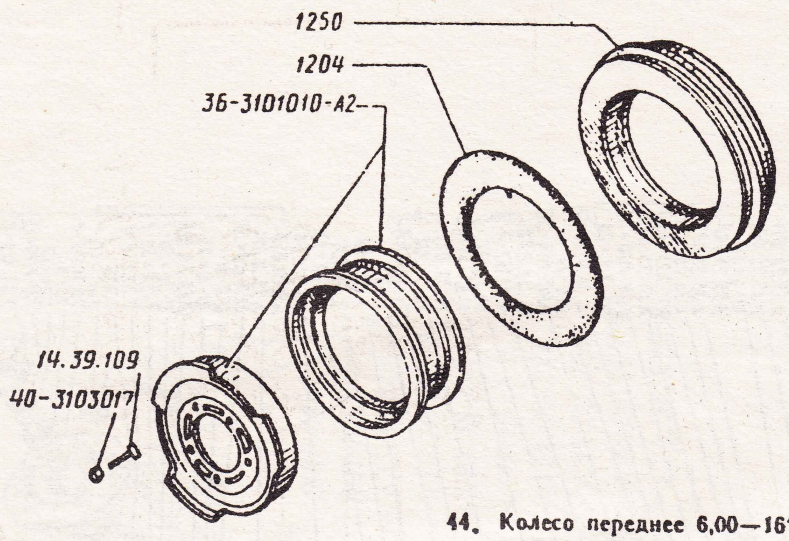

44. Колесо переднее 6,00—16″ А25.32

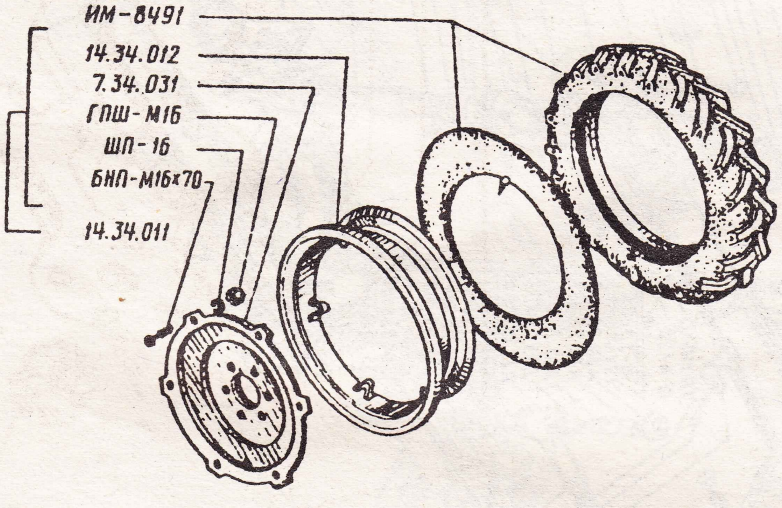

45. Колесо заднее 9,5—32″ (9—32″) 14.34

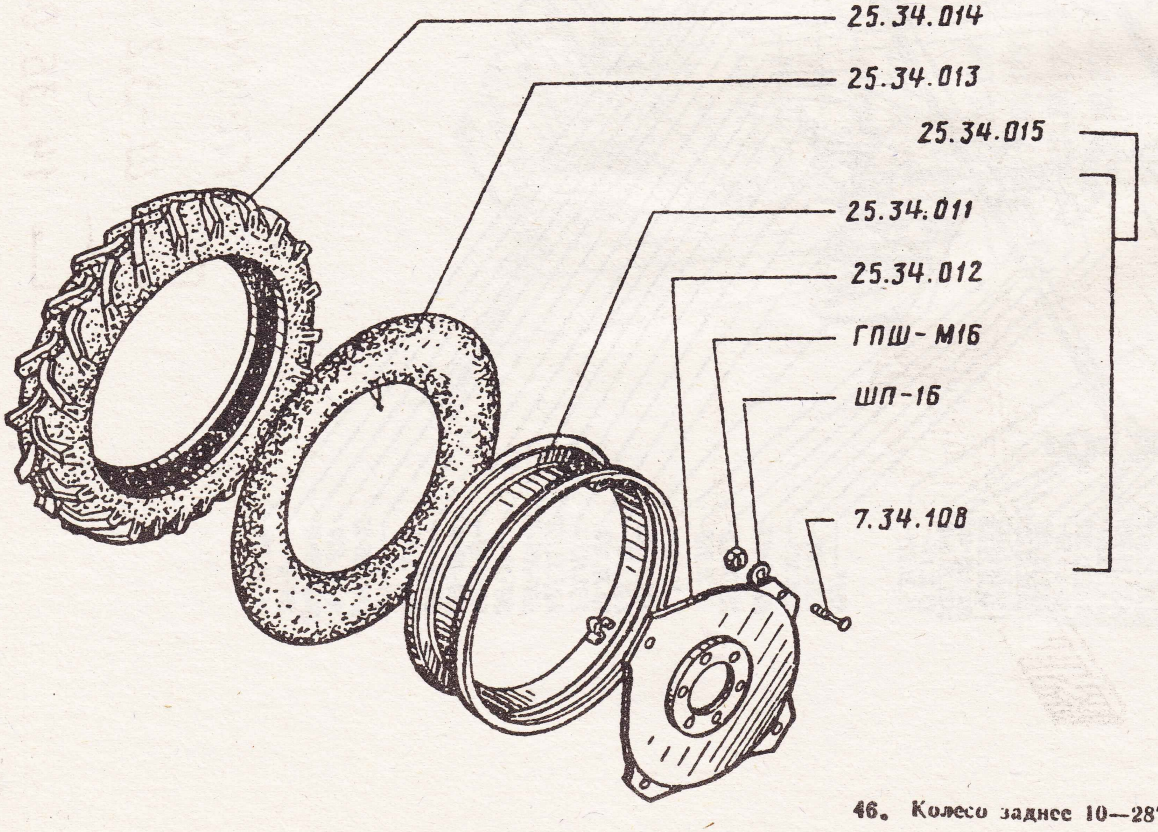

46. Колесо заднее 10—28″ 25.34

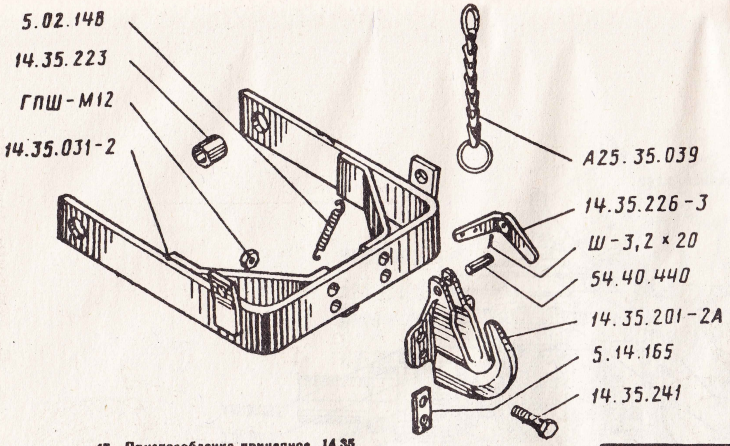

47. Приспособление прицепное 14.35

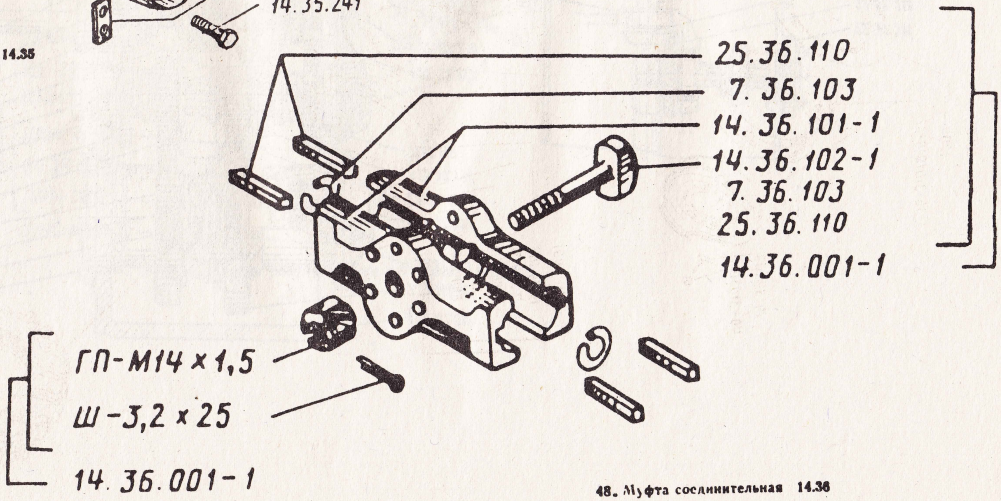

48. Муфта соединительная 14.36

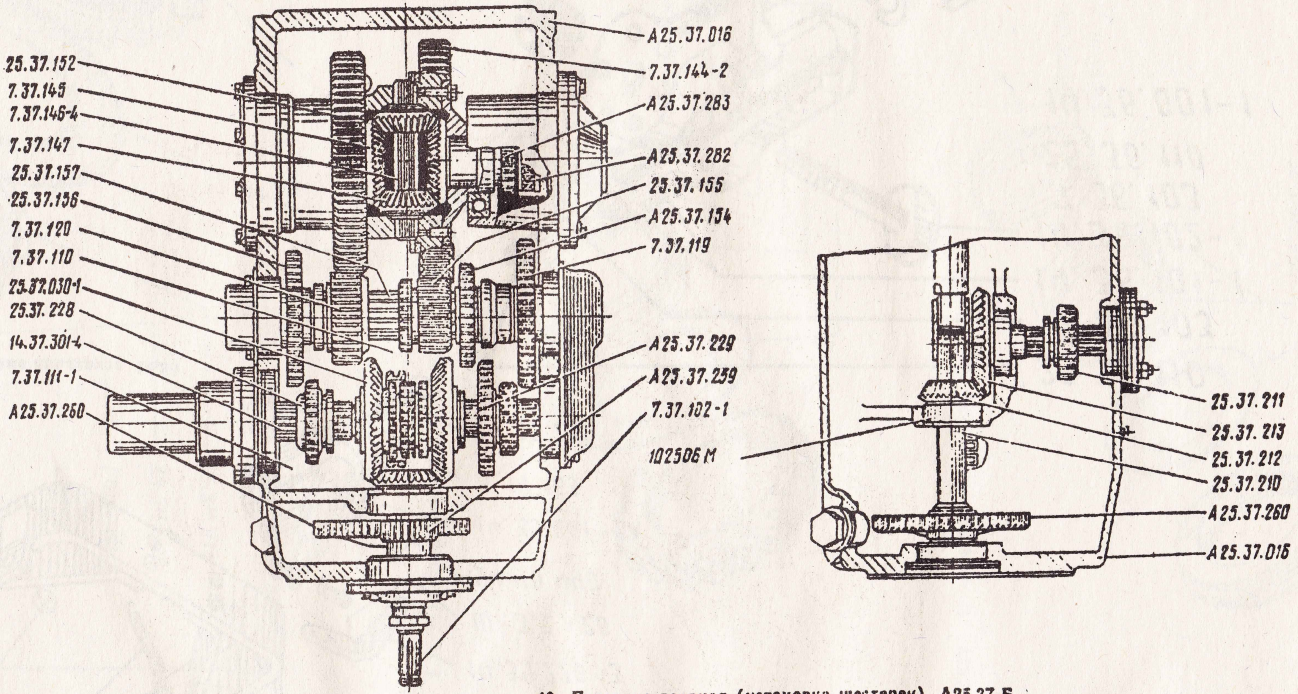

49. Передача главная (установка шестерен) А25.37-Б

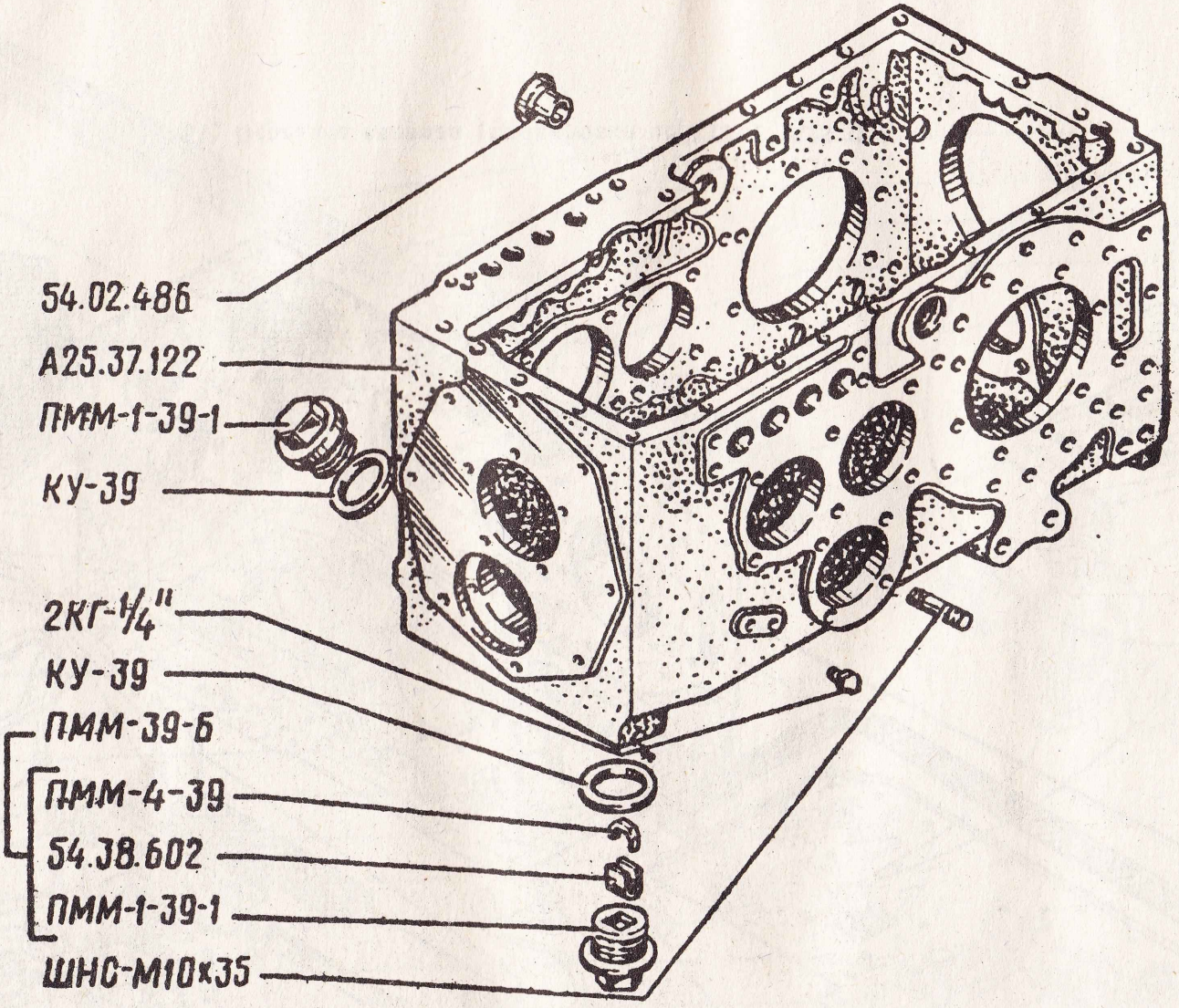

50. Передача главная (картер в сборе А25.37.016) А25.37-Б

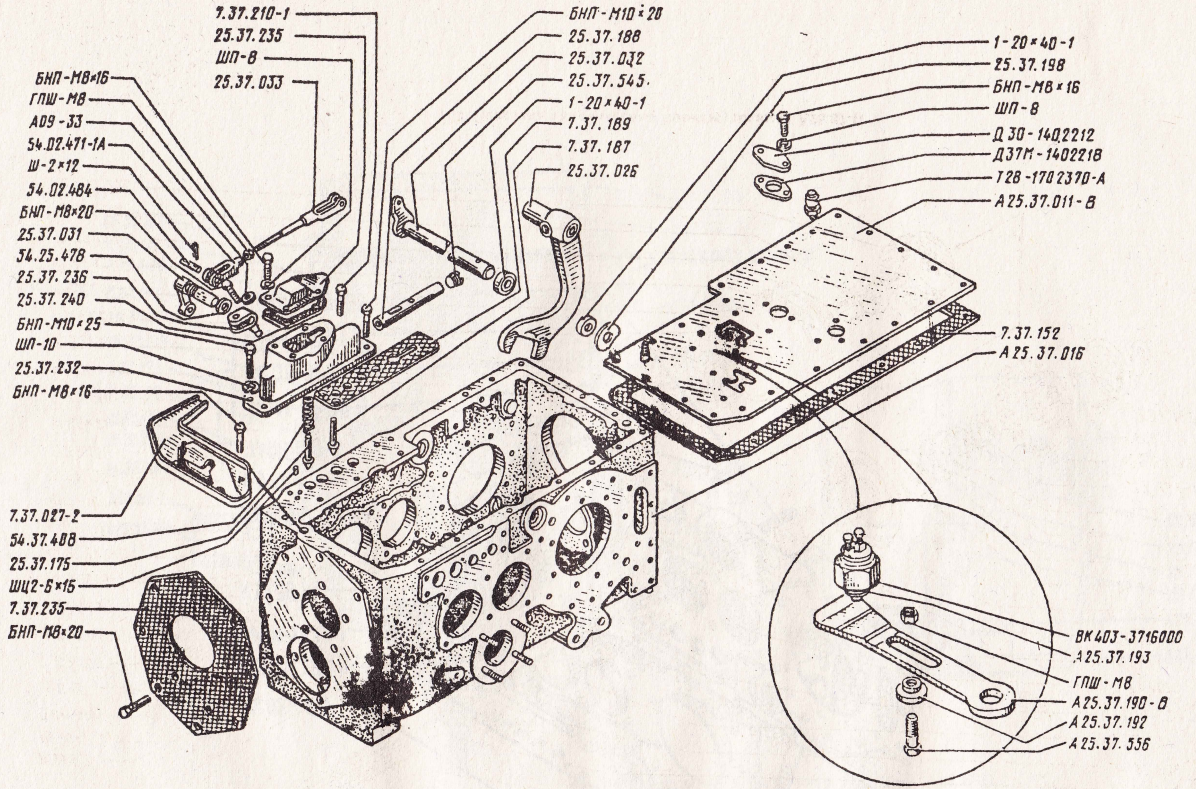

51. Передача главная (блокировка передач) А25.37-Б

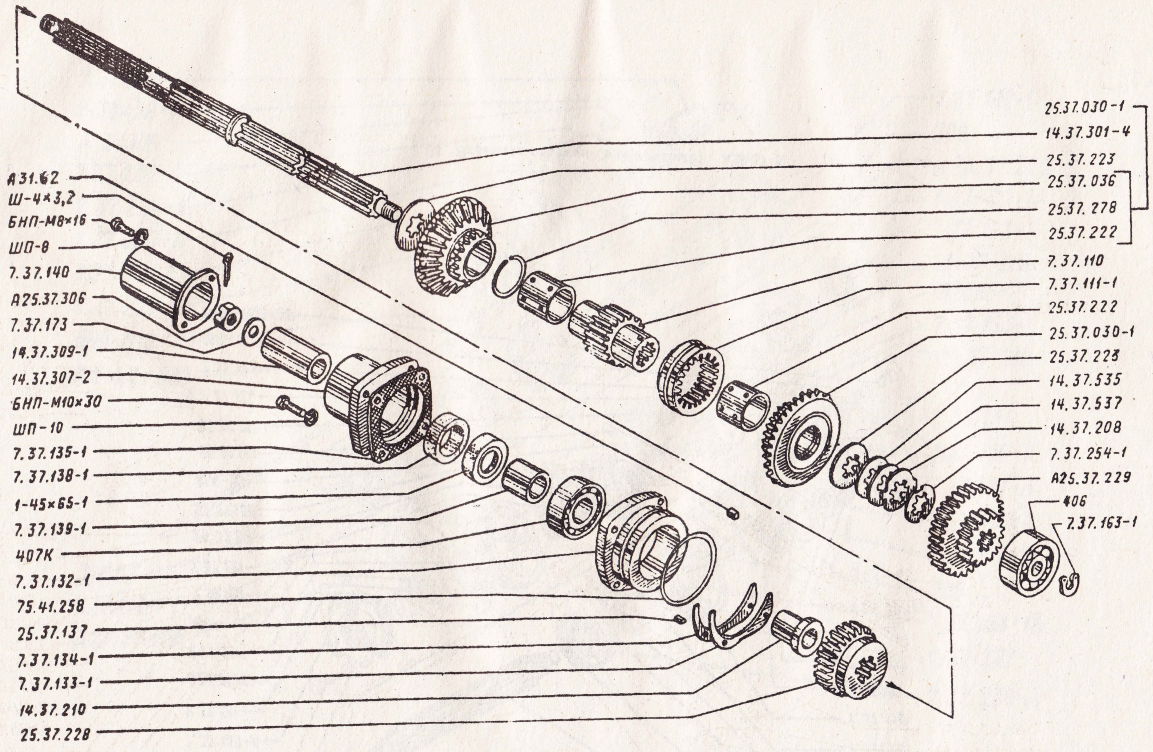

52 Передача главная (вал промежуточный) А25.37-Б

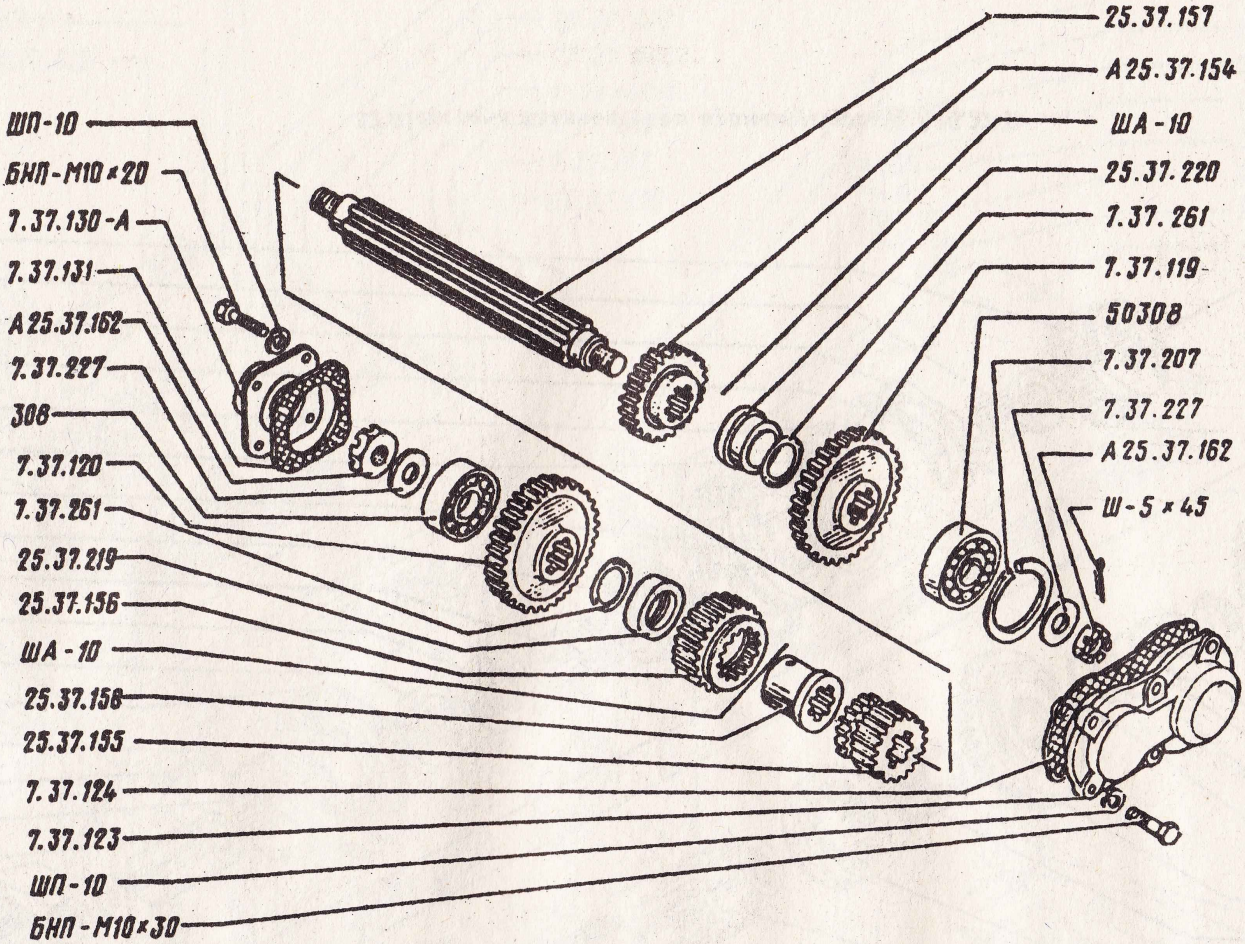

53. Передача главная (вал главный) А25.37-Б

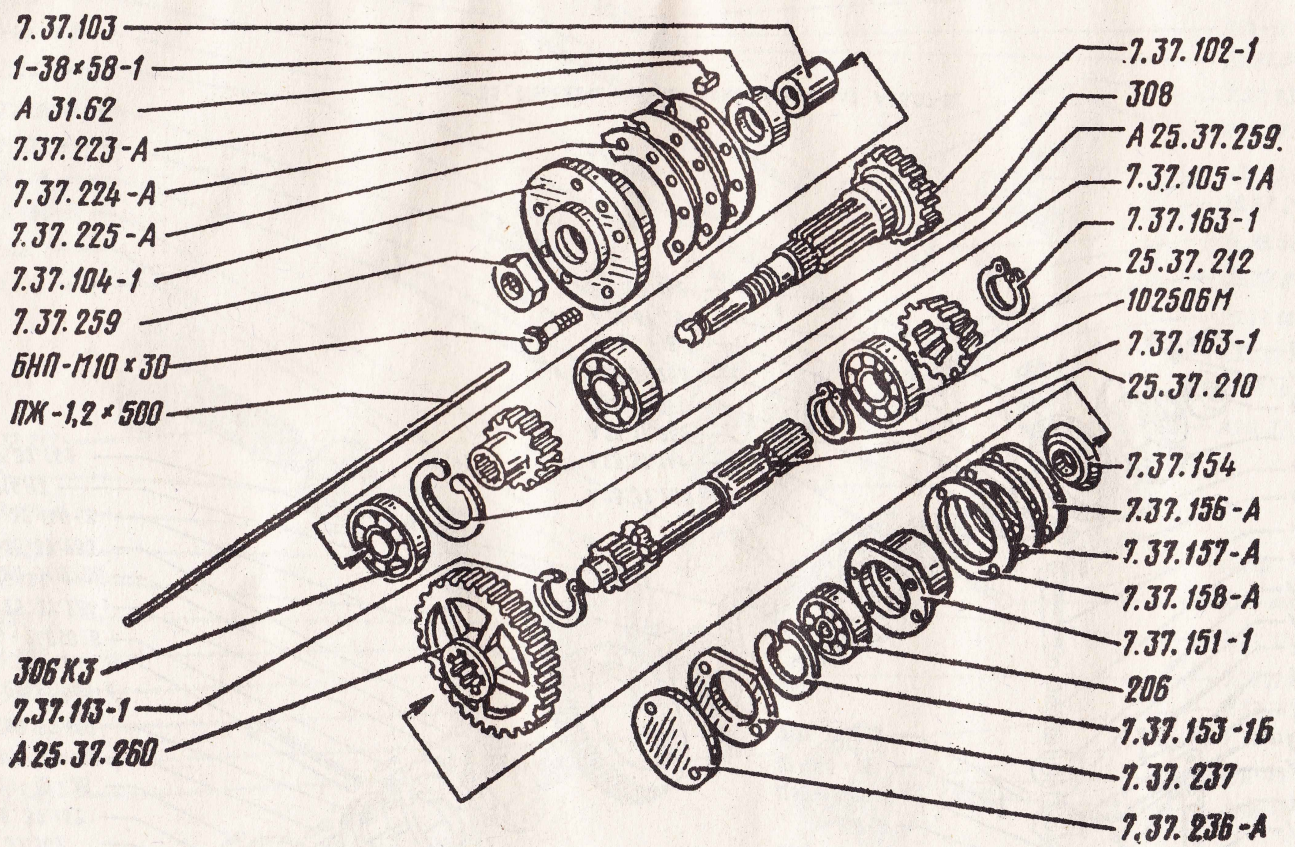

54. Передача главная (вал первичный) А25.37-Б

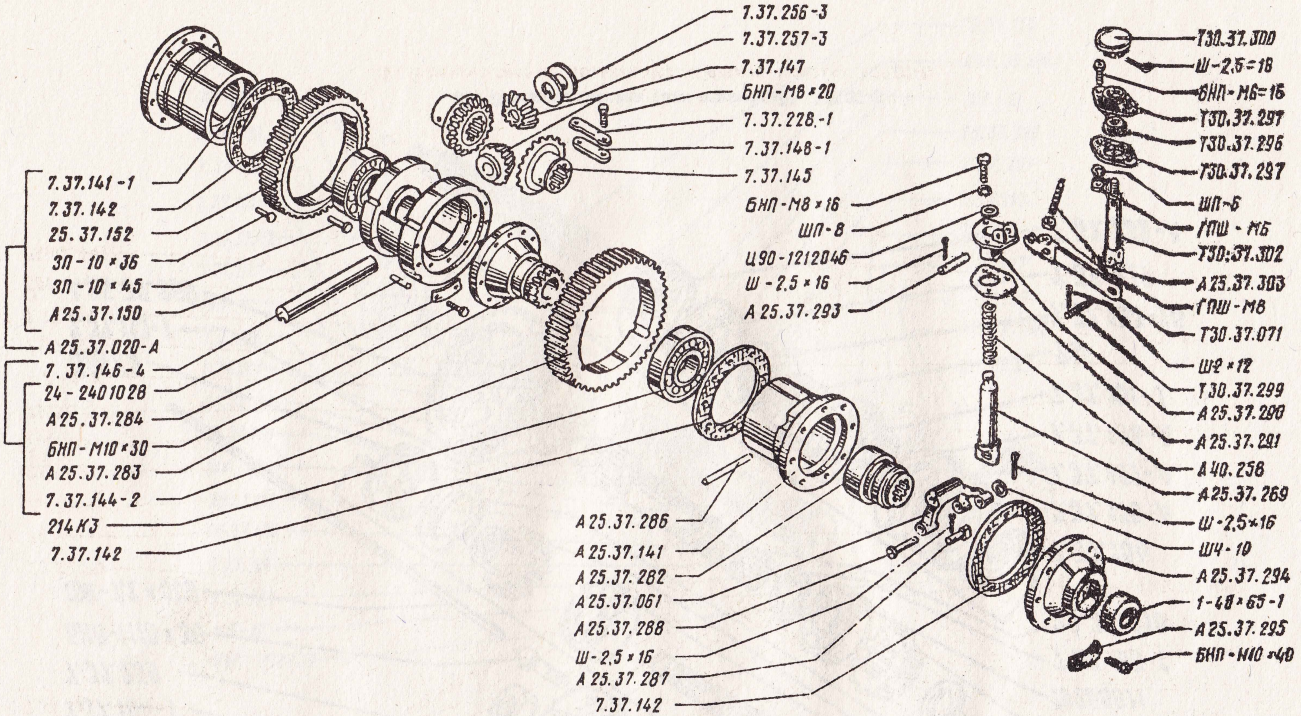

55. Передача главная (дифференциал) А25.37-Б

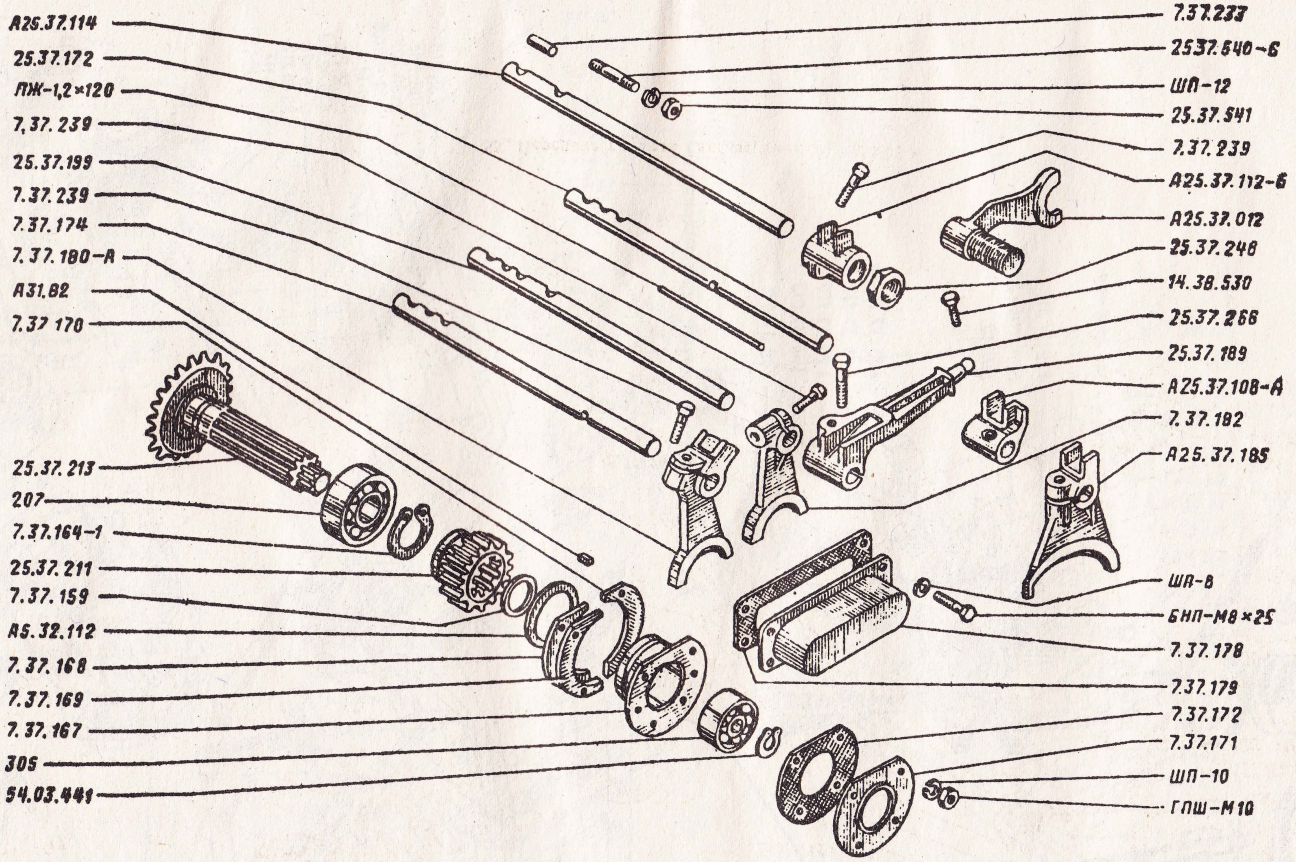

36. Передача главная (валики переключения передач) А25.37-Б

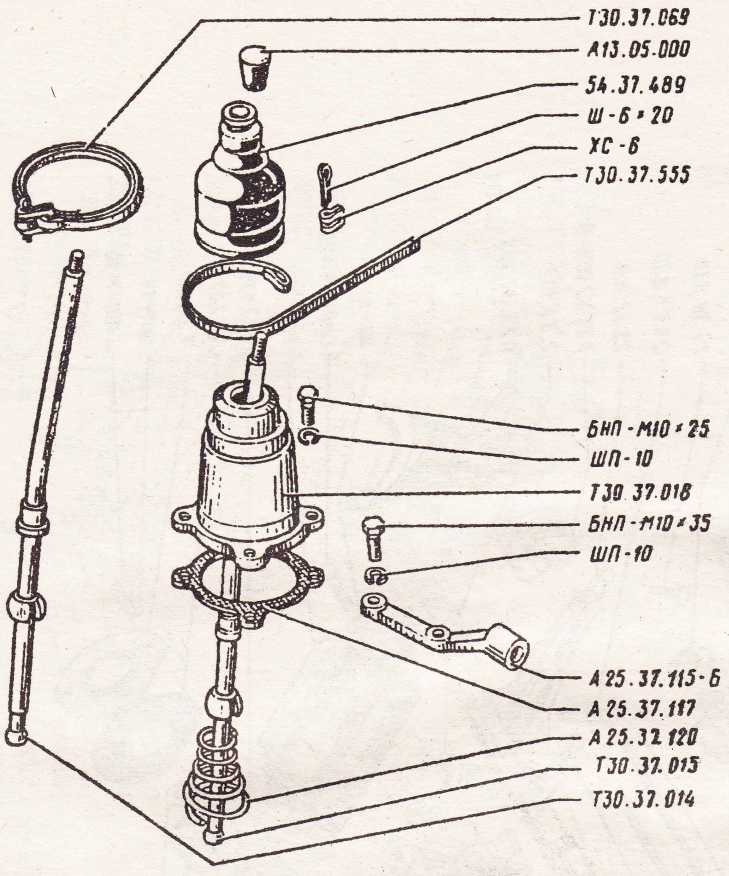

57. Передача главная (рычаги переключения передач) А25.37-Б

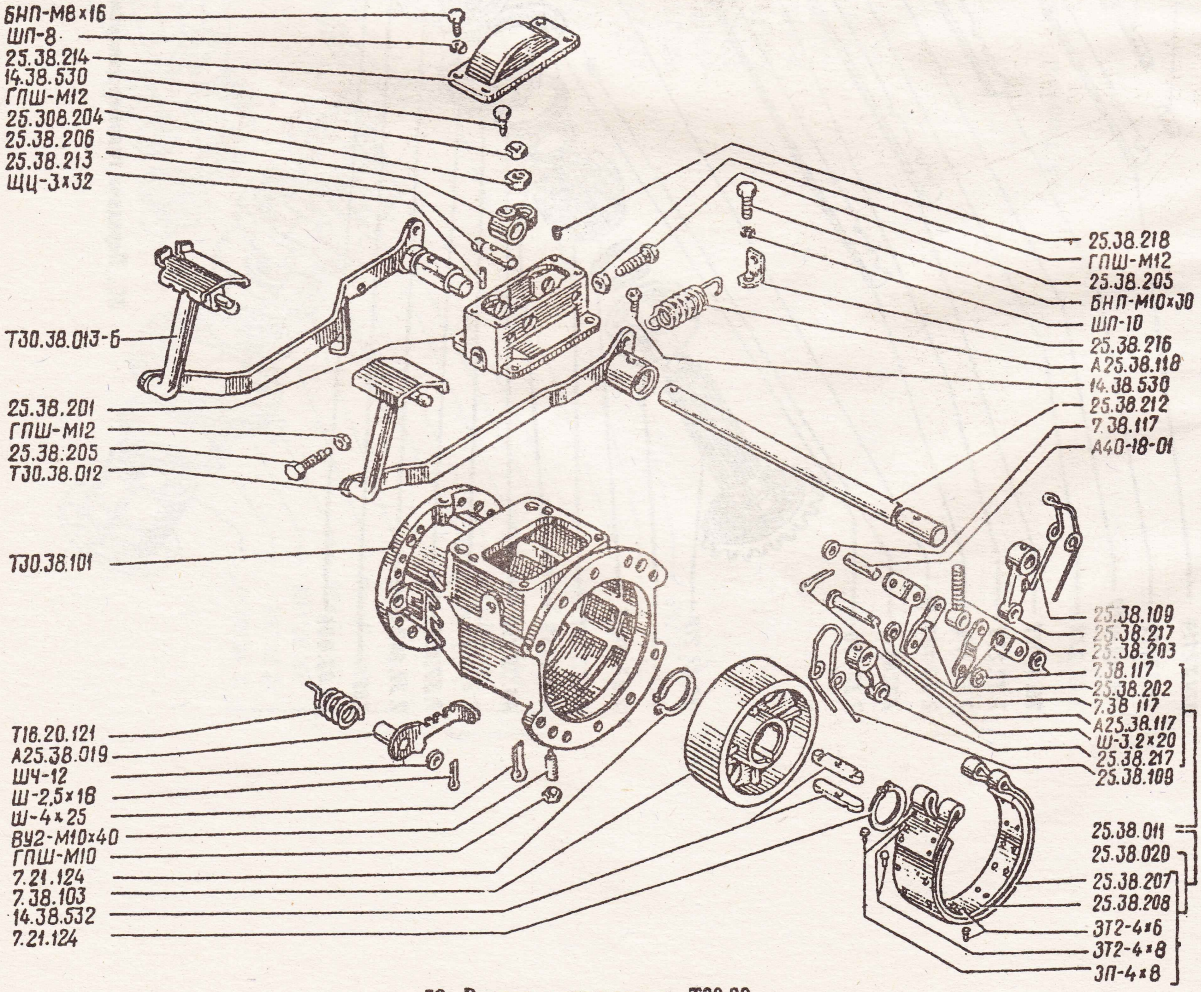

58. Рукава с тормозами Т30.38

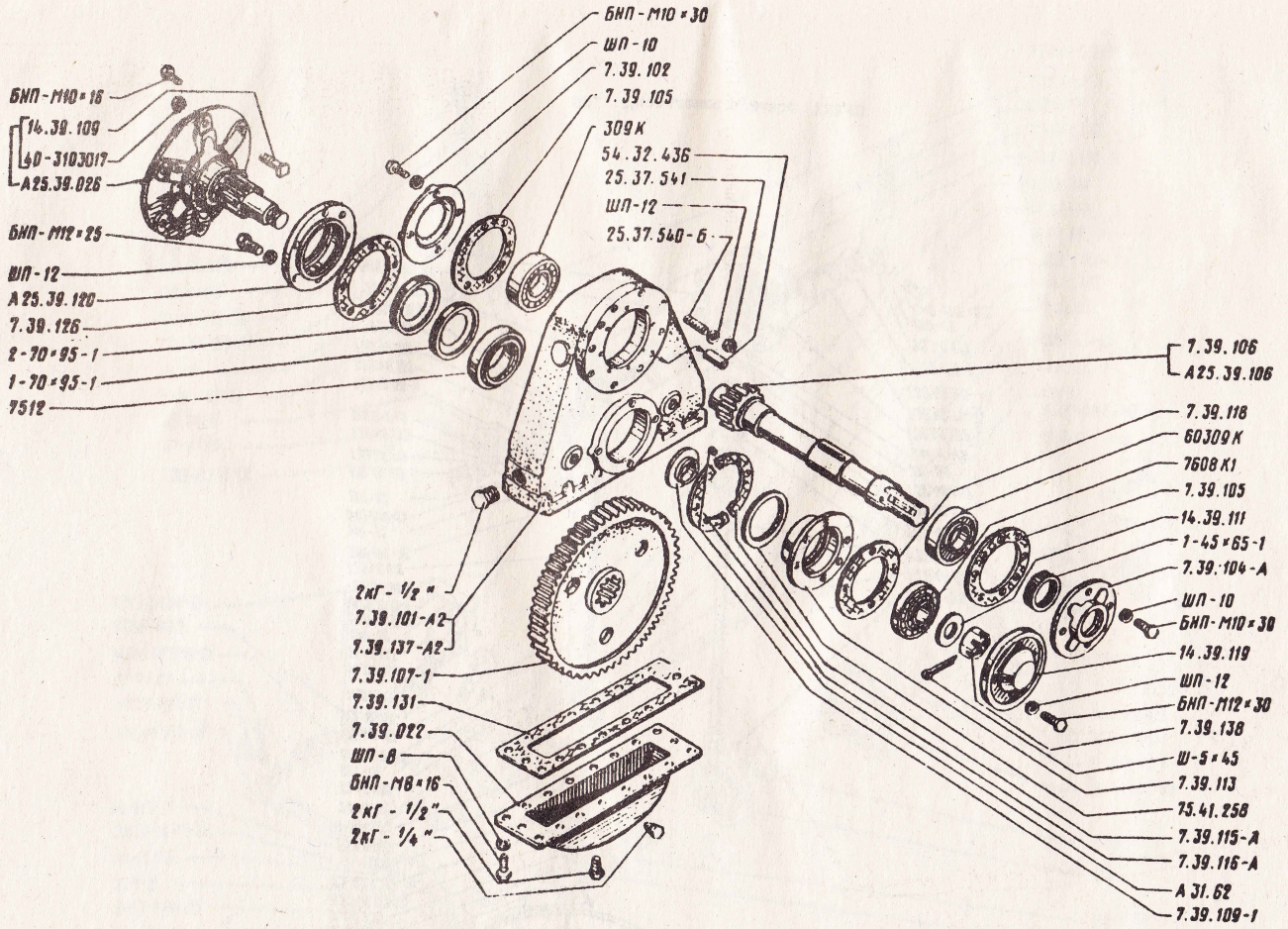

39. Передача бортовая А23.39

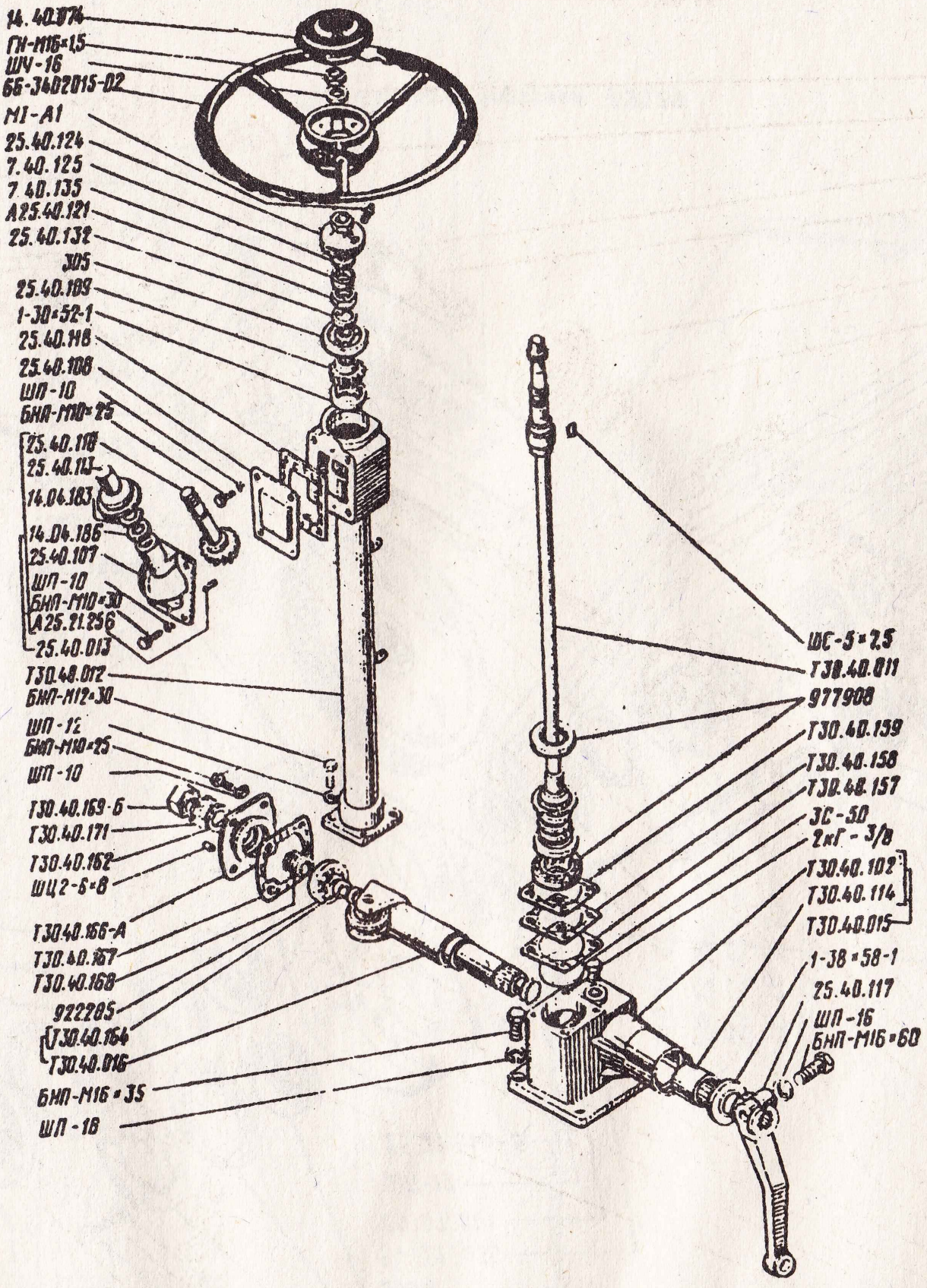

60. Управление рулевое Т30.40

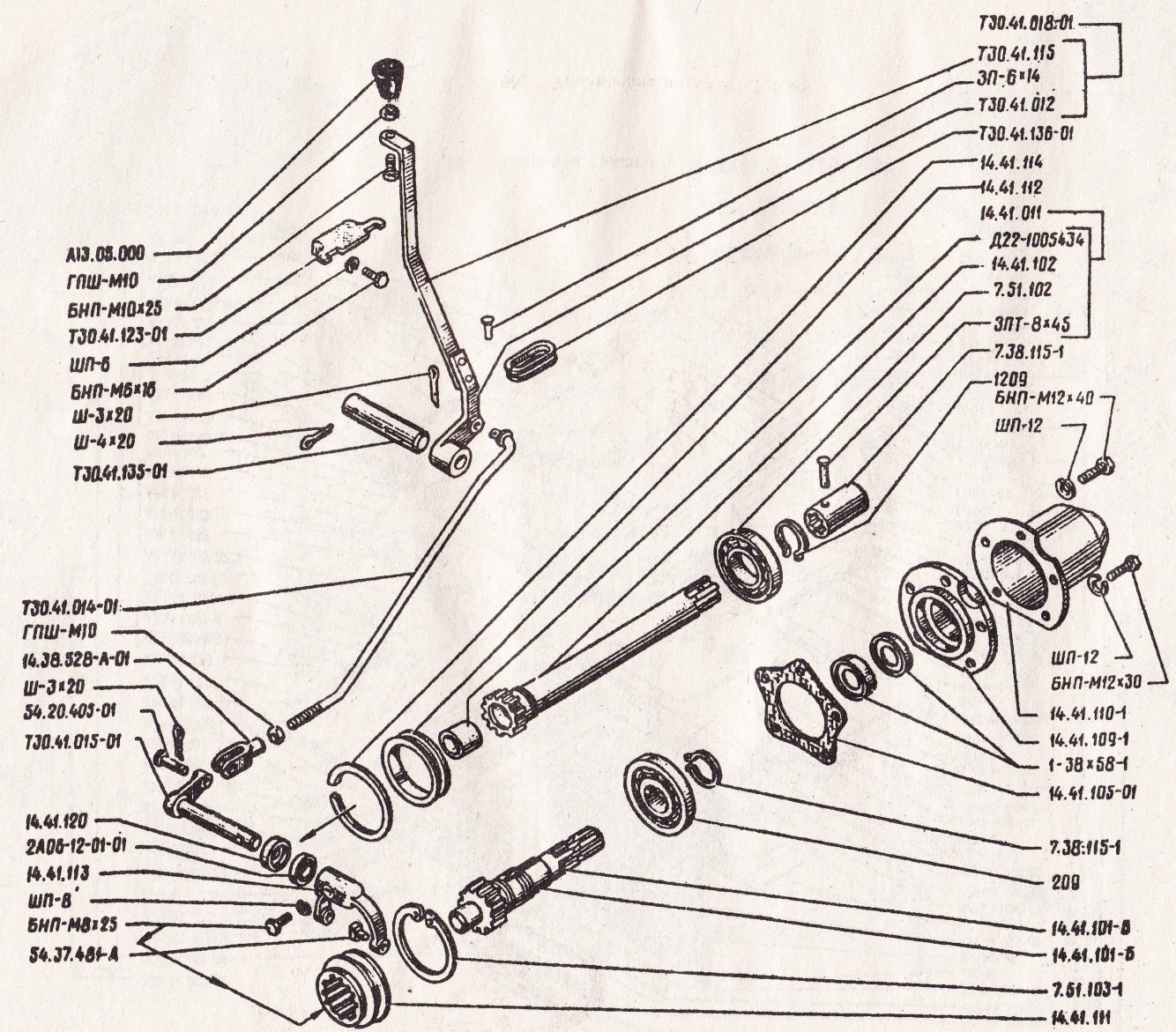

61. Вал отбора мощности Т30.41

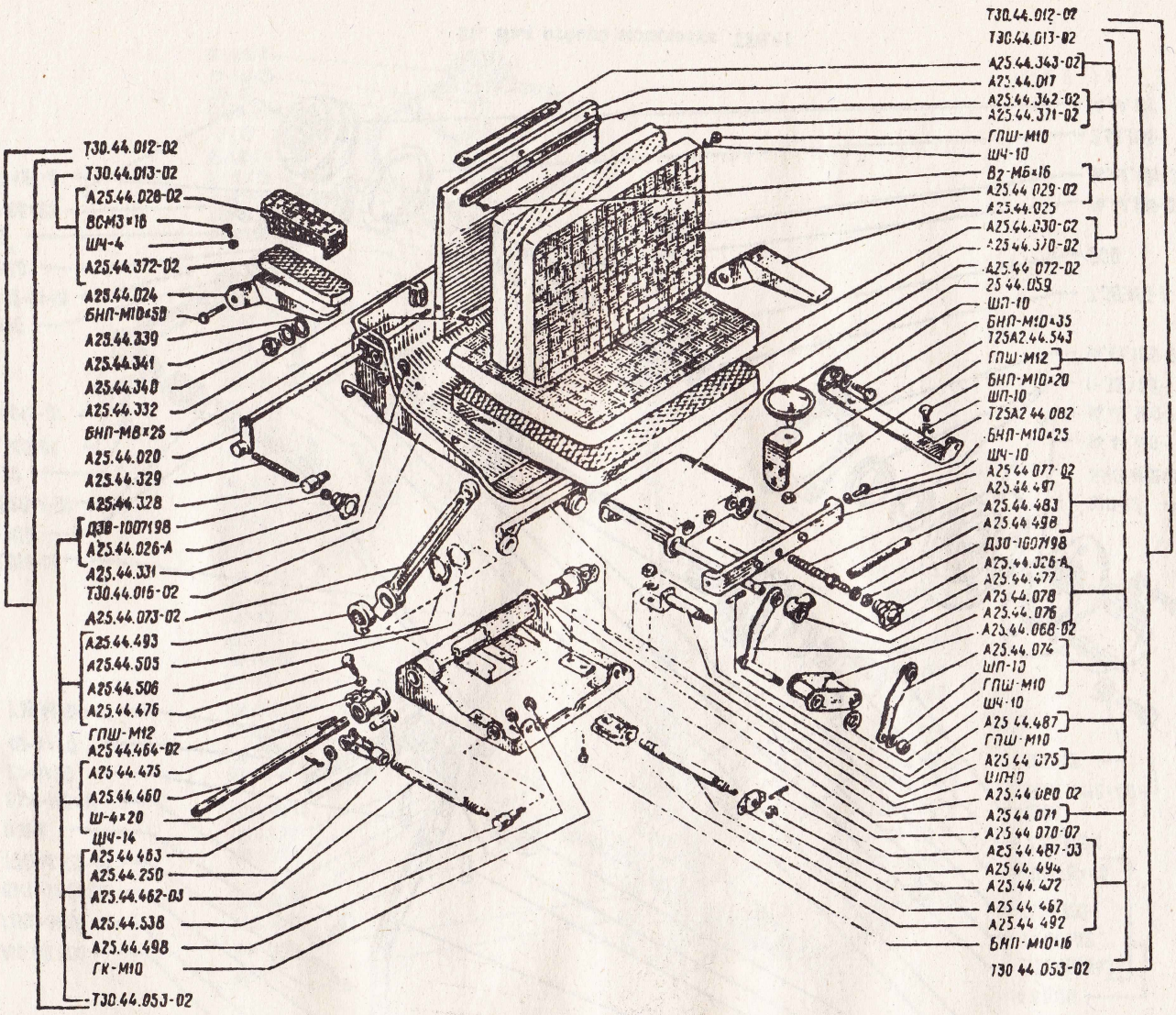

62. Установка сиденья Т30.44

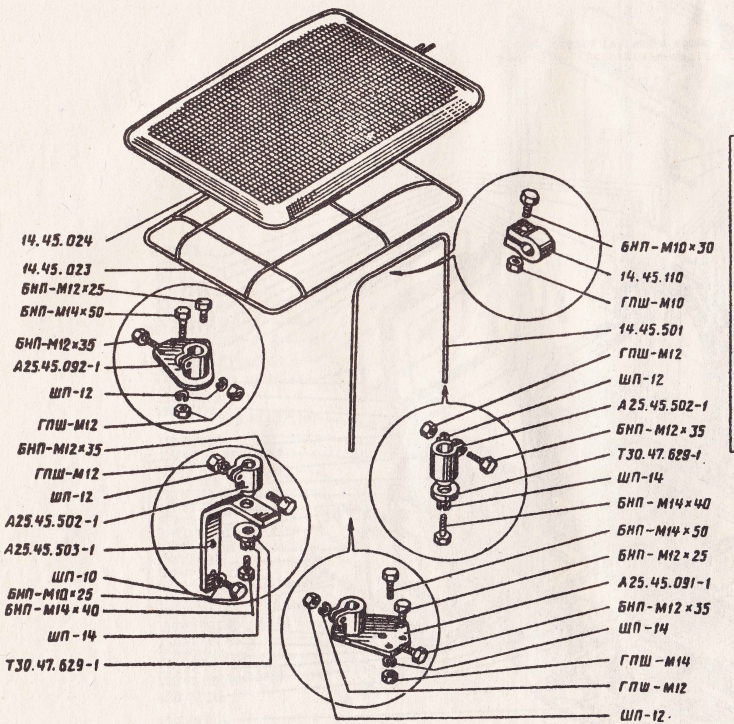

63. Тент А25.45

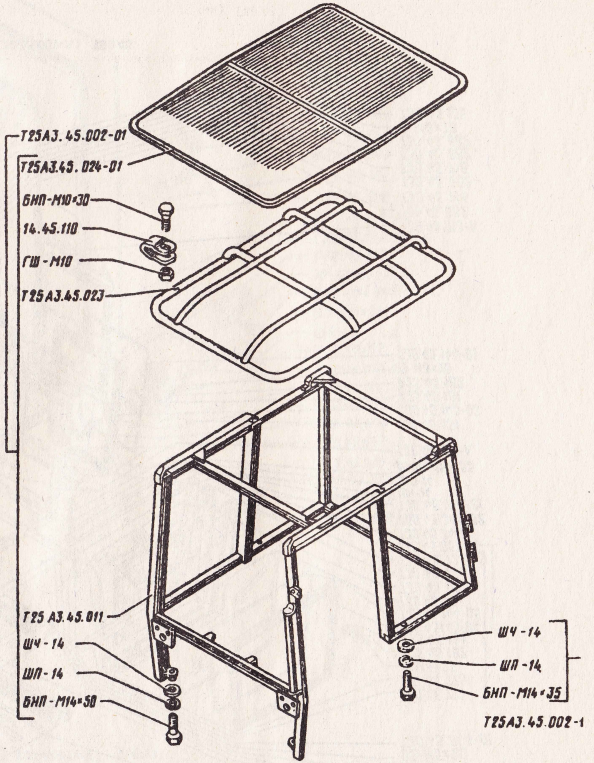

64. Каркас безопасности Т25А3.45

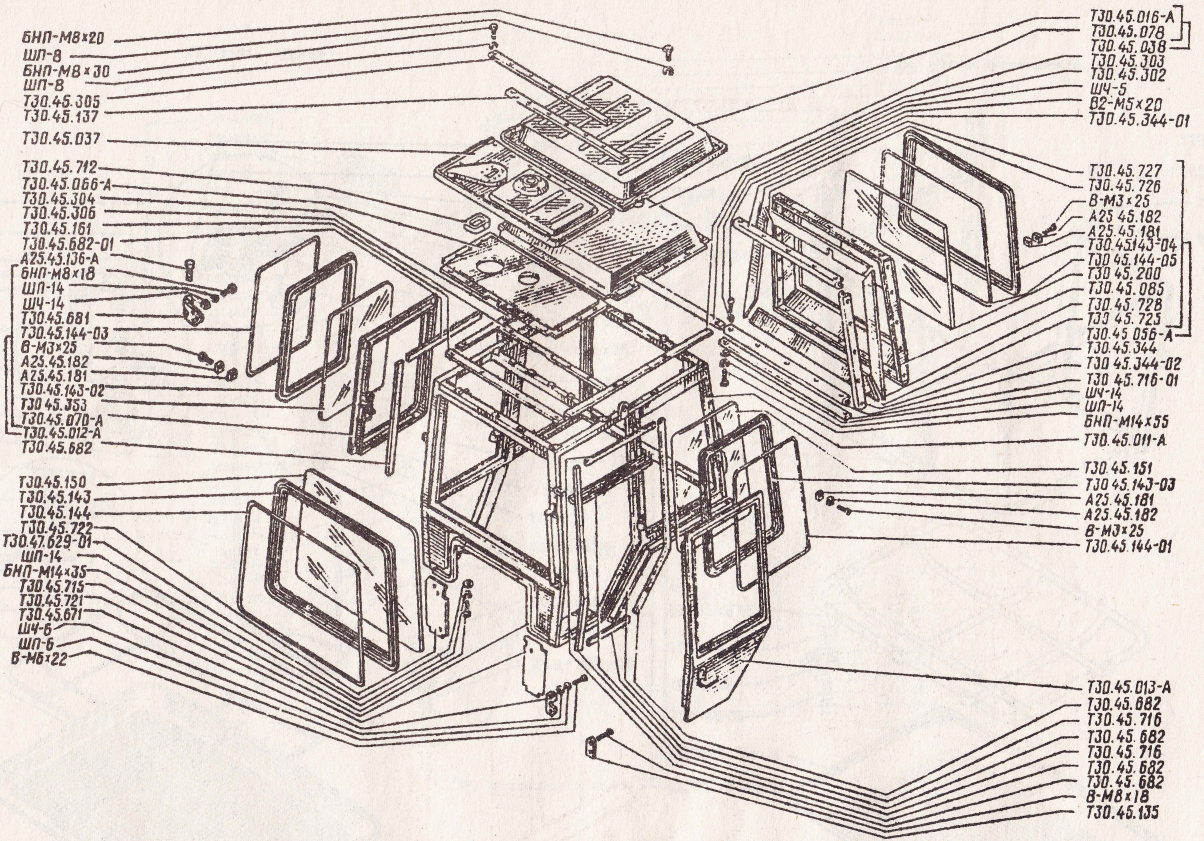

65. Кабина (кабина в сборе Т30.45.001-А) Т30.45

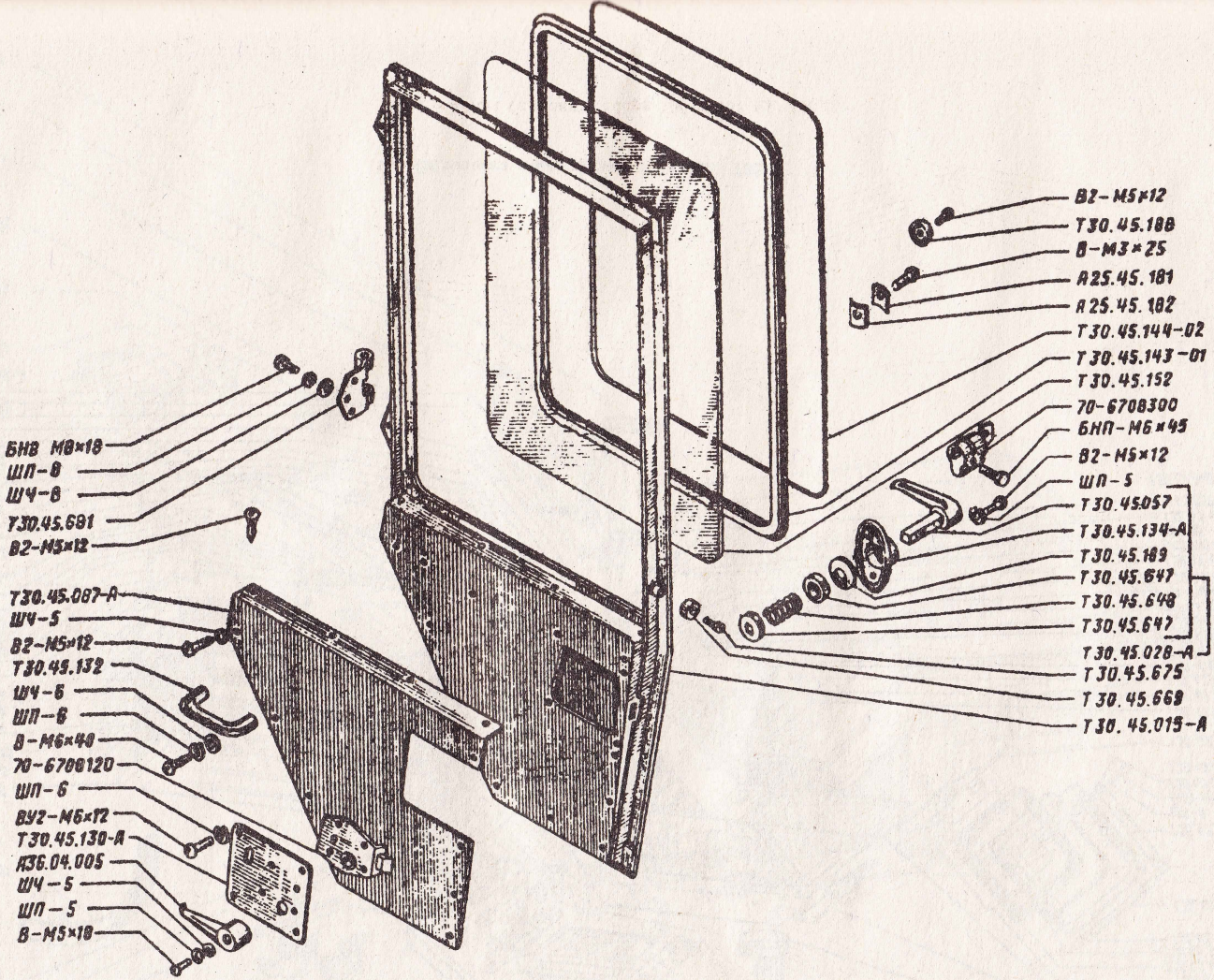

66. Кабина (дверь кабины Т30.45.013-А) Т30.45

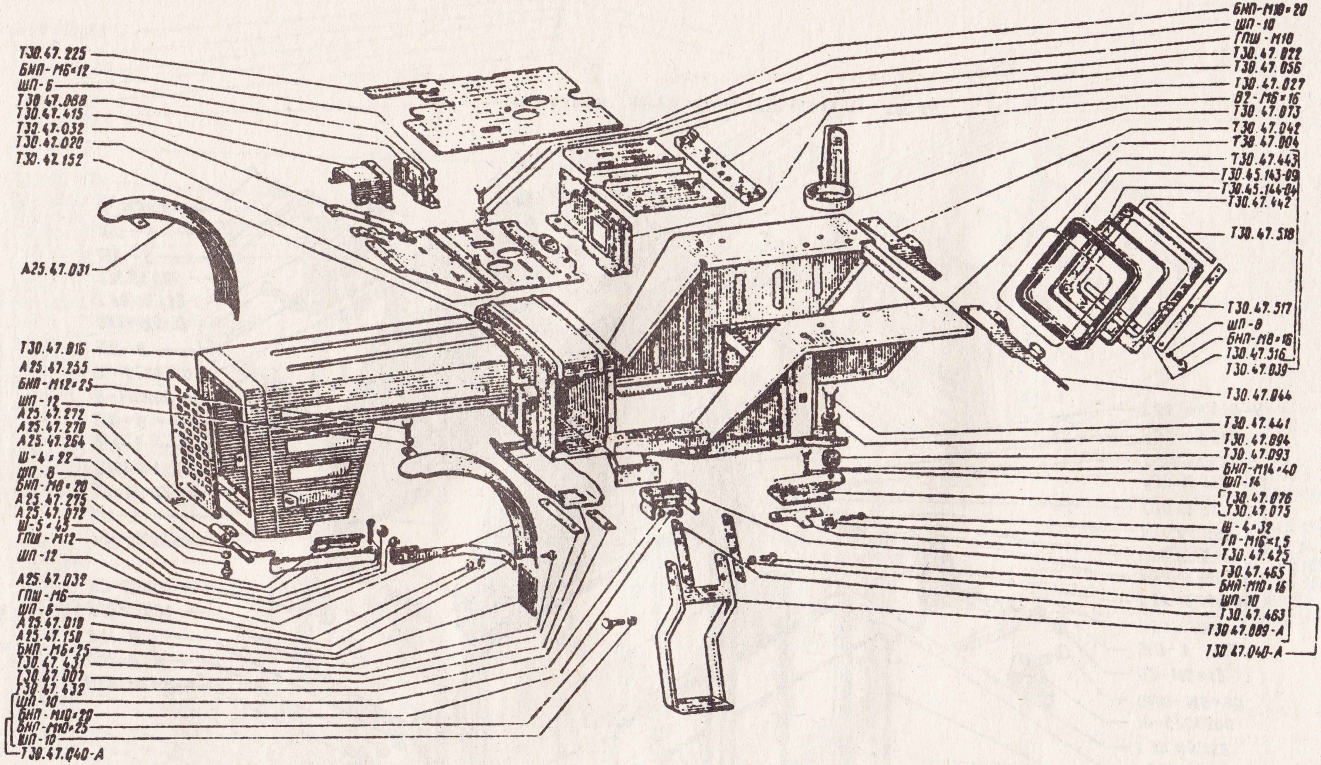

67. Облицовка и платформа трактора Т30.А7

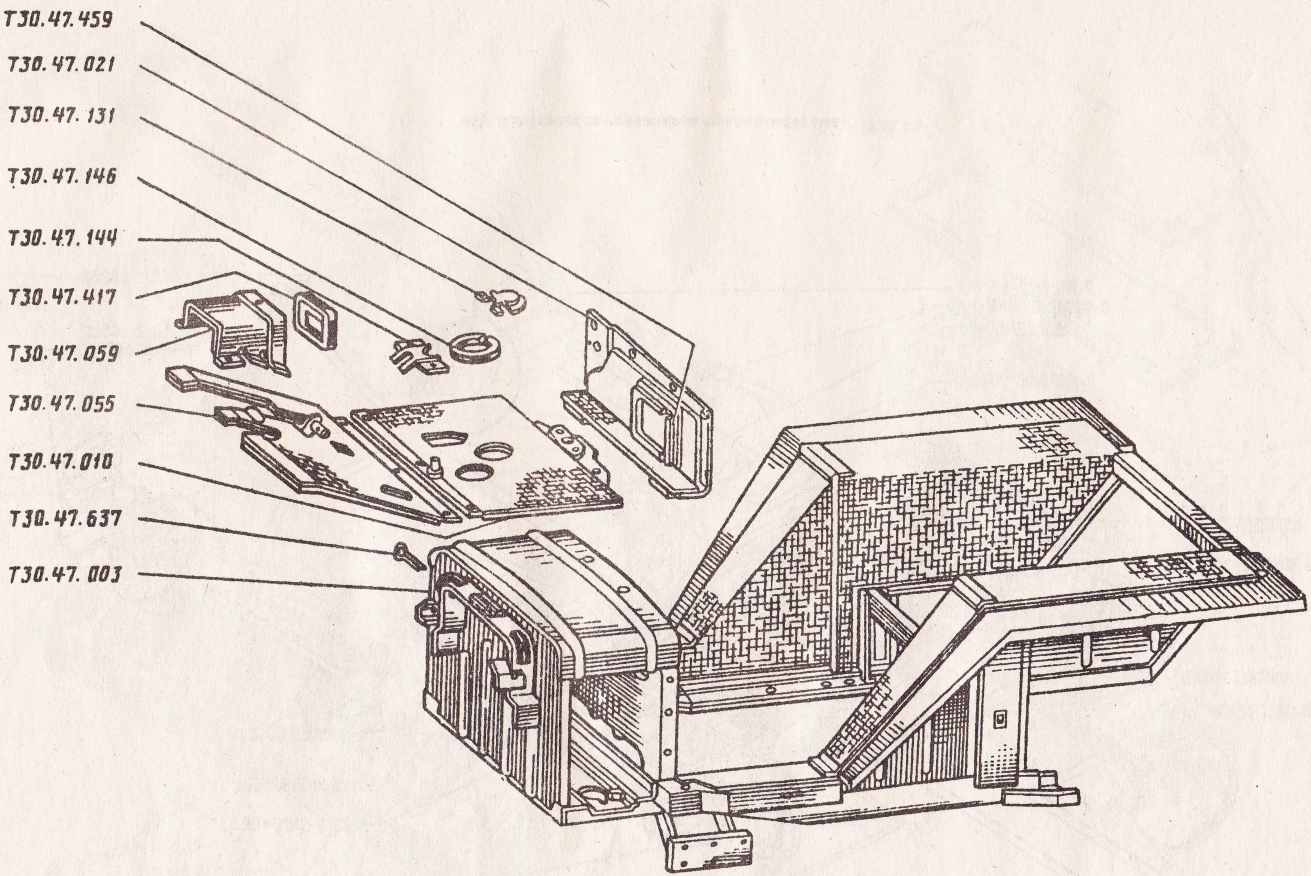

68. Облицовка и платформа трактора (платформа с покрытием в сборе) Т30.47

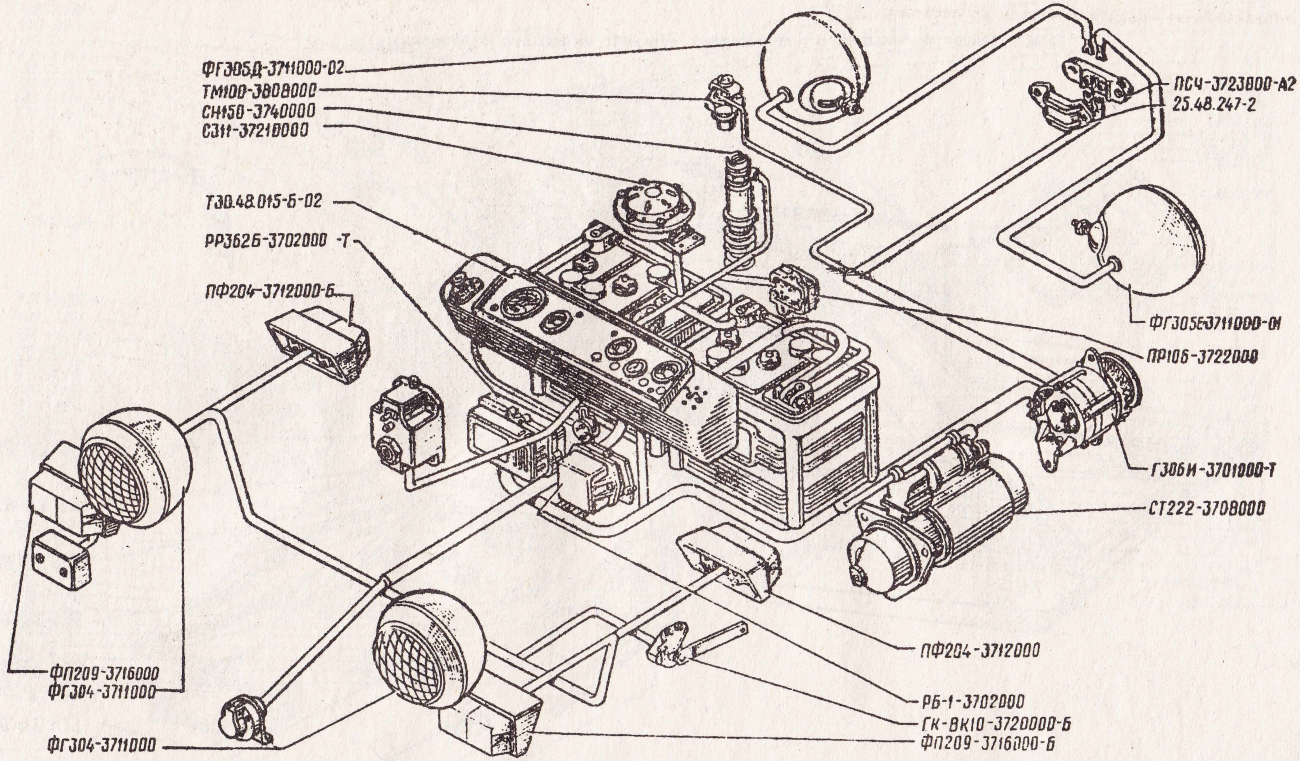

69. Электрооборудование и приборы (схема) Т30.48

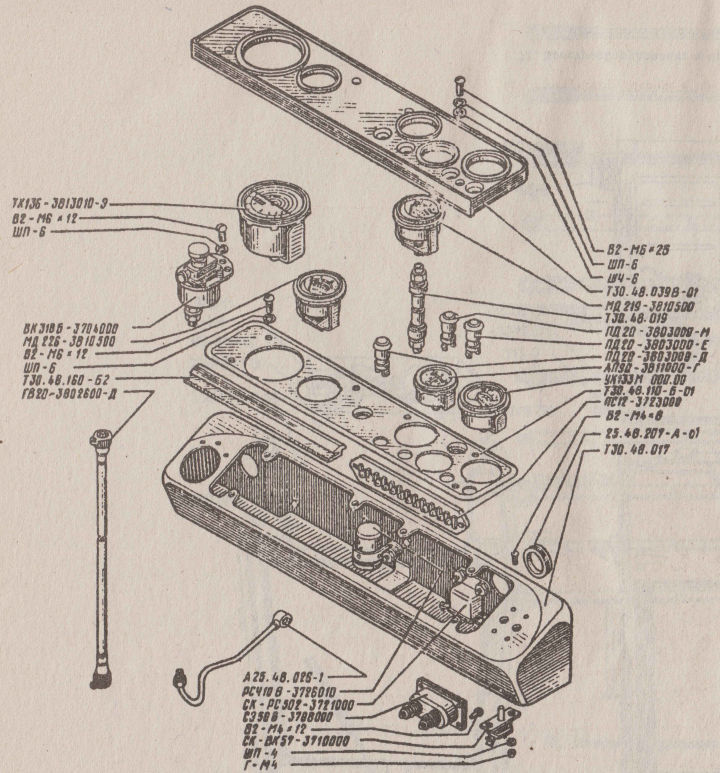

70. Электрооборудование и приборы (щиток приборов) Т30.48

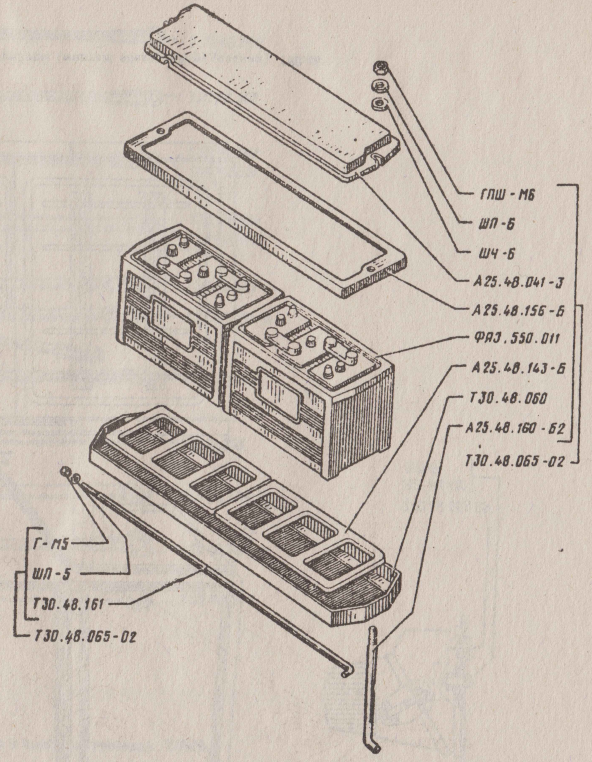

71. Электрооборудование и приборы (аккумуляторы) Т30.48

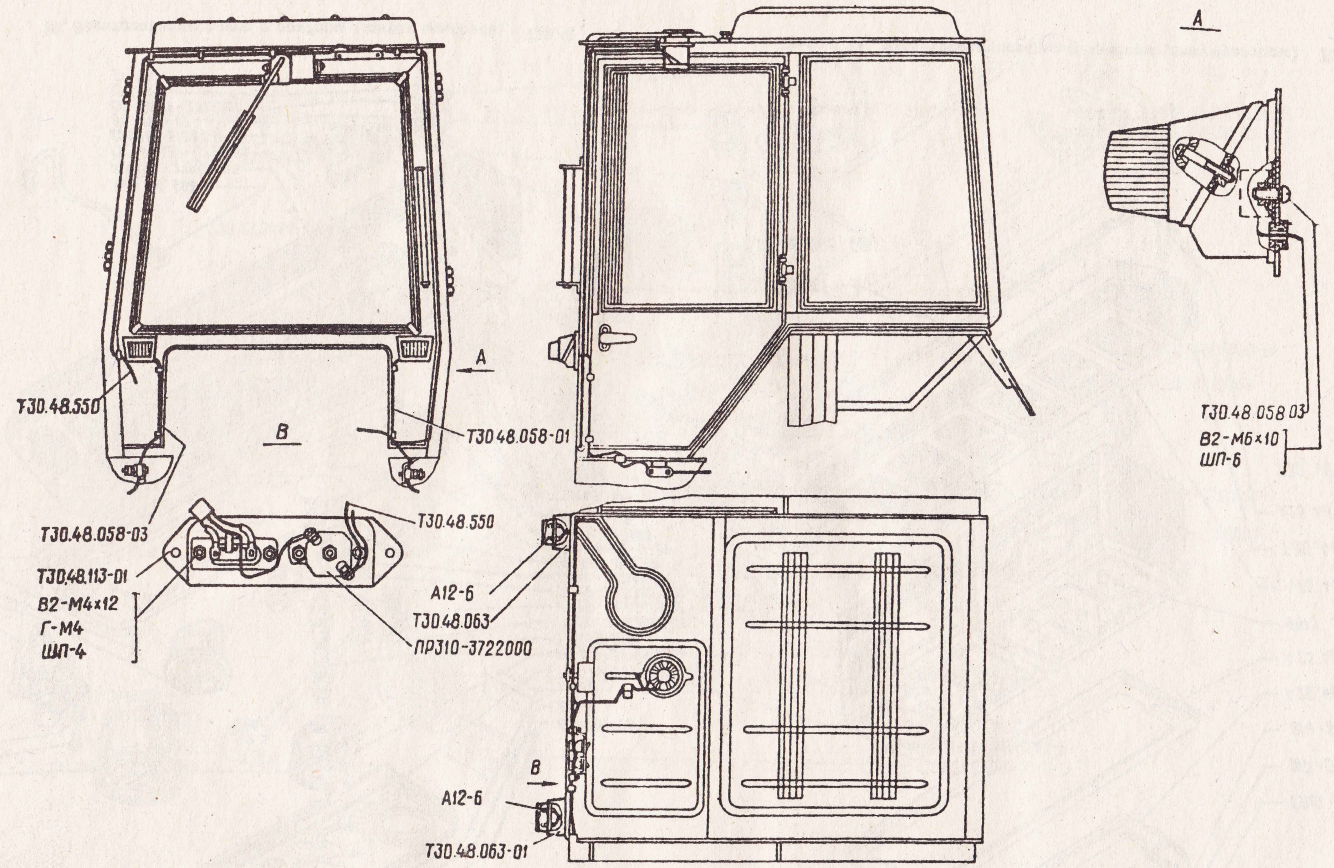
Т30.48.550
Т30.48.058-01
Т30.48.058-03
Т30.48.113-01
В2-М4х12
Г-М4
ШП-4
Т30.48.550
А12-6
Т30.48.063
ПР310-3722000
А12-6
Т30.48.063-01
А
В
В
А
Т30.48.058.03
В2-М6х10
ШП-6

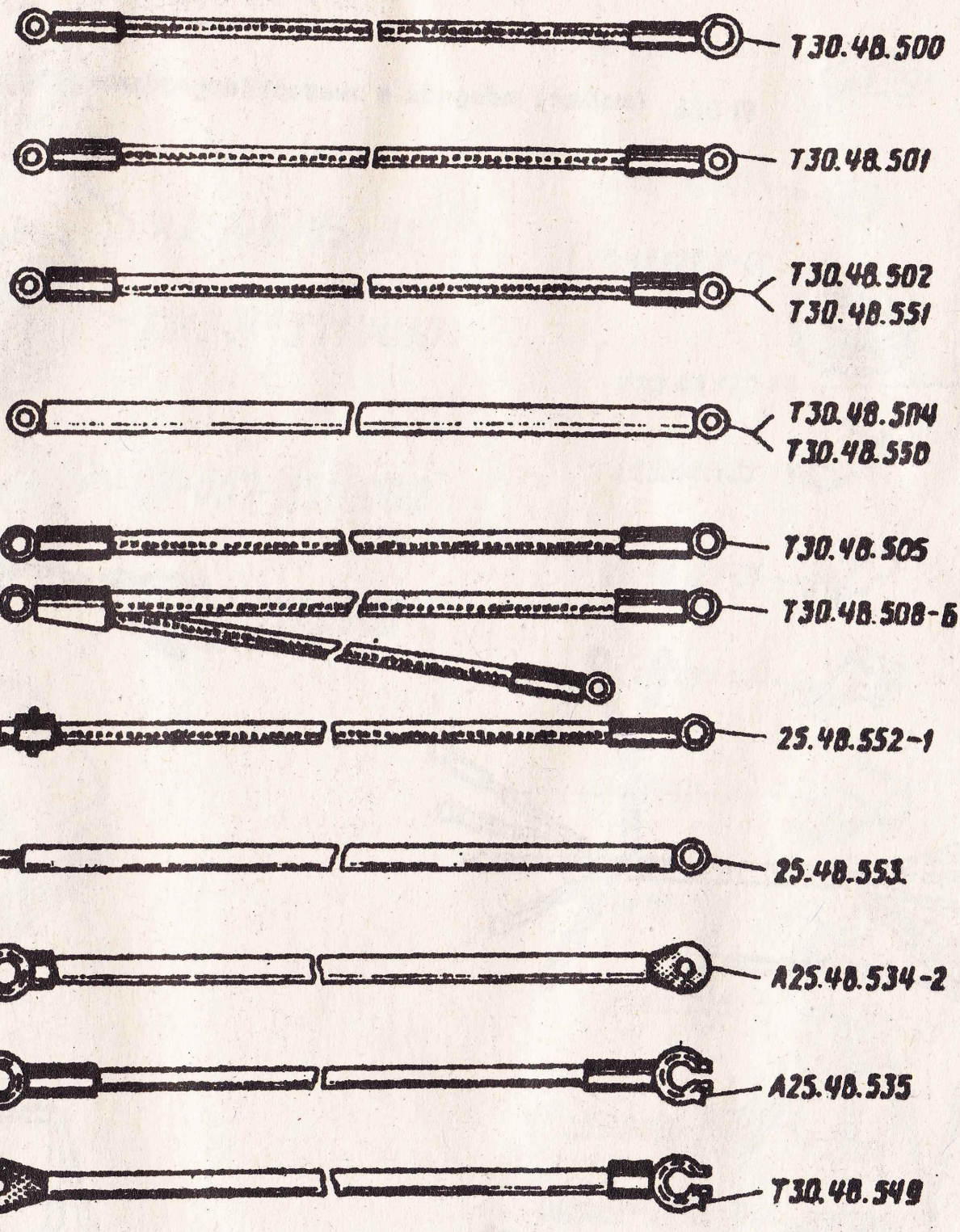
Т30.48.500
Т30.48.501
Т30.48.502
Т30.48.551
Т30.48.504
Т30.48.550
Т30.48.505
Т30.48.508-Б
25.48.552-1
25.48.553
А25.48.534-2
А25.48.535
Т30.48.549

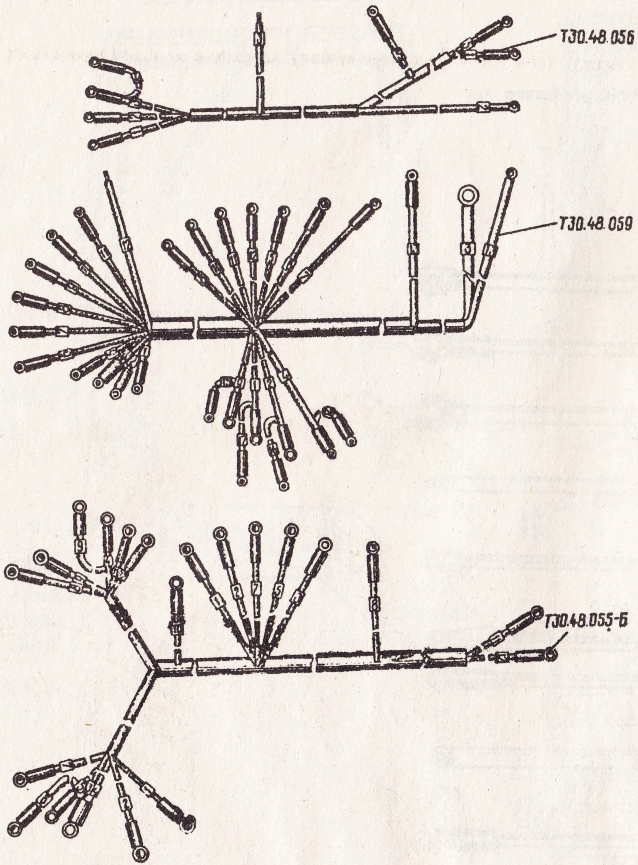
Т30.48.056
Т30.48.059
Т30.48.055-Б

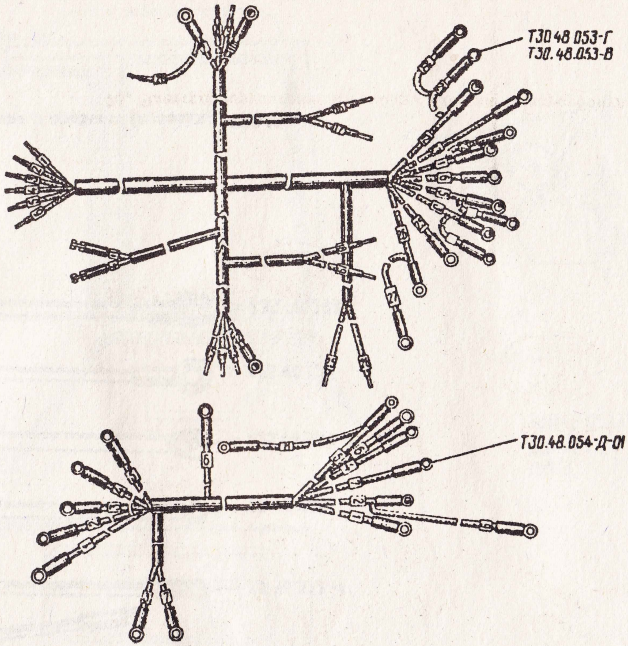
Т30.48.053-Г
Т30.48.053-В
Т30.48.054-Д-01

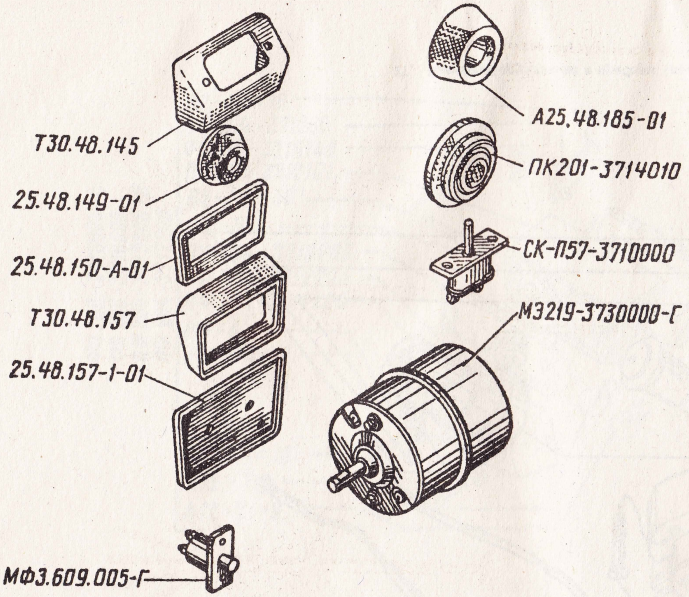

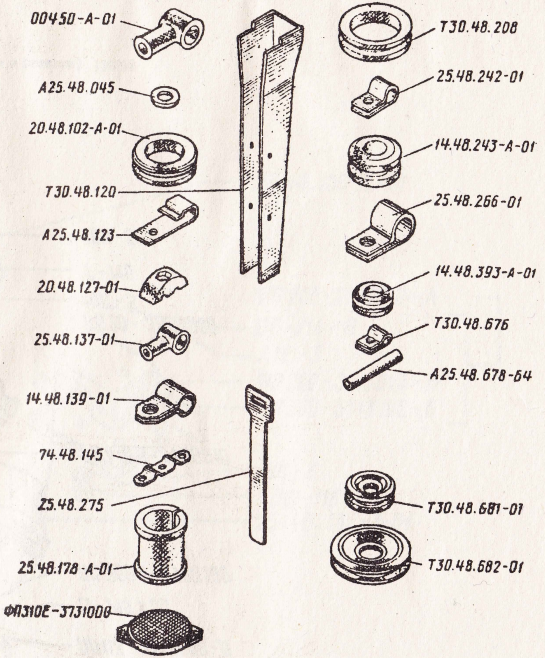

76. Электрооборудование и приборы (детали электрооборудования) Т30.48

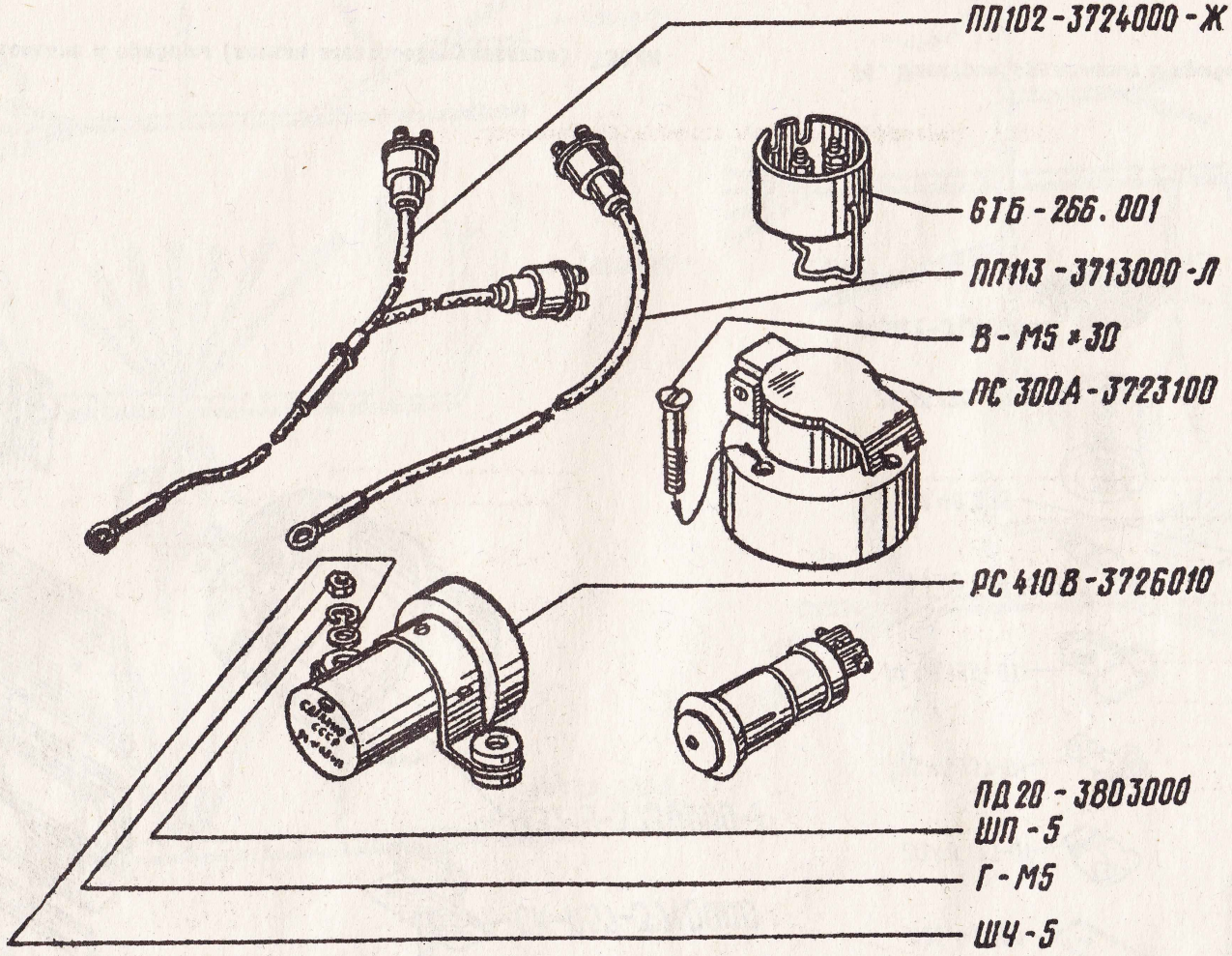
ПП102-3724000-Ж
6ТБ-266.001
ПП113-3713000-Л
В-М5×30
ПС 300А-3723100
РС 410В-3726010
ПД 20-3803000
ШП-5
Г-М5
Ш4-5

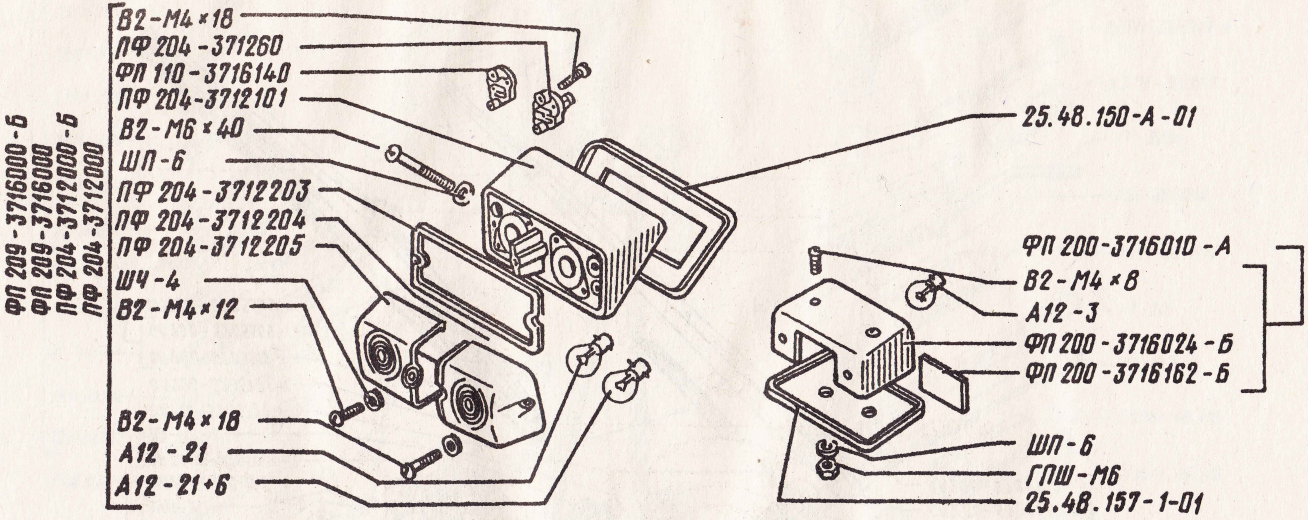
ФП 209-3716000-Б
ФП 209-3716000
ПФ 204-3712000-Б
ПФ 204-3712000
В2-М4×18
ПФ 204-371260
ФП 110-3716140
ПФ 204-3712101
В2-М6×40
ШП-6
ПФ 204-3712203
ПФ 204-3712204
ПФ 204-3712205
Ш4-4
В2-М4×12
В2-М4×18
А12-21
А12-21-6
25.48.150-А-01
ФП 200-3716010-А
В2-М4×8
А12-3
ФП 200-3716024-Б
ФП 200-3716162-Б
ШП-6
ГПШ-М6
25.48.157-1-01

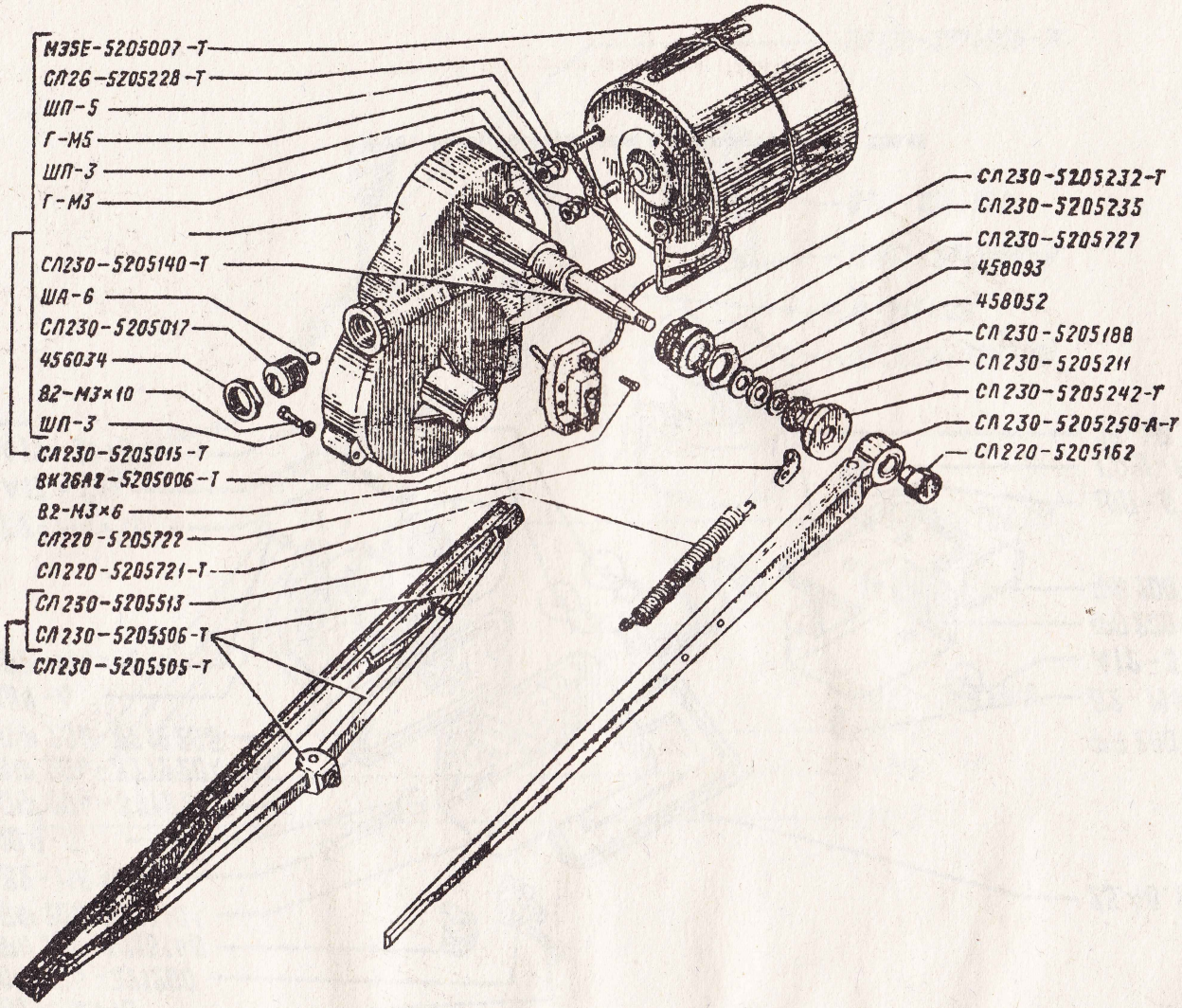
М35Е-5205007-Т
СЛ26-5205228-Т
ШП-5
Г-М5
ШП-3
Г-М3
СЛ230-5205140-Т
ША-6
СЛ230-5205017
456034
В2-М3×10
ШП-3
СЛ230-5205015-Т
ВК26А1-5205006-Т
В2-М3×6
СЛ220-5205722
СЛ220-5205721-Т
СЛ230-5205513
СЛ230-5205506-Т
СЛ230-5205505-Т
СЛ230-5205232-Т
СЛ230-5205235
СЛ230-5205727
458093
458052
СЛ230-5205188
СЛ230-5205211
СЛ230-5205242-Т
СЛ230-5205250-А-Т
СЛ220-5205162

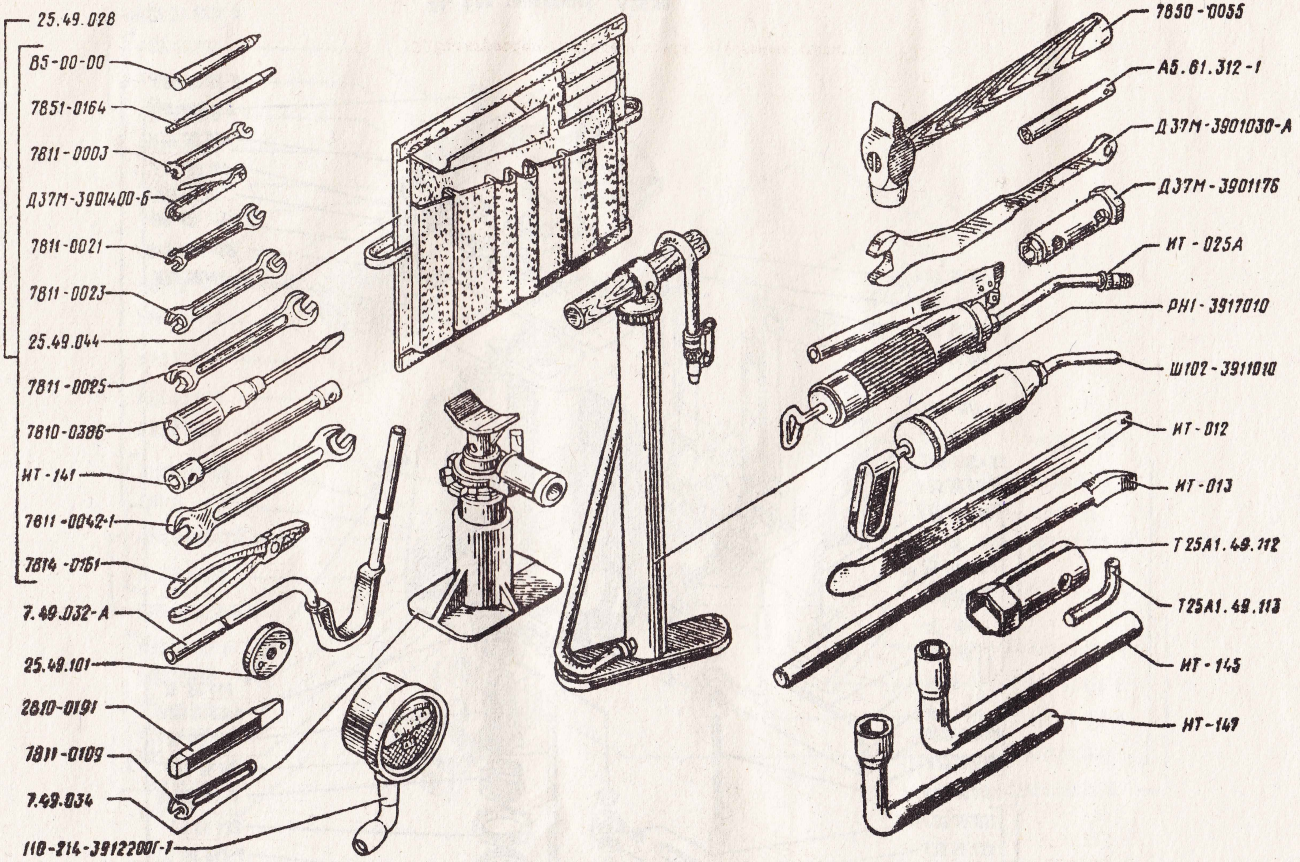

80. Инструмент шоферский Т25А1.49

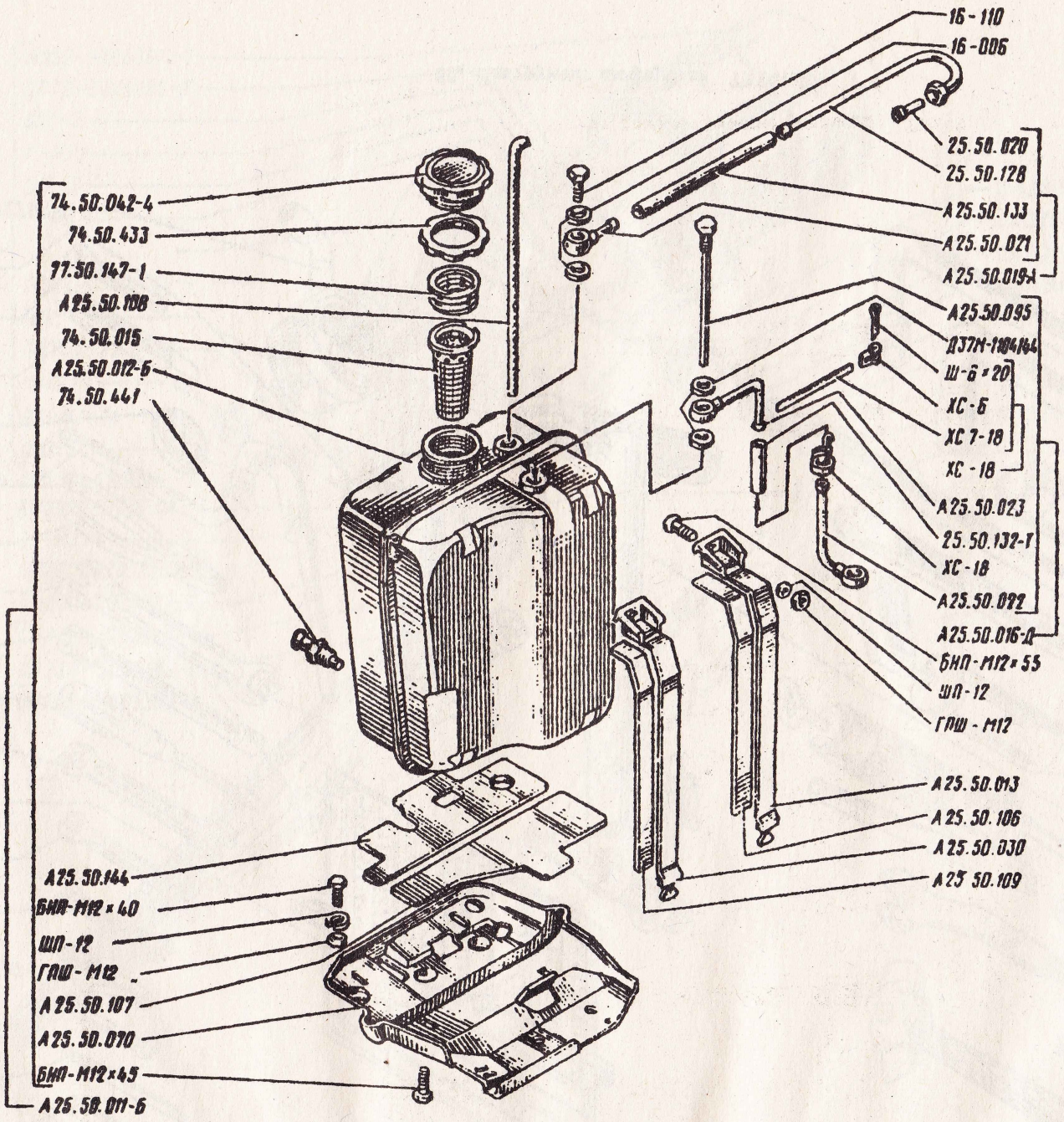

81. Бак топливный А25.50

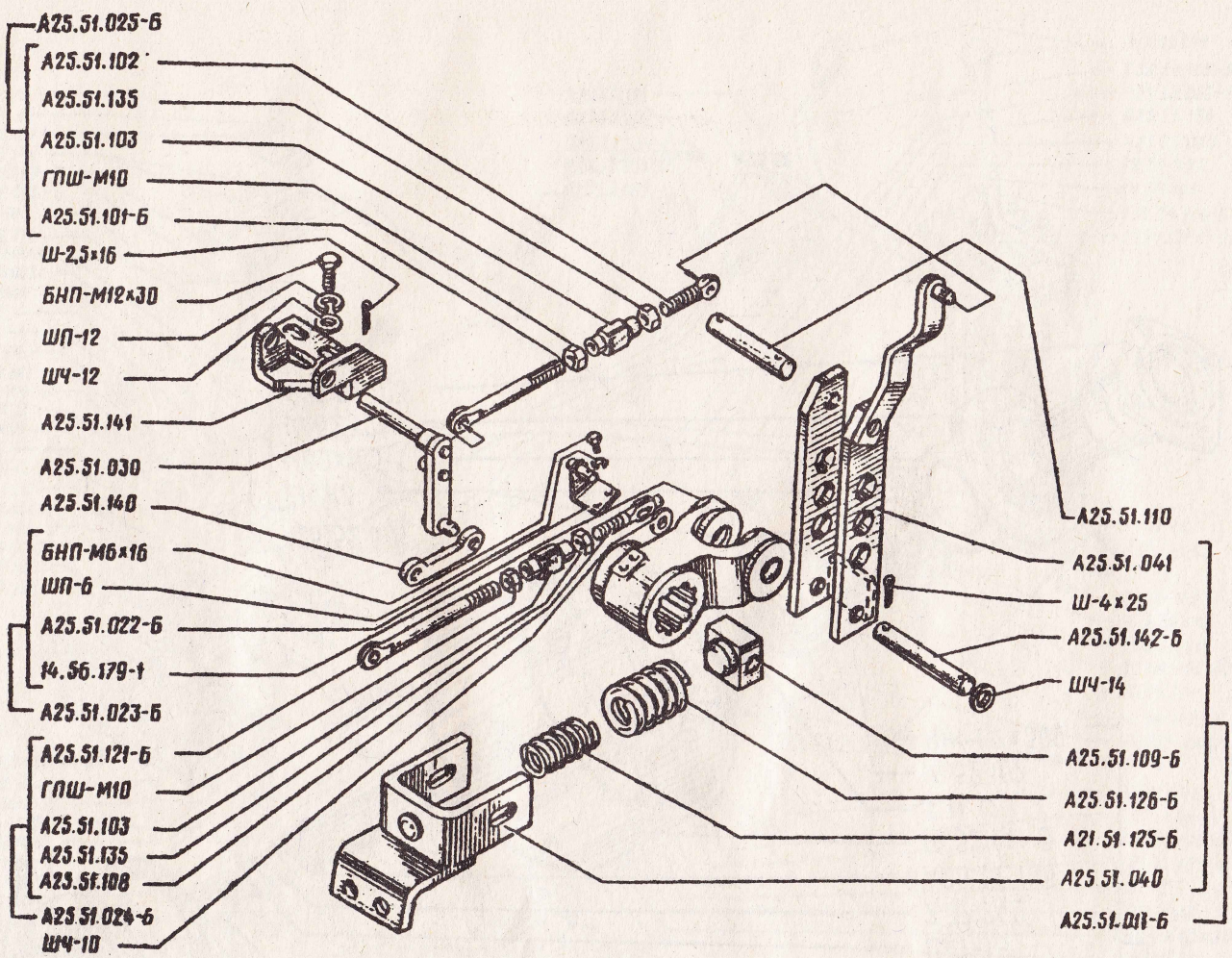

82. Датчики силовой и позиционный А25.51

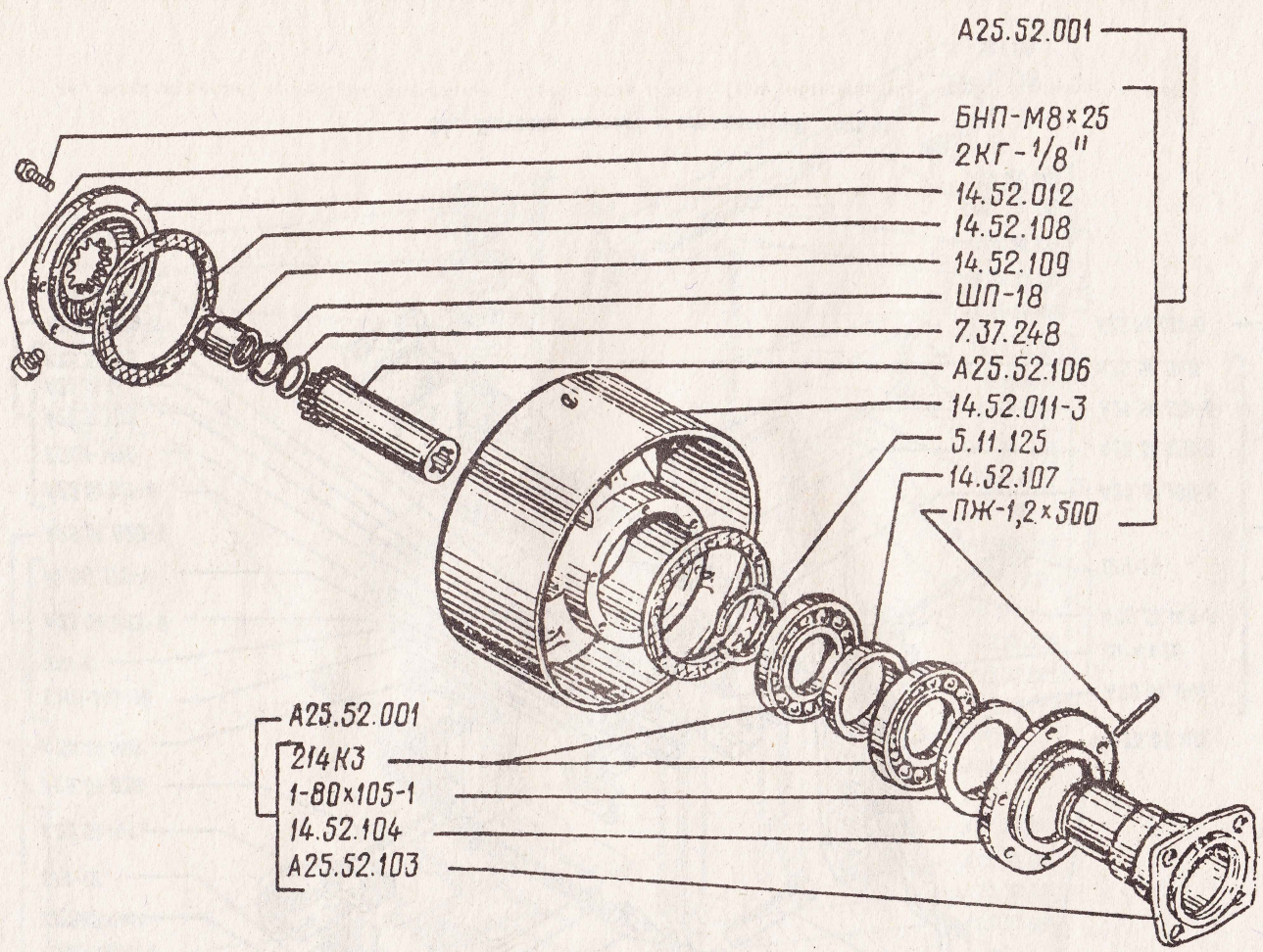

83. Шкив A25.52

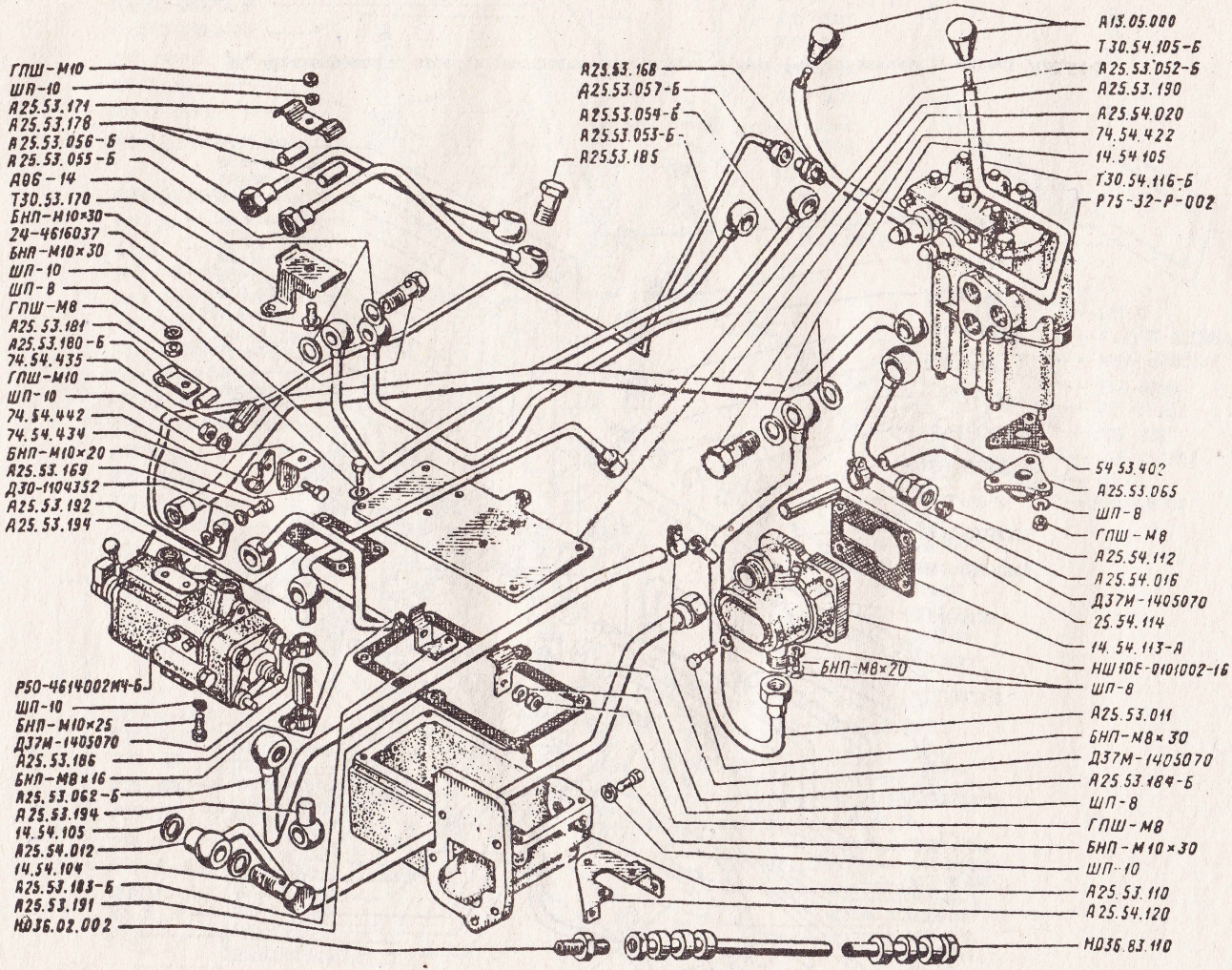

84. Маслопроводы, насос, распределитель и регулятор Р50-Б (для позиционного регулирования) А25.53

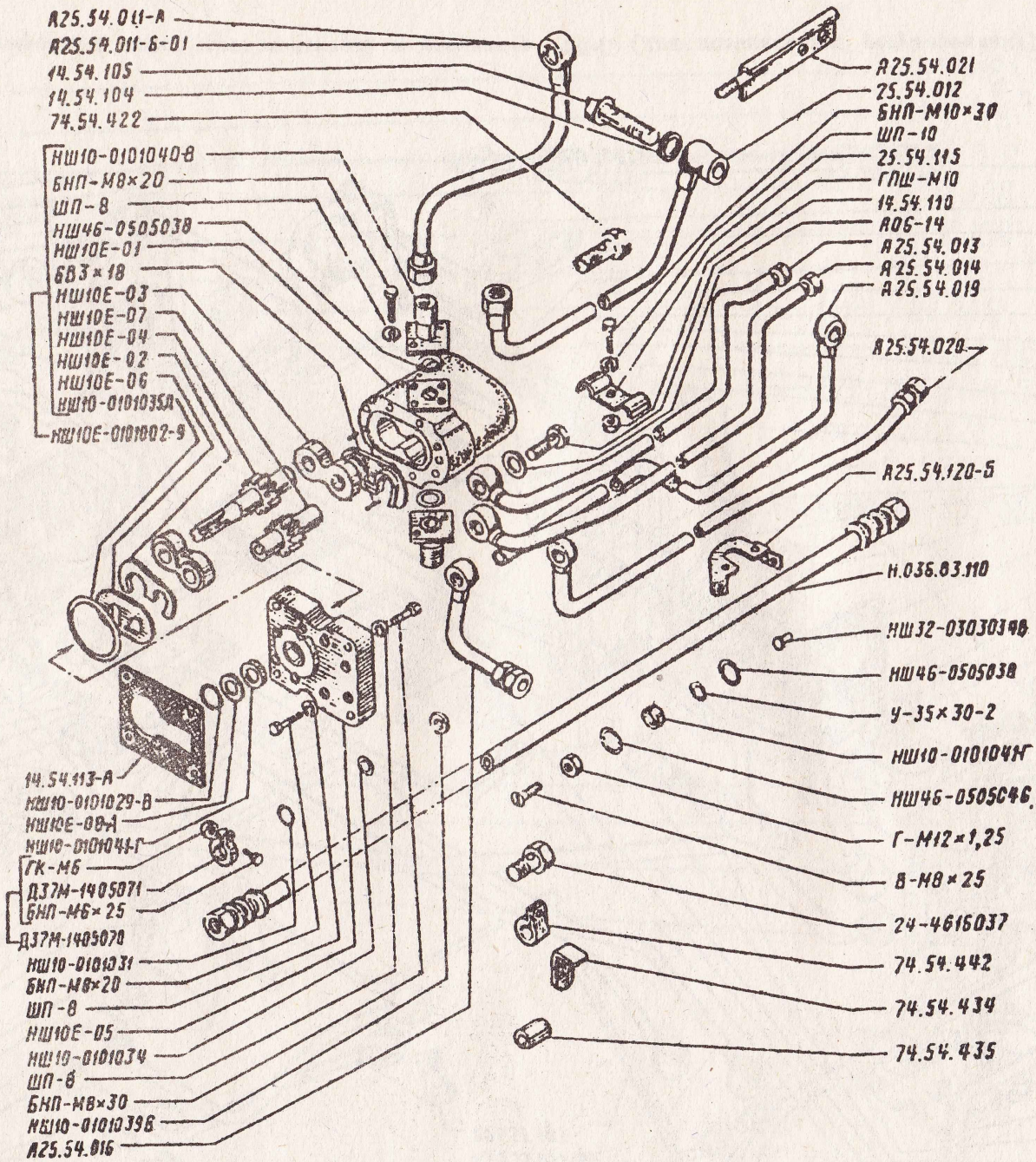

85. Маслопроводы, насос и распределитель гидросистемы (маслопроводы и насос) А25.54-2

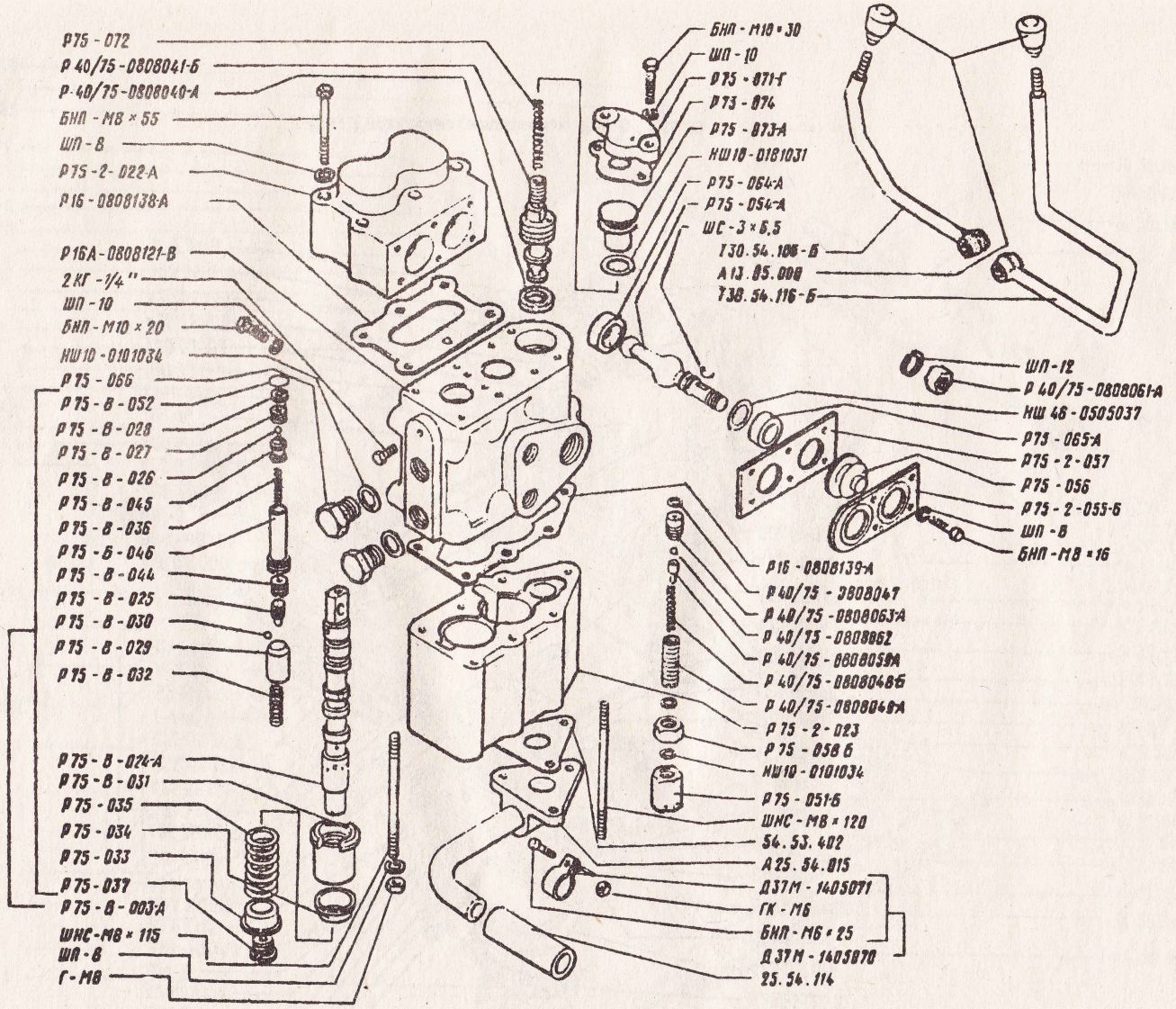

86. Маслопроводы, насос и распределитель гидросистемы (распределитель в сборе Р75-22-001) А25.54-2

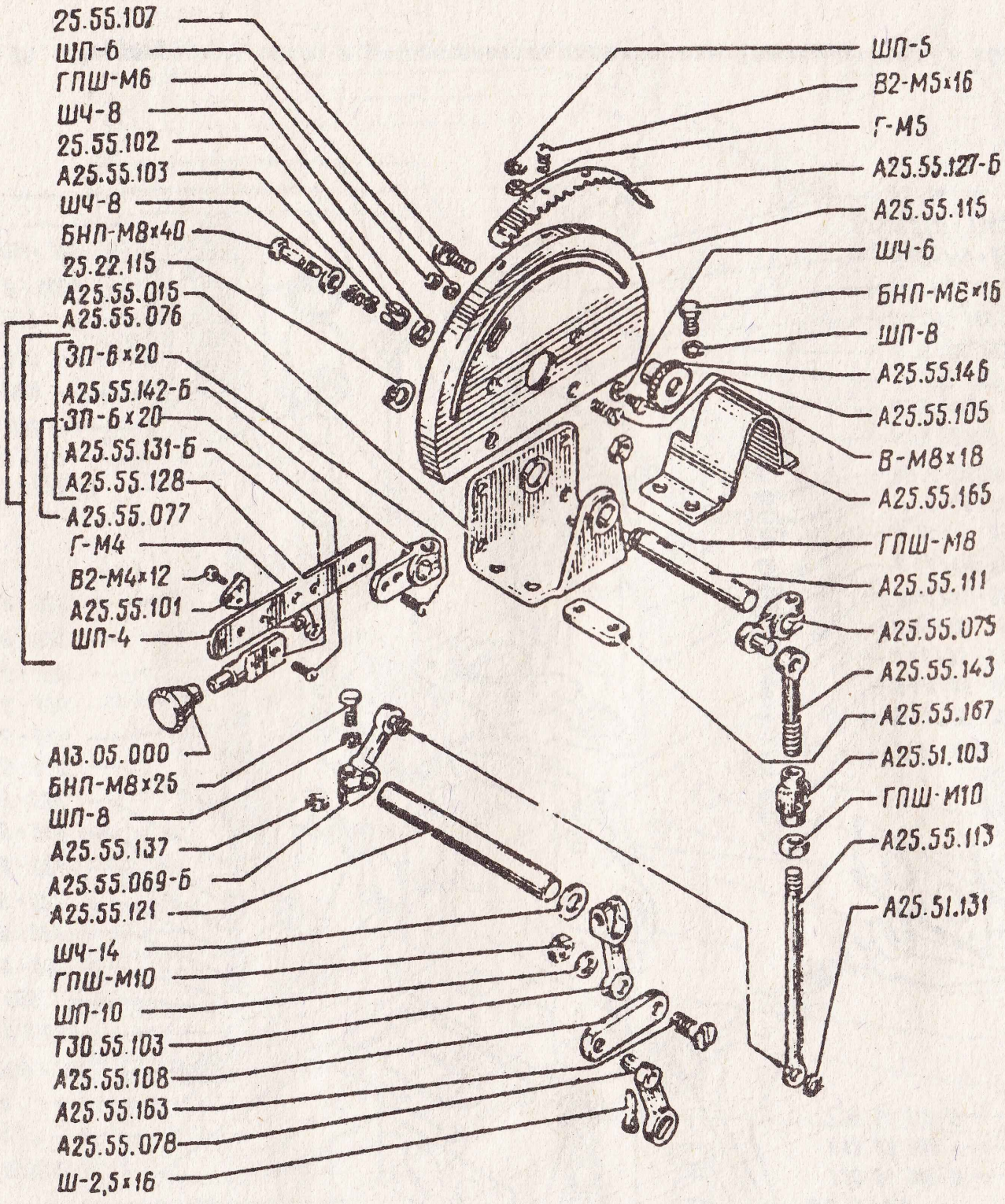

87. Управление регулятором Р50-Б. А25.55

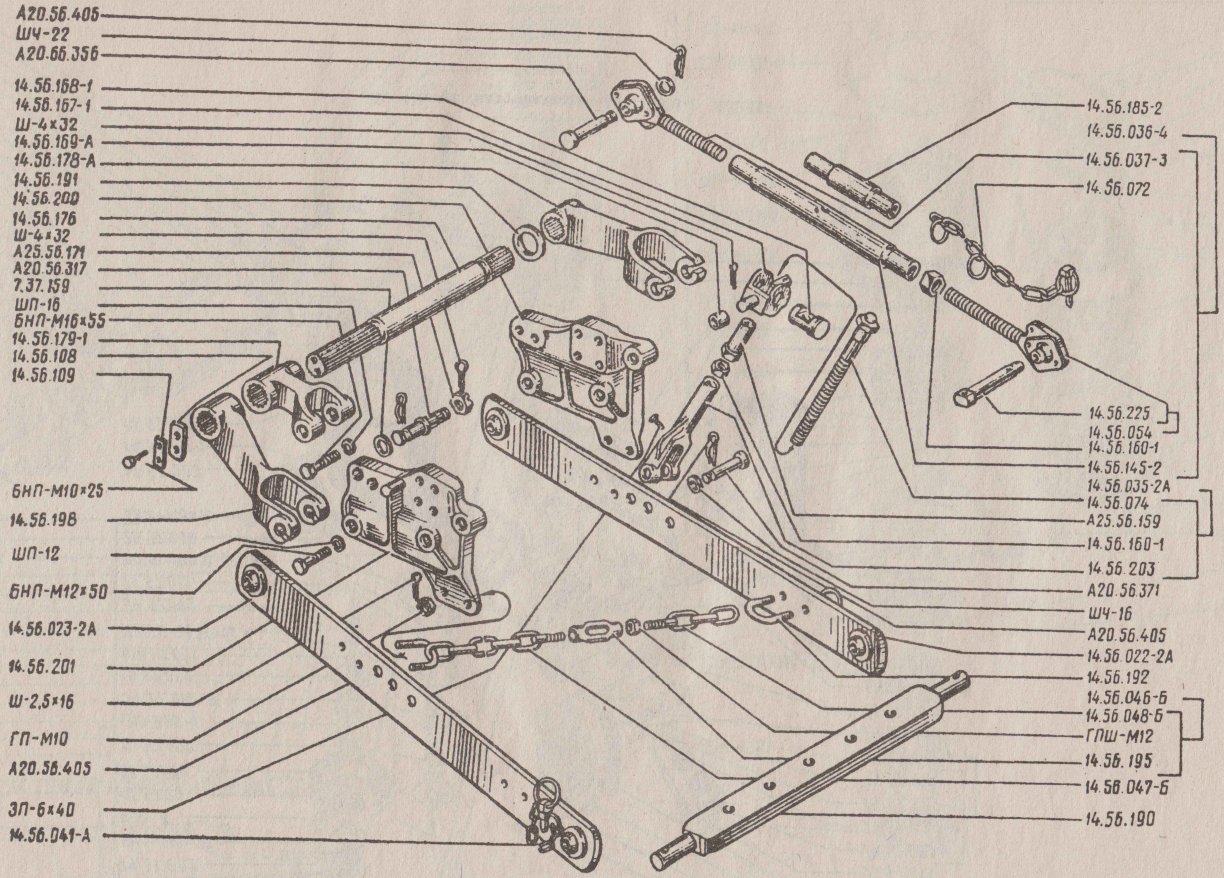

88. Устройство заднее навесное 14.56

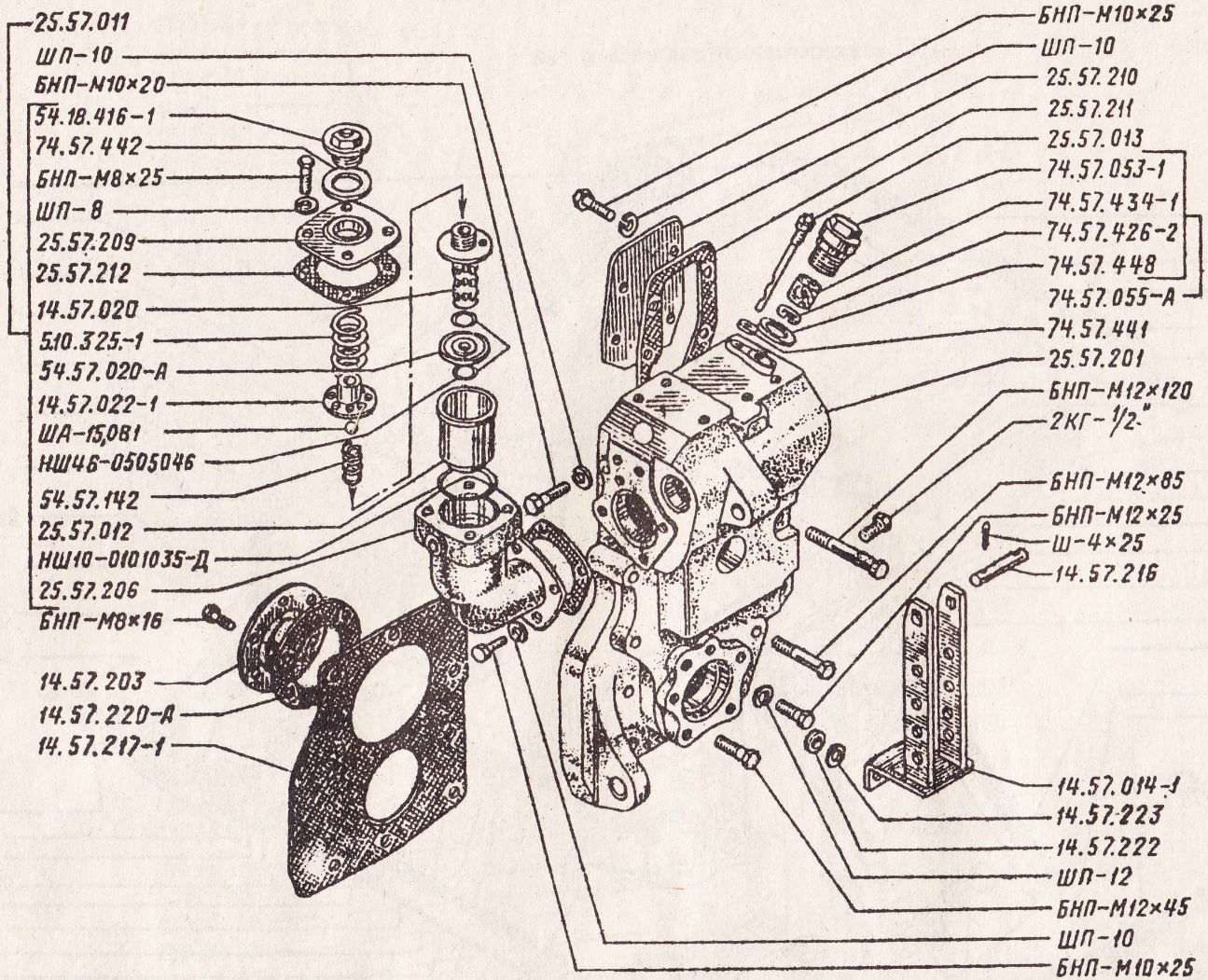

89. Корпус гидромеханизма А25.57.001-1 А25.57.

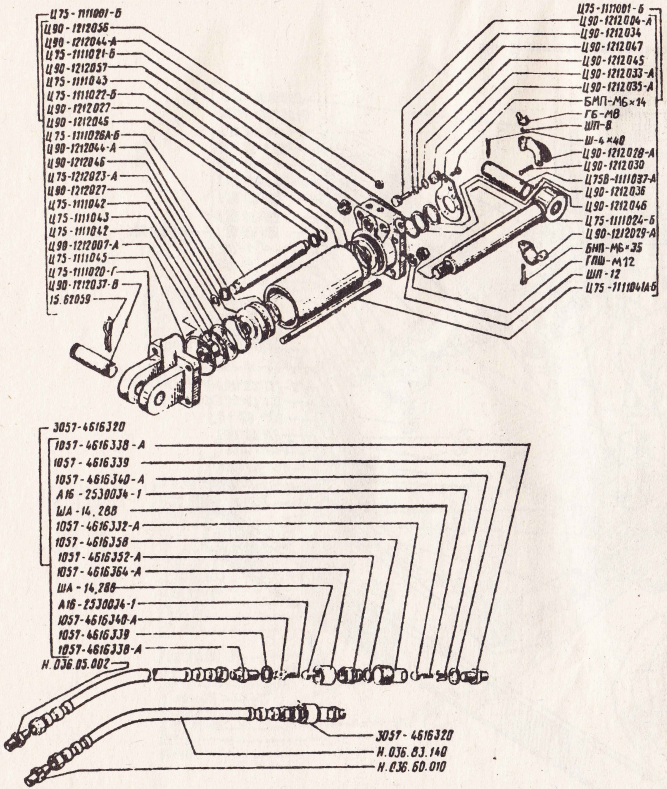

90. Цилиндр со шлангами в сборе 14.59

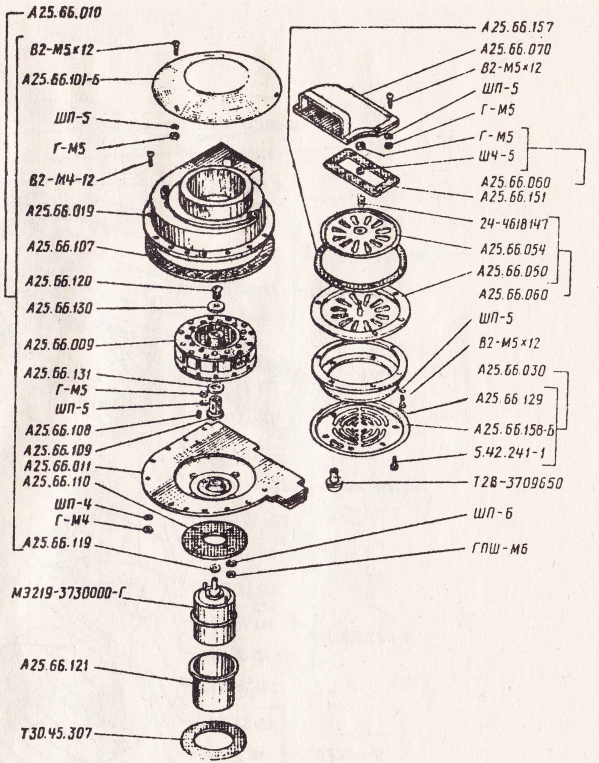

91. Вентиляция кабины А25.66

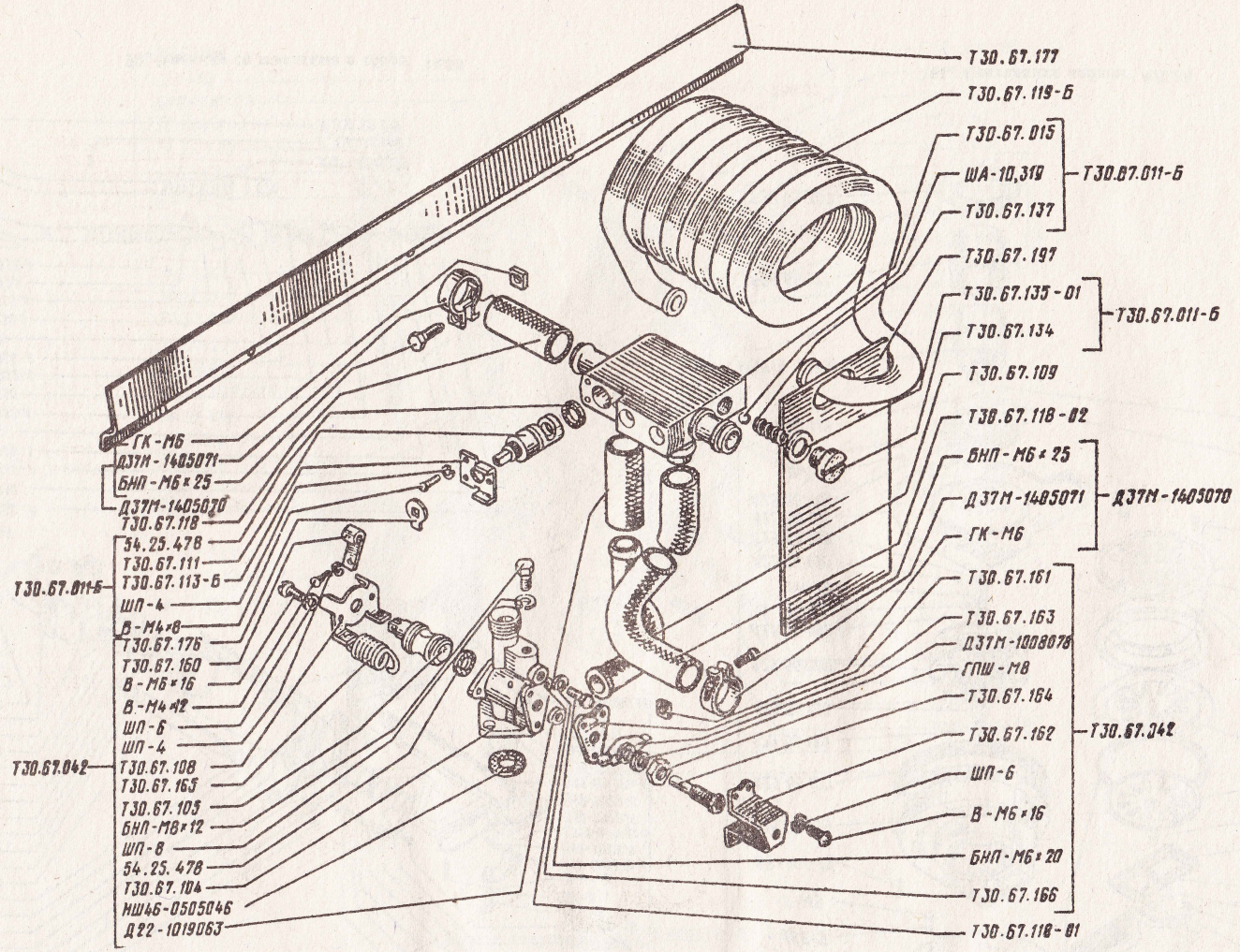

92. Отопитель (дроссельное устройство) Т30.67

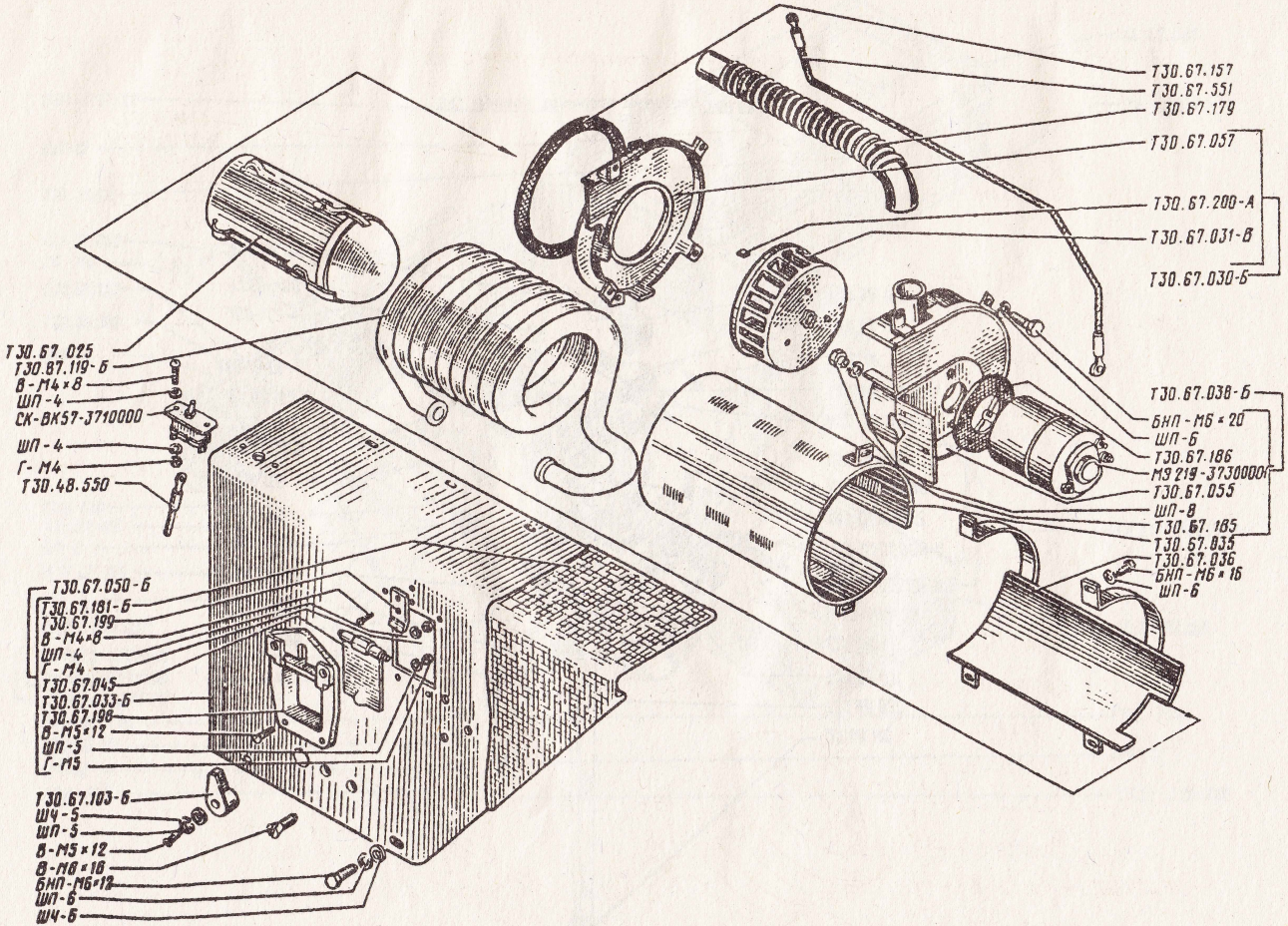

93. Отопитель (вентилятор) Т30.67

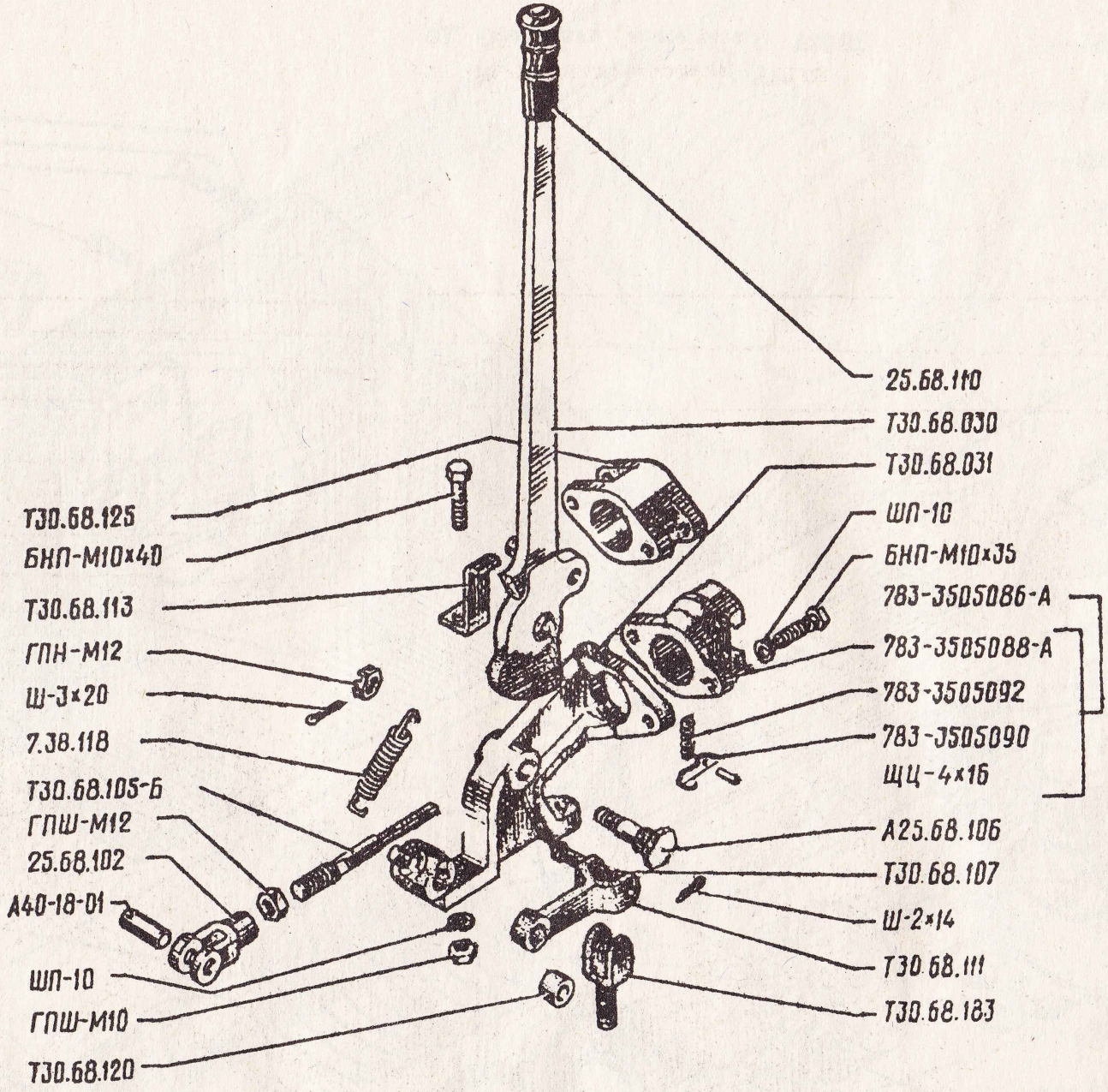

94. Привод тормозов прицепа Т30.68

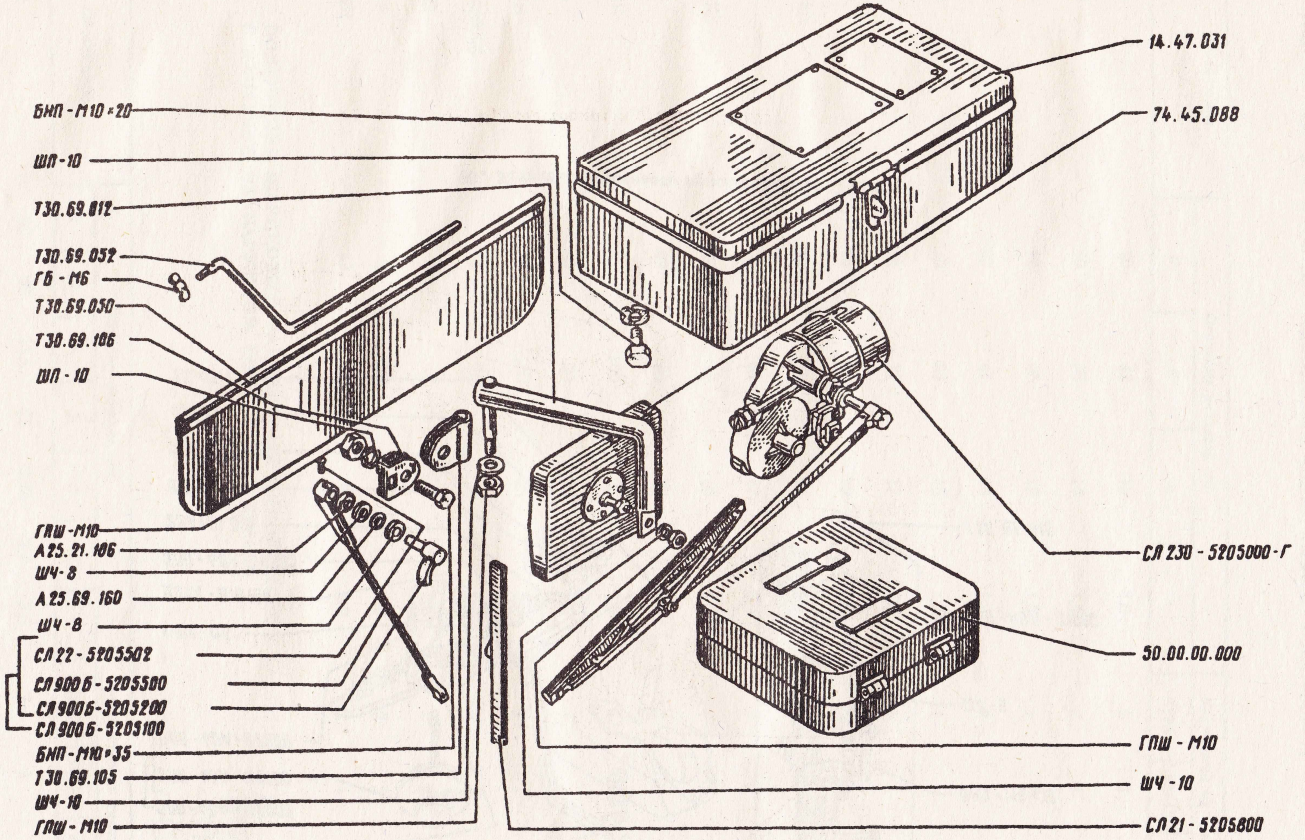

95. Оборудование кабины Т30.69

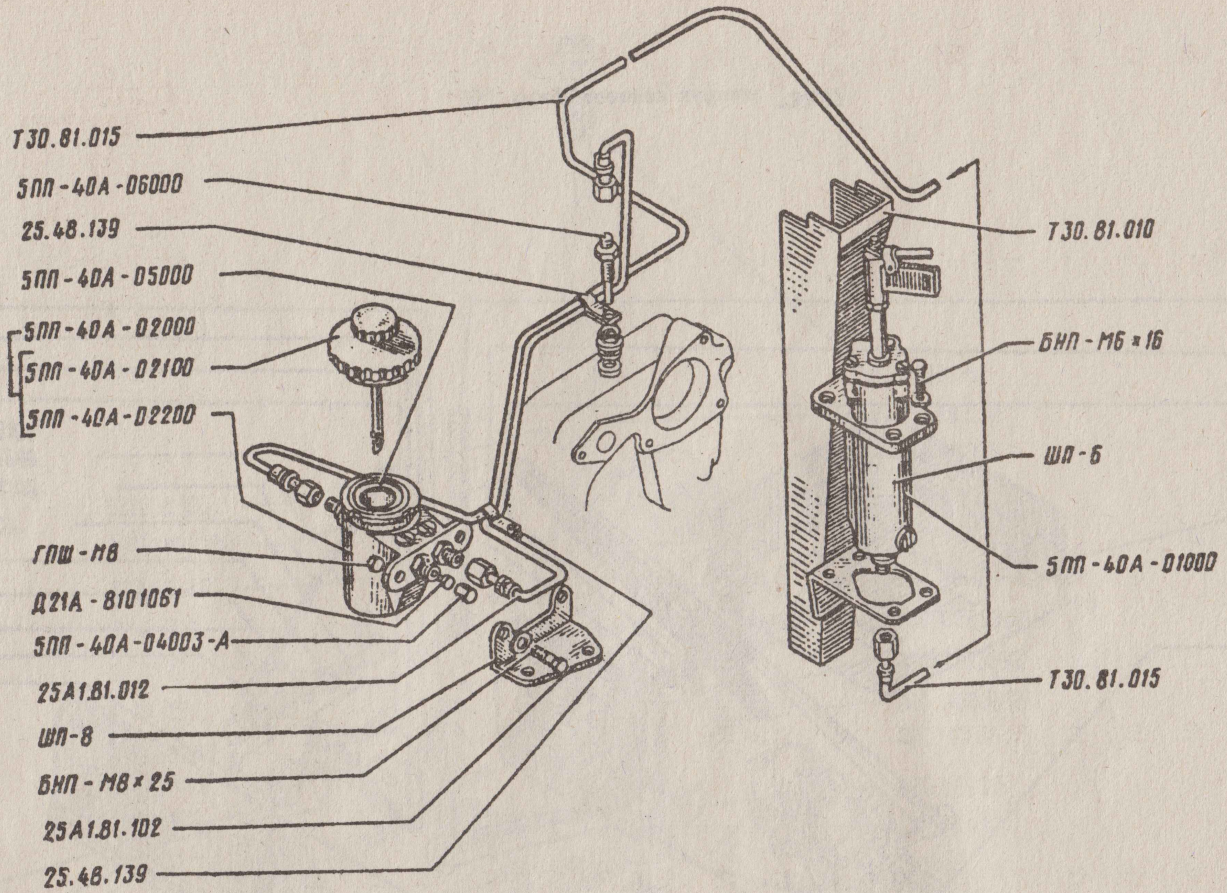

96. Установка пускового приспособления Т30.81

ПОДШИПНИКИ ШАРИКОВЫЕ РАДИАЛЬНЫЕ ОДНОРЯДНЫЕ, ГОСТ 8338—75

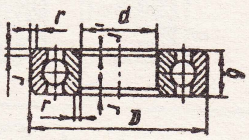

Обозначение	Основные размеры, мм				Количество на трактор			Номер рисунка
	d	D	b	r	Т25А	Т25А2	Т25А3	
104	20	42	12	1,0	2	2	2	40, 41
110	50	80	16	1,5	2	2	2	39
203	17	40	12	1,0	2	2	2	41
204	20	47	14	1,5	2	2	2	21
206	30	62	16	1,5	1	1	1	54
207	35	72	17	2,0	1	1	1	56
209	45	85	19	2,0	1	1	1	61
214К3	70	125	24	2,0	4	4	4	53, 83
305	25	62	17	2,0	2	2	2	56, 60
306К3	30	72	19	2,0	1	1	1	54
308	40	90	23	2,5	3	3	3	53, 54
309К	45	100	25	2,5	1	1	1	59
406	30	90	23	2,5	1	1	1	52
407К	35	100	25	2,5	1	1	1	52
0-1000095	5	13	4	0,4	2	2	2	18
6-25	5	16	5	0,5	2	2	2	18
0-29	9	26	8	1,0	2	2	2	19, 21
0-201	12	32	10	1,0	1	1	1	18

ПОДШИПНИК ШАРИКОВЫЙ РАДИАЛЬНЫЙ ОДНОРЯДНЫЙ С КАНАВКОЙ НА НАРУЖНОМ КОЛЬЦЕ, ГОСТ 2893—54

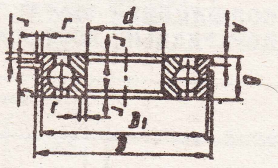

Обозначение	Основные размеры, мм							Количество на трактор			Номер рисунка
	d	D	D_1	B	A	C	r	Т25А	Т25А2	Т25А3	
50308	40	90	86,8	23	3,25	2,7	2,5	1	1	1	53

ПОДШИПНИК ШАРИКОВЫЙ РАДИАЛЬНЫЙ ОДНОРЯДНЫЙ С ЗАЩИТНЫМИ ШАЙБАМИ, ГОСТ 7242—70

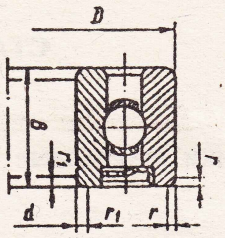

Обозначение	Основные размеры, мм					Количество на трактор			Номер рисунка
	d	D	B	r	r1	Т25А	Т25А2	Т25А3	
60309К	45	100	25	2,5	2,5	2		2	59

ПОДШИПНИК ШАРИКОВЫЙ РАДИАЛЬНЫЙ ОДНОРЯДНЫЙ С УПЛОТНЕНИЯМИ, ГОСТ 8882—58

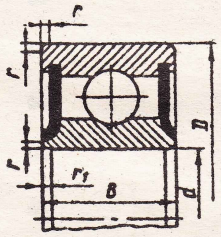

Обозначение	Основные размеры, мм					Количество на трактор			Номер рисунка
	d	D	B	r	r1	Т25А	Т25А2	Т25А3	
180504С9	20	47	18	1,5	1,5	4	4	4	25, 31

ПОДШИПНИК ШАРИКОВЫЙ УПОРНЫЙ ОДИНАРНЫЙ, ГОСТ 6874—54

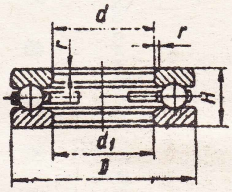

Обозначение	Основные размеры, мм					Количество на трактор			Номер рисунка
	d	d1	D	H	r	Т25А	Т25А2	Т25А3	
8207	35	35,2	62	18	1,5	2	2	2	43

ПОДШИПНИКИ ШАРИКОВЫЕ РАДИАЛЬНЫЕ СФЕРИЧЕСКИЕ ДВУХРЯДНЫЕ, ГОСТ 5720—51

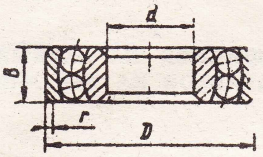

Обозначение	Основные размеры, мм				Количество на трактор			Номер рисунка
	d	D	B	r	Т25А	Т25А2	Т25А3	
1204	20	47	14	1,5	1	1	1	10
1209	45	85	19	2,0	1	1	1	61

ПОДШИПНИК РОЛИКОВЫЙ РАДИАЛЬНЫЙ С КОРОТКИМИ ЦИЛИНДРИЧЕСКИМИ РОЛИКАМИ И ДВУМЯ ШАЙБАМИ, БЕЗ СЕПАРАТОРА

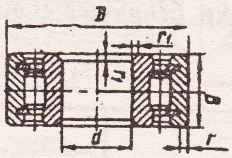

Обозначение	Основные размеры, мм					Количество на трактор			Номер рисунка
	d	D	B	r	r1	T25A	T25A2	T25A3	
102506М	30	62	20	1,5	1,5	1	1	1	54

ПОДШИПНИКИ РОЛИКОВЫЕ КОНИЧЕСКИЕ ОДНОРЯДНЫЕ. ГОСТ 333—71

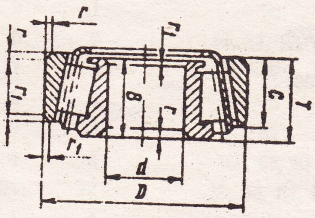

Обозначение	Основные размеры, мм							Количество на трактор			Номер рисунка
	d	D	B	C	T	r	r1	T25A	T25A2	T25A3	
7305	25	62	17	15	18,25	2,0	0,8	2	2	2	43
7306	30	72	19	17	20,75	2,0	0,8	2	2	2	43
7512	60	110	28	24	29,75	2,5	0,8	2	2	2	59
7608К1	40	90	33	28,5	35,25	2,5	0,8	2	2	2	59

ПОДШИПНИК РОЛИКОВЫЙ ИГОЛЬЧАТЫЙ С ОДНИМ НАРУЖНЫМ ШТАМПОВАННЫМ КОЛЬЦОМ, ГОСТ 4060—60

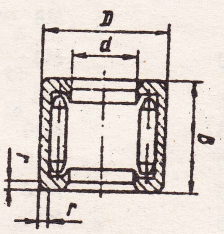

Обозначение	Основные размеры, мм				Количество на трактор			Номер рисунка
	d	D	B	r	T25A	T25A2	T25A3	
942/8	8	14	12	1,2	2	2	2	18

ШАРИКИ СТАЛЬНЫЕ (СВОБОДНЫЕ), ГОСТ 3722—60



Обозначение	Диаметр d, мм	Количество на трактор			Номер рисунка
		Т25А	Т25А2	Т25А3	
ША-6	6	1	—	—	79
ША-7,938	7,938	4	4	4	40, 41
ША-10,319	10,319	1	1	1	92
ША-14,288	14,288	5	5	5	27, 90
ША-15,081	15,081	1	1	1	89
ША-10	10	2	2	2	53

БОЛТЫ С ШЕСТИГРАННОЙ УМЕНЬШЕННОЙ ГОЛОВКОЙ И НАПРАВЛЯЮЩИМ ПОДГОЛОВКОМ, ГОСТ 7795—70

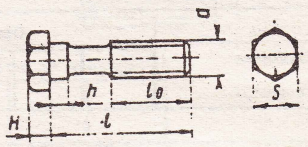

Обозначение	Основные размеры, мм						Количество на трактор			Номер рисунка
	d	h	S	H	l	l_0	Т25А	Т25А2	Т25А3	
БНП-М8×40	М8	4	12	5	40	22	5	5	5	87
БНП-М8×50	М8	4	12	5	50	22	4	4	4	7, 27
БНП-М8×55	М8	4	12	5	55	22	7	7	7	7, 86
БНП-М8×60	М8	4	12	5	60	22	1	1	1	7
БНП-М8×65	М8	4	12	5	65	22	1	1	1	7
БНП-М8×80	М8	4	12	5	80	22	1	1	1	7
БНП-М8×100	М8	4	12	5	100	22	6	6	6	7
БНП-М8×115	М8	4	12	5	115	22	2	2	2	7, 28
БНП-М10×45	М10	5	14	6	45	26	3	3	3	24
БНП-М10×50	М10	5	14	6	50	26	2	2	2	62
БНП-М10×55	М10	5	14	6	55	26	1	1	1	7
БНП-М10×65	М10	5	14	6	65	26	2	2	2	22
БНП-М10×75	М10	5	14	6	75	26	2	2	2	22
БНП-М10×90	М10	5	14	6	90	26	1	1	1	28
БНП-М10×105	М10	5	14	6	105	26	3	3	3	28
БНП-М10×110	М10	5	14	6	110	26	1	1	1	22
БНП-М10×130	М10	5	14	6	130	26	1	1	1	22
БНП-М12×45	М12	6	17	7	45	30	9	9	9	35, 36, 81, 89
БНП-М12×50	М12	6	17	7	50	30	8	8	8	88
БНП-М12×55	М12	6	17	7	55	30	5	5	5	7, 81
БНП-М12×85	М12	6	17	7	85	30	3	3	3	89
БНП-М12×120	М12	6	17	7	120	30	3	3	3	89
БНП-М16×35	М16	8	22	9	35	35	4	4	4	60
БНП-М16×60	М16	8	22	9	60	38	1	1	1	60
БНП-М16×1,5×80	М16	8	22	9	80	38	4	4	4	43

БОЛТЫ С ШЕСТИГРАННОЙ УМЕНЬШЕННОЙ ГОЛОВКОЙ, ГОСТ 7796—70

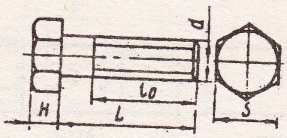

Обозначение	Основные размеры, мм					Количество на трактор			Номер рисунка
	d	S	H	L	l_0	Т25А	Т25А2	Т25А3	
БНП-М8×12	М8	12	5	12	12	2	—	—	92
БНП-М8×14	М8	12	5	14	14	2	2	2	13
БНП-М8×16	М8	12	5	16	16	13	13	13	11, 25, 27, 29
БНП-М8×20	М8	12	5	20	20	53	41	41	7, 26, 27, 30
БНП-М8×35	М8	12	5	35	22	1	1	1	26
БНП-М8×30	М8	12	5	30	22	6	6	6	11, 17, 25, 27
БНП-М10×20	М10	14	6	20	20	1	1	1	10
БНП-М10×25	М10	14	6	25	25	2	2	2	15
БНП-М12×30	М12	17	7	30	30	3	3	3	32
БНП-М14×35	М14	19	8	35	35	6	4	6	43, 64, 65
БНП-М14×40	М14	19	8	40	34	22	24	22	35, 39, 63, 67
БНП-М14×45	М14	19	8	45	34	1	1	1	39
БНП-М14×50	М14	19	8	45	34	—	2	6	63, 64
БНП-М14×55	М14	19	8	55	34	8	2	2	43, 65
БНП-М16×40	М16	22	9	40	40	6	6	6	42
БНП-М16×45	М16	22	9	45	38	7	7	7	42
БНП-М16×55	М16	22	9	55	38	13	7	7	42, 43, 65, 88

БОЛТЫ С ШЕСТИГРАННОЙ ГОЛОВКОЙ, ГОСТ 7798—70

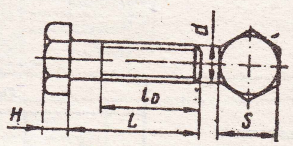

Обозначение	Основные размеры, мм					Количество на трактор			Номер рисунка
	d	S	H	L	l_0	Т25А	Т25А2	Т25А3	
БНП-М6×12	М6	10	4,0	12	12	23	8	8	67, 82, 93
БНП-М6×14	М6	10	4,0	14	14	13	13	13	7, 10, 19, 90
БНП-М6×16	М6	10	4,0	16	16	40	37	37	7, 33, 38, 40, 41, 55, 61, 93, 96
БНП-М6×20	М6	10	4,0	20	20	14	6	6	14, 27, 92, 93
БНП-М6×25	М6	10	4,0	25	18	16	8	8	85, 86, 92
БНП-М6×30	М6	10	4,0	30	18	1	1	1	14
БНП-М6×35	М6	10	4,0	35	18	5	5	5	36, 90
БНП-М6×45	М6	10	4,0	45	18	6		—	66
БНП-М8×16	М8	13	5,5	16	16	93	93	93	39, 43, 51, 52, 55, 58, 59, 67, 84, 86, 87, 89
БНП-М8×18	М8	13	5,5	18	18	12	—	—	66
БНП-М8×20	М8	13	5,5	20	20	39	39	39	39, 43, 51, 55, 65, 67, 84, 85
БНП-М8×25	М8	13	5,5	25	25	28	28	28	40, 41, 56, 61, 62, 83, 87, 89, 96
БНП-М8×30	М8	13	5,5	30	22	11	4	4	65, 84, 85
БНП-М8×35	М8	13	5,5	35	22	5	5	5	39

1	2	3	4	5	6	7	8	9	10
БНП-М10×16	М10	17	7,0	16	16	14	14	14	59, 62, 67
БНП-М10×20	М10	17	7,0	20	20	67	64	64	39, 51, 62, 67, 84, 86, 89, 95
БНП-М10×25	М10	17	7,0	25	25	68	72	68	12, 36, 39, 51, 53, 57, 60, 61, 62, 63, 84, 88, 89
БНП-М10×30	М10	17	7,0	30	30	59	63	63	52, 53, 54, 55, 58, 59, 60, 63, 64, 84, 85, 86
БНП-М10×35	М10	17	7,0	35	26	8	7	7	57, 62, 94, 95
БНП-М10×40	М10	17	7,0	40	26	11	11	11	39, 55, 94
БНП-М10×100	М10	17	7,0	100	26	4	4	4	41
БНП-М12×25	М12	19	8,0	25	25	15	19	15	59, 63, 67, 89
БНП-М12×30	М12	19	8,0	30	30	18	18	18	59, 60, 61, 82
БНП-М12×35	М12	19	8,0	35	30	—	4	—	63
БНП-М12×40	М12	19	8,0	40	30	11	11	11	35, 61, 81

БОЛТ С ШЕСТИГРАННОЙ ГОЛОВКОЙ (ПОВЫШЕННОЙ ТОЧНОСТИ), ГОСТ 7805—70

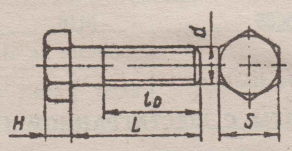

Обозначение	Основные размеры, мм					Количество на трактор			Номер рисунка
	d	S	H	L	l_0	Т25А	Т25А2	Т25А3	
БНП-М5×12	М5	8	3,5	12	12	1	1	1	18

БОЛТ С УВЕЛИЧЕННОЙ ПОЛУКРУГЛОЙ ГОЛОВКОЙ И КВАДРАТНЫМ ПОДГОЛОВКОМ, ГОСТ 7802—72

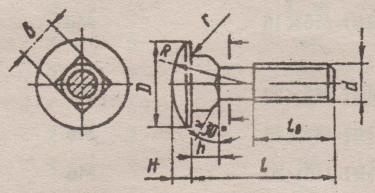

Обозначение	Основные размеры, мм									Количество на трактор			Номер рисунка
	d	l	l_0	k	D	H	R	r	b	Т25А	Т25А2	Т25А3	
БНП-М16×70	М16	70	38	10	35	8	27	1,6	16	12	12	12	45

ВИНТЫ С ПОЛУКРУГЛОЙ ГОЛОВКОЙ, ГОСТ 17473—72

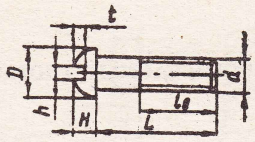

Обозначение	Основные размеры, мм							Количество на трактор			Номер рисунка
	d	D	H	h	t	L	l_0	Т25А	Т25А2	Т25А3	
В2-М3×6	М3	5,6	2,1	0,8	1,2	6	6	2	—	—	79
В2-М3×10	М3	5,5	2,1	0,8	1,2	10	10	5	—	—	79
В2-М4×8	М4	7	2,8	1,0	1,8	8	8	12	4	4	70, 78
В2-М4×12	М4	7	2,8	1,0	1,8	12	12	16	3	3	70, 72, 78, 91
В2-М4×18	М4	7	2,8	1,0	1,8	18	14	12	12	12	78
В2-М5×12	М5	8,5	3,5	1,2	2,3	12	12	14	—	—	66
В2-М5×16	М5	8,5	3,5	1,2	2,3	16	16	4	4	4	87
В2-М5×20	М5	8,5	3,5	1,2	2,3	20	20	26	—	—	65
В2-М6×10	М6	10	4,2	1,6	2,5	10	10	8	8	8	72
В2-М6×12	М6	10	4,2	1,6	2,5	12	12	4	4	4	70
В2-М6×16	М6	10	4,2	1,6	2,5	16	16	8	3	3	67, 92, 93
В2-М6×18	М6	10	4,2	1,6	2,5	18	18	12	12	12	19
В2-М6×25	М6	10	4,2	1,6	2,5	25	18	3	3	3	70
В2-М6×40	М6	10	4,2	1,6	2,5	40	18	8	8	8	8
В2-М8×16	М8	13	5,6	2	3,5	16	16	2	2	2	25

ВИНТЫ С ПОТАЙНОЙ ГОЛОВКОЙ (НОРМАЛЬНОЙ ТОЧНОСТИ), ГОСТ 17475—72

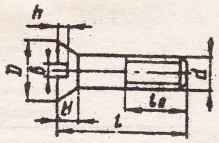

Обозначение	Основные размеры, мм							Количество на трактор			Номер рисунка
	d	D	H	b	h	t	l_0	Т25А	Т25А2	Т25А3	
В-М3×16	М3	5,6	1,5	0,8	0,9	16	12	14	14	14	62
В-М3×25	М3	5,6	1,5	0,8	0,9	25	12	18	—	—	65
В-М4×8	М4	7,4	2,0	1,0	1,1	8	6	7	—	—	92, 93
В-М4×12	М4	7,4	2,0	1,0	1,1	12	10	4	3	3	87, 92
В-М5×12	М5	9,2	2,5	1,2	1,2	12	12	18	—	—	91, 93
В-М5×18	М5	9,2	2,5	1,2	1,2	18	16	4	—	—	66
В-М5×30	М5	9,2	2,5	1,2	1,2	30	16	3	3	3	77
В-М6×12	М6	11	3	1,6	1,5	12	9	8	—	—	66
В-М6×22	М6	11	3	1,6	1,5	22	19	2	—	—	65
В-М6×40	М6	11	3	1,6	1,5	40	18	2	—	—	66
В-М8×18	М8	14,5	4	2,0	2,0	18	14	13	11	11	7, 65, 87
В-М8×25	М8	14,5	4	2,0	2,0	20	16	4	4	4	85

ВИНТЫ УСТАНОВОЧНЫЕ СО ШЛИЦЕМ И ЦИЛИНДРИЧЕСКИМ КОНЦОМ, ГОСТ 1478—75

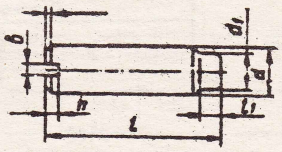

Обозначение	Основные размеры, мм						Количество на трактор			Номер рисунка
	d	b	h	d_1	l_1	l	Т25А	Т25А2	Т25А3	
ВУ$_2$-М6×12	М6	1,0	2,0	4,5	3,0	12	8	—	—	66
ВУ$_2$-М10×40	М10	1,6	3,0	7	4,5	40	2	2	2	58

ГАЙКИ ШЕСТИГРАННЫЕ (НОРМАЛЬНОЙ ТОЧНОСТИ). ГОСТ 5915—70

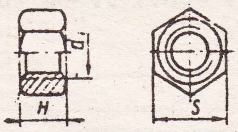

Обозначение	Основные размеры, мм			Количество на трактор			Номер рисунка
	d	S	H	Т25А	Т25А2	Т25А3	
ГПШ-М6	М6	10	5	41	33	33	14, 19, 26, 38, 55, 67, 71, 78, 87, 91, 95
ГПШ-М8	М8	13	6,5	14	13	13	19, 51, 55, 67, 84, 87, 92, 96
ГПШ-М10	М10	17	8	62	64	64	22, 24, 28, 30, 36, 40, 43, 56, 58, 61, 62, 63, 64, 67, 82, 84, 85, 87, 94, 95
ГПШ-М12	М12	19	10	38	44	38	39, 47, 58, 62, 63, 67, 81, 88, 90, 94
ГПШ-М12×1,25	М12	19	10	1	1	1	28
ГПШ-М14	М14	22	11	—	2	—	63
ГПШ-М16	М16	24	13	20	20	20	45, 46

ГАЙКИ ШЕСТИГРАННЫЕ (ПОВЫШЕННОЙ ТОЧНОСТИ). ГОСТ 5927—70

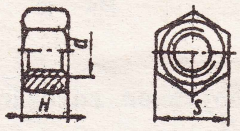

Обозначение	Основные размеры, мм			Количество на трактор			Номер рисунка
	d	S	H	Т25А	Т25А2	Т25А3	
Г-М3	М3	5,5	2,4	2	—	—	79
Г-М4	М4	7	3,2	30	11	11	25, 70, 72, 87, 91, 93
Г-М5	М5	8	4	22	6	6	71, 77, 79, 87, 91, 93
Г-М8	М8	13	6,5	7	7	7	86
Г-М12×1,25	М12	19	10	2	2	2	85

ГАЙКИ ШЕСТИГРАННЫЕ ВЫСОКИЕ, ГОСТ 15524—70

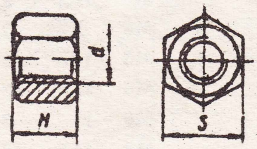

Обозначение	Основные размеры, мм			Количество на трактор			Номер рисунка
	d	S	H	Т25А	Т25А2	Т25А3	
ГВ-М12×1,25	М12	19	15	8	8	8	7
ГВЛ-М12×1,25	М12	19	15	3	3	3	12, 37

ГАЙКИ ШЕСТИГРАННЫЕ НИЗКИЕ (ПОВЫШЕННОЙ ТОЧНОСТИ), ГОСТ 5929—70



Обозначение	Основные размеры, мм			Количество на трактор			Номер рисунка
	d	S	H	Т25А	Т25А2	Т25А3	
ГН-М12	М12	19	7	1	1	1	38
ГН-М14×1,5	М14	22	8	6	6	6	35, 43
ГН-М16×1,5	М16	24	8	1	1	1	60

ГАЙКИ ШЕСТИГРАННЫЕ ПРОРЕЗНЫЕ (ПОВЫШЕННОЙ ТОЧНОСТИ), ГОСТ 5932—73

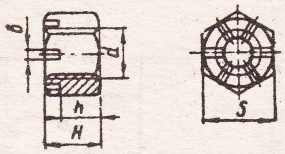

Обозначение	Основные размеры, мм					Количество на трактор			Номер рисунка
	d	S	H	b	h	Т25А	Т25А2	Т25А3	
ГП-М10	М10	17	12	2,8	8	8	8	8	88
ГП-М14×1,5	М14	22	16	3,5	11	1	1	1	48
ГП-М16×1,5	М16	24	19	4,5	13	8	8	8	43, 67

ГАЙКИ ШЕСТИГРАННЫЕ ПРОРЕЗНЫЕ НИЗКИЕ (ПОВЫШЕННОЙ ТОЧНОСТИ), ГОСТ 5933—73

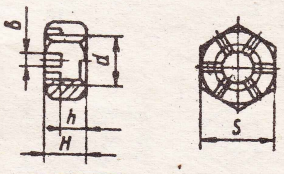

Обозначение	Основные размеры, мм					Количество на трактор			Номер рисунка
	d	S	H	b	h	Т25А	Т25А2	Т25А3	
ГПН-М10	М10	17	8	2,8	5	3	3	3	39
ГПН-М12	М12	19	10	3,5	6	2	2	2	94
ГПН-М14×1,5	М14	22	11	3,5	7	4	4	4	43

ГАЙКИ КВАДРАТНЫЕ

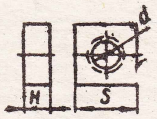

Обозначение	Основные размеры, мм			Количество на трактор			Номер рисунка
	d	S	H	Т25А	Т23А2	Т23А3	
ГК-М6	М6	11	5	14	6	6	36, 85, 86, 92
ГК-М10	М10	17	7	11	11	11	62

ГАЙКА-БАРАШЕК, ГОСТ 3032—66

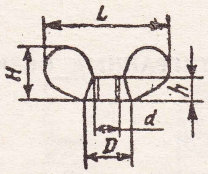

Обозначение	Основные размеры, мм					Количество на трактор			Номер рисунка
	d	D	L	H	h	Т25А	Т25А2	Т25А3	
ГБ-М6	М6	12	32	14	6	11	9	9	17, 25, 90, 95

ЗАКЛЕПКИ С ПОЛУКРУГЛОЙ ГОЛОВКОЙ, ГОСТ 10299—68

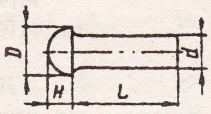

Обозначение	Основные размеры, мм				Количество на трактор			Номер рисунка
	D	H	L	d	Т25А	Т25А2	Т25А3	
ЗП-4×8	7,1	2,4	8	4	20	20	20	58
ЗП-6×14	11	3,6	14	6	2	2	2	61
ЗП-6×18	11	3,6	18	6	12	12	12	39
ЗП-6×20	11	3,6	20	6	10	10	10	39, 87
ЗП-6×40	11	3,6	40	6	2	2	2	88
ЗП-10×36	16	6	36	10	4	4	4	55
ЗП-10×45	16	6	45	10	4	4	4	55

ЗАКЛЕПКА С ПОТАЙНОЙ ГОЛОВКОЙ (НОРМАЛЬНОЙ ТОЧНОСТИ), ГОСТ 10300—68

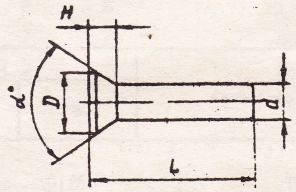

Обозначение	Основные размеры, мм					Количество на трактор			Номер рисунка
	d	D	H	L	α°	Т25А	Т25А2	Т25А3	
ЗПТ-8×45	8	13,9	3,2	45	90	2	2	2	61

ЗАКЛЕПКИ ПОЛУПУСТОТЕЛЫЕ С ПЛОСКОЙ ГОЛОВКОЙ (НОРМАЛЬНОЙ ТОЧНОСТИ), ГОСТ 12642—67

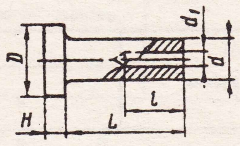

Обозначение	Основные размеры, мм						Количество на трактор			Номер рисунка
	D	H	L	l	d	d_1	Т25А	Т25А2	Т25А3	
ЗТ2-4×6	8	1,4	6	4	4	2,8	32	32	32	58
ЗТ2-4×8	8	1,4	8	4	4	2,8	26	26	26	39, 58

МАНЖЕТЫ РЕЗИНОВЫЕ АРМИРОВАННЫЕ ДЛЯ ВАЛОВ, ОДНОКРОМОЧНЫЕ, ГОСТ 8752—70

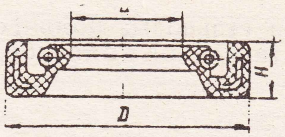

Обозначение	Основные размеры, мм			Количество на трактор			Номер рисунка
	d	D	H	T25A	T25A2	T25A3	
1-16×30-4	16	30	7	1	1	1	19
1-20×40-1	20	40	10	3	3	3	10, 51
1-30×52-1	30	52	10	1	1	1	60
1-38×58-1	38	58	10	6	6	6	43, 54, 60, 61
1-45×65-1	45	65	10	5	5	5	52, 59, 55
1-50×70-1	50	70	10	2	2	2	39
1-50×70-4	50	70	10	1	1	1	7
1-70×95-1	70	95	10	2	2	2	59
1-80×105-1	80	105	10	1	1	1	83
1-85×110-4	85	110	12	1	1	1	7

МАНЖЕТЫ РЕЗИНОВЫЕ АРМИРОВАННЫЕ ДЛЯ ВАЛОВ, ОДНОКРОМОЧНЫЕ С ПЫЛЬНИКОМ, ГОСТ 8752—70

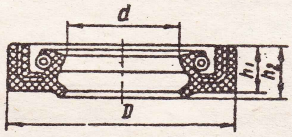

Обозначение	Основные размеры, мм				Количество на трактор			Номер рисунка
	d	D	h_1	h_2	T25A	T25A2	T25A3	
2-38×58-1	38	58	10	14	2	2	2	43
2-70×95-1	70	95	10	14	2	2	2	59

МАСЛЕНКА, ГОСТ 19853—74

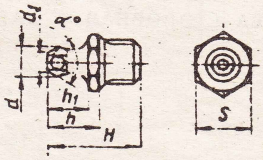

Обозначение	Основные размеры, мм								Количество на трактор			Номер рисунка
	Резьба	H	h	h_1	d	d_1	α°	S	T25A	T25A2	T25A3	
MI-AI	1/8"	18	10	7,0	6,7	4,5	48°	10	1	1	1	60

МАСЛЕНКА, ГОСТ 19853—74

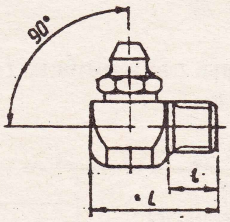

Обозначение	Основные размеры, мм			Количество на трактор			Номер рисунка
	Резьба	L	l	T25A	T25A2	T25A3	
MIII-AI-90°	1/8"	22	8	2	2	2	43

ПРОБКИ РЕЗЬБОВЫЕ КОНИЧЕСКИЕ АВТОТРАКТОРНЫЕ С ШЕСТИГРАННОЙ ГОЛОВКОЙ, ГОСТ 12720—67

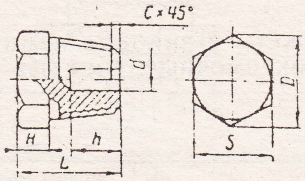

Обозначение	Основные размеры, мм							Количество на трактор			Номер рисунка
	S	L	H	D	d	h	C	T25A	T25A2	T25A3	
2КГ-1/8"	12	15	4,5	13,8	—	—	1,0	6	6	6	7, 8, 83
2КГ-1/4"	14	20	5,0	16,2	—	—	1,5	11	11	11	7, 43, 50, 59, 86
2КГ-3/8"	19	21	5,0	21,9	8	10	1,5	5	5	5	40, 41, 60
2КГ-1/2"	22	25	5,5	25,4	11	12	1,5	8	8	8	39, 59, 89

ПРОБКА РЕЗЬБОВАЯ КОНИЧЕСКАЯ АВТОТРАКТОРНАЯ СО ШЛИЦЕМ, ГОСТ 12721—67

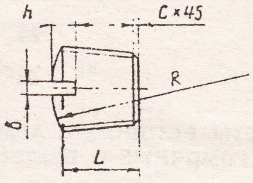

Обозначение	Основные размеры, мм					Количество на трактор			Номер рисунка
	L	b	h	R	C	T25A	T25A2	T25A3	
3КГ-1/4"	12,5	2	3	28	1,5	1	1	1	7

ШАЙБА СТОПОРНАЯ С ЛАПКАМИ, ГОСТ 3693—52

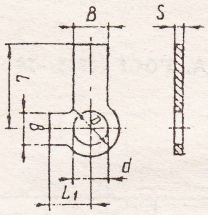

Обозначение	Основные размеры, мм						Количество на трактор			Номер рисунка
	d	D	B	L	L_1	S	T25A	T25A2	T25A3	
6,5-2	6,5	19	7	18	9	0,5	2	2	2	19

ШАЙБЫ ПРУЖИННЫЕ, ГОСТ 6402—70

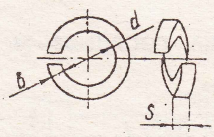

Обозначение	Основные размеры, мм		Количество на трактор			Номер рисунка
	d	S=b	T25A	T25A2	T25A3	
ШП-3	3,1	1,0	2	—	—	79
ШП-4	4,1	1,2	49	22	22	25, 31, 70, 72, 87, 91, 92, 93.
ШП-5	5,1	1,6	55	21	21	31, 66, 71, 77, 79, 87, 91, 93

1	2	3	4	5	6	7
ШП-6	6,1	2,0	134	90	90	14, 17, 26, 27, 31, 33, 38, 40, 41, 55, 61, 65, 66, 67, 70, 71, 78, 82, 87, 90, 91, 92, 93, 96, 25, 72.
ШП-8	8,1	2,5	249	227	227	7, 12, 13, 25, 26, 27, 28, 30, 36, 39, 40, 41, 43, 51, 52, 55, 56, 58, 59, 61, 65, 66, 67, 84, 85, 86, 87, 89, 92, 93, 96
ШП-10	10,1	3,5	255	254	250	7, 12, 15, 22, 24, 25, 28, 30, 37, 39, 40, 41, 43, 51, 52, 53, 56, 57, 58, 59, 60, 62, 63, 67, 84, 85, 86, 87, 89, 94, 95
ШП-12	12,1	4,0	121	127	121	7, 32, 35, 56, 59, 60, 61, 63, 67, 81, 82, 86, 88, 89, 90
ШП-14	14,2	4,5	29	25	29	15, 35, 39, 43, 63, 64, 65, 67
ШП-16	16,3	5,0	45	45	45	39, 42, 43, 45, 46, 60, 88
ШП-18	18,3	5,5	3	3	3	42, 83

ШАЙБЫ, ГОСТ 11371—68

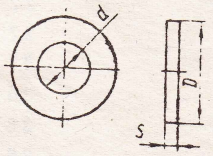

Обозначение	Основные размеры, мм			Количество на трактор			Номер рисунка
	d	D	S	Т25А	Т25А2	Т25А3	
ШЧ-4	4,3	9	0,8	18	18	18	62, 78
ШЧ-5	5,3	10	1,0	30	4	4	65, 66, 77, 91, 93
ШЧ-6	6,4	12,5	1,6	21	15	15	17, 25, 38, 65, 66, 70, 71, 87, 93
ШЧ-8	8,4	17,0	1,6	30	18	18	7, 12, 38, 39, 66, 87, 95
ШЧ-10	10,5	21	2,0	14	13	13	30, 38, 55, 62, 82, 95
ШЧ-12	13	24	2,5	8	8	8	38, 39, 58, 82
ШЧ-14	15	28	2,5	21	13	21	62, 64, 65, 82, 87
ШЧ-16	17	30	2,5	4	4	4	39, 60, 88
ШЧ-22	23	39	3,0	5	5	5	67, 88

ШПИЛЬКИ ДЛЯ ДЕТАЛЕЙ С РЕЗЬБОВЫМИ ОТВЕРСТИЯМИ (НОРМАЛЬНОЙ ТОЧНОСТИ), ГОСТ 11765—66

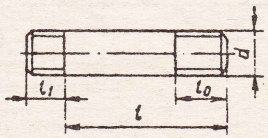

Обозначение	Основные размеры, мм				Количество на трактор			Номер рисунка
	d	l	l_0	l_1	Т25А	Т25А2	Т25А3	
ШНС-М8×115	М8	115	22	14	4	4	4	86
ШНС-М8×120	М8	120	22	14	3	3	3	86
ШНС-М10×25	М10	25	18	16	14	14	14	7, 24, 28, 40
ШНС-М10×35	М10	35	26	16	4	4	4	50
ШНС-М12×25	М12	25	18	15	2	2	2	12

ШПЛИНТЫ, ГОСТ 397—66

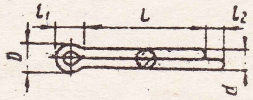

Обозначение	Основные размеры, мм					Количество на трактор			Номер рисунка
	d	D	L	l_1	l_2	Т25А	Т25А2	Т25А3	
Ш-2×12	1,8	3,8	12	5	2,5	18	18	18	38, 39, 51, 55
Ш-2×14	1,8	3,8	14	5	2,5	3	3	3	13, 94
Ш-2,5×14	2,2	4,7	14	6	2,5	1	1	1	38
Ш-2,5×16	2,2	4,7	16	6	2,5	26	26	26	39, 55, 58, 82, 87, 88
Ш-2,5×20	2,2	4,7	20	6	2,5	2	2	2	25
Ш-3×20	2,7	5,7	20	7,5	4	10	10	10	38, 61, 94
Ш-3,2×25	2,7	5,7	25	7,5	4	7	7	7	36, 43, 48
Ш-4×20	3,6	7,1	20	9	4	4	4	4	61, 62
Ш-4×22	3,6	7,1	22	9	4	4	4	4	67
Ш-4×25	3,6	7,1	25	9	4	17	17	17	39, 43, 58, 82, 89
Ш-4×32	3,6	7,1	32	9	4	11	11	11	52, 67, 88
Ш-4×40	3,6	7,1	40	9	4	2	2	2	90
Ш-4×50	3,6	7,1	50	9	4	4	4	4	43
Ш-5×45	4,6	9,1	45	11,5	4	6	6	6	53, 59, 67
Ш-6×20	5,6	11,1	20	14	4	4	4	4	57, 81
1,6×12	1,6	3,6	12	3,5	2,5	3	3	3	18
1,6×18	1,6	3,6	18	4	2,5	1	1	1	19

ШПОНКА ПРИЗМАТИЧЕСКАЯ, ГОСТ 8789—68

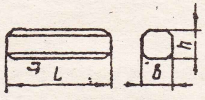

Обозначение	Основные размеры, мм			Количество на трактор			Номер рисунка
	b	h	L	Т25А	Т25А2	Т25А3	
ШПР-8×7×36	8	7	36	1	1	1	10

ШПОНКИ СЕГМЕНТНЫЕ, ГОСТ 8795—58

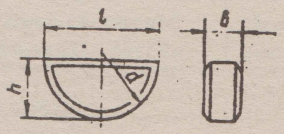

Обозначение	Основные размеры, мм				Количество на трактор			Номер рисунка
	b	h	d	l	Т25А	Т25А2	Т25А3	
ШС-3×5	3	5,0	13	12,6	1	1	1	27
ШС-3×6,5	3	6,5	16	15,7	3	3	3	21, 86
ШС-5×7,5	5	7,5	19	18,6	3	3	3	10, 60
ШС-5×9	5	9,0	22	21,6	1	1	1	40, 41
ШС-6×11	6	11	28	27,3	1	1	1	39
ШС-6×13	6	13	32	31,4	2	2	2	43
ШС-2×3,7	2	3,7	10	9,7	2	2	2	18, 21

ШТИФТЫ ЦИЛИНДРИЧЕСКИЕ, ГОСТ 3128—70

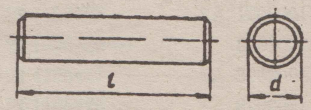

Обозначение	Основные размеры, мм		Количество на трактор			Номер рисунка
	d	l	Т25А	Т25А2	Т25А3	
ШЦ-2,5Г×16	2,5	16	1	1	1	18
ШЦ-3×10	3	10	1	1	1	40
ШЦ-3×25	3	25	1	1	1	40, 41
ШЦ-3×32	3	32	6	6	6	58
ШЦ-4×16	4	16	1	1	1	94
ШЦ-5С$_3$×10	5	10	3	3	3	19
ШЦ2-6×8	6	8	1	1	1	60
ШЦ2-6×16	6	16	2	2	2	51
ШЦ-6×25	6	25	2	2	2	41

ЗАГЛУШКА СФЕРИЧЕСКАЯ, ГОСТ 3111—67

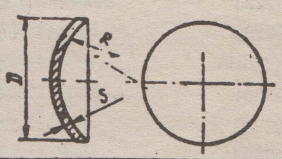

Обозначение	Основные размеры, мм			Количество на трактор			Номер рисунка
	D	S	R	Т25А	Т25А2	Т25А3	
ЗС-50	50	2	80	1	1	1	60

НОМЕРНОЙ УКАЗАТЕЛЬ

Номер сборочной единицы, детали	Номер рисунка
Д21-1002010	7
Д22-1002011	7
Д21-1002015	7
Д22-1002017	7
Д22-1002018	7
Д37М-1002021-А2	7
Д37М-1002023	7
Д37М-1002028-А2	7
Д37М-1002029	7
Д21-1002036	7
Д37М-1002049-А	7
Д37М-1002052-А	7
Д37М-1002062-Б1	7
Д37М-1002104-А	7
Д37Е-1002115	7
Д37Е-1002115-Б	7
Д37М-1002132-А	7
Д22-1002133	7
Д22-1002134	7
Д37М-1002138	7
Д22-1002160	7
Д37М-1002170	7
Д37М-1002176	7, 8, 27, 29
Д22-1002177	7
Д22-1002181	7
Д22-1002183	7
Д30-1002184	7
Д30-1002185-А	7
Д22-1002186	7
Д30-1002194-А	7
Д22-1002224	7
Д22-1002225	7
Д22-1002226	7
Д21А-1002230	7
Д22-1002231	7
Д30-1002239	7
Д22-1002308	7
Д21-1002312-Б2	7
Д22-1002313	7
Д30-1002314	7
Д30-1002318-А1	7
Д30-1002318-А2	7
Д30-1002318-Б1	7
Д22-1002332	7
Д22-1002336	7
Д37М-1002338	7
Д22-1002685	7
Д37М-1003008-Б5-01	8
Д37М-1003012-Б5	8
Д37М-1003015-Б5	8
Д37М-1003021-Б2	8
Д37М-1003022-Б2	8
Д37М-1003540-А1	8
Д37М-1003549	8
Д21-1004021-А2	9
Д21-1004021-А2-Р	9
Д37М-1004042	9
Д37А-1004052-А1	9
Д21-1004060-А3	9
Д21-1004060-А-Р	9
Д37М-1004100-А2	9
Д37М-1004112-В	9
Д37М-1004115	9
Д37М-1004125-В3	9
Д21-1004150-А2-Н1	9
Д21-1004150-А2-Н2	9
Д21-1004150-А2-Р1	9
Д21-1004150-А2-Р2	9
Д21-1004150-А2-Р3	9
Д21-1004150-А2-Р4	9
Д37М-1004181-Б1	9
Д21-1005007-А2	10
Д21-1005011-А3	10
Д30-1005085	10
Д21-1005100-А	10
Д21-1005100-А-Р1	10
Д21-1005100-А-Р2	10
Д21-1005100-А-Р3	10
Д21-1005100-А-Р4	10
Д37М-1005112	10
Д37М-1005113	10
Д37М-1005132	10
Д37М-1005133-А	10
Д37М-1005136	10
Д37М-1005137	10
Д37М-1005146	10
Д22-1005148	10
Д21-1005217	10
Д30-1005256	10
Д30-1005257	10
Д21-1005300-А	10
Д21-1005315	10
Д21-1005316	10
Д30-1005319	7
Д22-1005332	10
Д30-1005336-А2	10
Д21-1005412-А	10
Д21-1005414	10
Д21-1005416	10
Д22-1005422-А	10
Д22-1005424-А	10
Д22-1005426-А2	10
Д22-1005430-А2	10
Д22-1005432-А2	10
Д22-1005434	10, 61
Д22-1005436	10
Д22-1005438-А	10
Д21-1006015-А	11
Д21-1006020-А	11
Д30-1006025	11
Д30-1006027-А2	11
Д30-1006214-А2	11
Д37М-1006216	11
Д30-1006217	11
Д37М-1006240-А8	11
Д30-1006246-А2	11
Д30-1006246-А	11

Номер сборочной единицы, детали	Номер рисунка
Д37М-1006254-А2	11
Д30-1006255	11
Д30-1006257-А	11
Д30-1006285-А2	11
Д37М-1007014-В1	8
Д37М-1007015-В	8
Д37М-1007033-А2	8
Д37Е-1007045-А	8
Д37Е-1007046-А	8
Д37Е-1007048	8
Д30-1007053-А	8
Д37М-1007100	8
Д30-1007108	8
Д37Е-1007109	8
Д37М-1007151	8
Д37М-1007157	8, 12
Д37М-1007188-А2	8
Д30-1007198	8, 30, 62
Д37М-1007210-А2	8
Д37М-1007212-Б	8
Д37М-1007213-Б	8
Д37М-1007215-Б	8
Д37М-1007218-Б	8
Д37М-1007220-А2	8
Д37Е-1007275-Б1	8
Д37М-1007276-А2	8
(Д30-1007278)	8
Д37Е-1007320	11
Д37Е-1007375	11
Д37Е-1007393-А	11
Д30-1007399-А	11
Д37М-1007400-Б	8
Д37М-1007415-Б2	8
Д37М-1007419-А2	8
Д37М-1007483	8
Д37М-1104144	8
Д30-1007494	8
Д21-1008030-В	12
Д21-1008032-Г	12
Д21-1008030-Е	12
Д21-1008032-Е	12
24-1008066-А	13
Д37М-1008070-Б	12
Д37М-1008078	12, 37, 92
Д21-1008121-В	12
Д21-1008125	12
Д37М-1008125-А2	12
Д30-1008127-Б2	12, 37
Д37А-1008127-Б	8, 12, 36
Д22-1008128	12
Д21А-1008149	12
Д37М-1008170-Б	12
Д21А-1008220	12
Д37М-1019050-А2	13
Д22-1019052-А	13
Д37М-1019060-А	13
Д22-1019063	7, 13, 92
Д30-1019065	13
Д21-1019070-А2	13
Д21-1104120-Г	14
Д37М-1104144	8, 14, 81
Д21-1104150-Г	14
Д21-1104190-Б1	14
Д21-1104230	14
Д37М-1104233	14
Д21-1104250	14
Д37М-1104254	14
Д21-1104282-Б	14
Д21-1104292-Б	14
Д21-1104293	14
Д37М-1104337-Б	14
Д21-1104340-Б	14
Д30-1104352	14, 84
Т28-1104366	14
Д21-1104450-А2	14
Д37М-1104453	14
Д21А-1104660	14
Д21А-1104670	14
Д21А-1104680	14
50-1105010Б/Б1	15
50-1105013	15
50-1105014	15
50-1105025-02	15
50-1105026	24
50-1105030-Б	15
50-1105040-Б	15
50-1105051-Б	15
36-1105071	24
ФГ2-1105099	24
21.1106009	19
21.1106010-07-01	16
21.1106011	16
21.1106012	16
21.1106013	16
21.1106015	16
21.1106016	16
21.1106019	16
21.1106021-01	16
21.1106022	16
21.1106027	16
21.1106031	16
21.1106035-01	16
21.1106094	16
21.1106095	16
21.1106310	16
21.1106320	16
21.1106324	16
21.1106326	16
21.1106327	16
21.1106328	16
21.1106340	21
21.1106341	21
21.1106350-01	16
21.1106356	16
21.1106358	16
21.1106361	16
21.1106362-01	16
21.1106365-01	16
21.1106376	16
21.1106380-01	16
21.1106420	19
21.1106424	19
21.1106425	19
21.1106426	19
21.1106426-01	19
21.1106427	19
21.1106428	19
Д37Е-1109012-А3	17
Д37Е-1109020-Б3	17
Д37Е-1109025-Б2	17
Д37Е-1109026-Б2	17
Д37Е-1109040-Е	17
Д37Е-1109110	17
Д37Е-1109112	17
Д37Е-1109129-Б3	17
Д37Е-1109280-В4	17
Д37Е-1109281	17
Д37Е-1109290-А	17
Д37Е-1109299-В2	17
Д37Е-1109350-Б2	17
Д37Е-1109361-Б2	17
Д37Е-1109393-Б	17
Д37Е-1109458	17
Д37Е-1109530	36
Д37Е-1109532	36
Д37М-1109534-В	36
Т29-1109542-Б	36
Т29-1109544-Б	36
ХЗ-1109546	36
ХЗ-1109549	36
21.1110016	19
21.1110021	19
21.1110022	19
21.1110023	19
21.1110024	19
21.1110031	18
21.1110037	18
21.1110044	18
212.1110050	21
21.1110052	18
212.1110055	21
21.1110064	21

Номер сборочной единицы, детали	Номер рисунка	Номер сборочной единицы, детали	Номер рисунка	Номер сборочной единицы, детали	Номер рисунка
21.1110103	18	21.1111035	20	21.1111356	19
21.1110110	18	21.1111036	20	21.1111359	19
21.1110114	18	21.1111037	20	21.1111361	19
21.1110170	19	212.1111050	21	21.1111363	19
21.1110172	19	212.1111055	21	21.1111378	16, 19
21.1110173	18	21.1111060	19	21.1111381	19
21.1110174	19	21.1111074	19	21.1111382	19
21.1110175	19	21.1111076-01	19	21.1111383	19
21.1110176	19	21.1111078-01	19	21.1111384	21
21.1110177	19	Д30-1111086	22	21.1111385	21
21.1110178	19	21.1111106	19	21.1111386-01	21
21.1110179	18	Д37Е-1111106	22	11.1112228	20
21.1110180-01	19	21.1111110-05	20	Д21-1117010	24
21.1110181	19	21.1111114-06	20	Д21-1117025-01	24
21.1110183	19	21.111118	20	50-1117030-А	24
21.1110184	19	21.1111122	20	Д21-1117027	24
21.1110187	18	21.1111124	20	50.1117030-А	24
21.1110188	19	21.1111126-06	19	Д30.1117160-01	24
21.1110190	18	21.1111127-07	19	Д21-1117245	24
21.1110192	19	21.1111134	20	Д37М-1117294-А	24
21.1110193	18	21.1111136	20	Д22-1117428	24
21.1110194	18	21.1111138	20	Д21А-1201012	37
21.1110196	18	212.1111150-10	20	Д37М-1201013	12
21.1110197	18	21.1111156	19, 20	Д21А-1201019	37
21.1110211	18	Д30-1111167	22	Д21А-1201023	37
21.1110212	18	Д30-1111170-А2	22	Д21А-1201037-Б	37
21.1110213	19	Д30-1111172-А2	22	Д21А-1201040	37
21.1110270	19	Д37Е-1111173	22	Д37М-1201136	37
21.1110271	19	Д30-1111174	20, 22	Д21-1308006-Б2	25
21.1110272	19	21.1111207-01	19	Д37Е-1308011-А2	25
21.1110282	18	21.1111211-02	19, 20	Д30-1308020-В	25
21.1110300	18	21.1111224	20	Д21А-1308035-А	25
21.1110304	18	21.1111225-05	20	Д37М-1308049	25
21.1110306	18	21.1111226-05	20	Д21А-1308075-Б	25
21.1110308	18, 19	21.1111227	20	Д21А-1308157-А	25
21.1110320	18	21.1111228	20	Д30-1308242	25
21.1110324	18	21.1111240-05А	19	Д30-1308244	25, 36
21.1110326	18	21.1111241-05	19	Д30-1308246	25
21.1110327	18	21.1111242-06	19	Д30-1308248	25
21.1110328	18, 19	21.1111243-05А	19	Д30-1308249-А	25
21.1110350	18	21.1111244-А	19	Д21А-1308393	25
21.1110351	18	21.1111246	19	Д37М-1308400-В	25
21.1110361	19	21.1111248	19	Д37Е-1308445-А	25
21.1110364	18	21.1111249	19	Д21А-1308445	25, 26
21.1110366	18	21.1111249-01	16	Д22-1308445	25
21.1110504	19	21.1111256	20	Д22-1308447	25
21.1110510-01	19	21.1111280-06	19	Д37Е-1308452	25
21.1110512	19	21.1111282	19	Д37-1308455	25
21.1110513	19	21.1111301	19	Д37М-1308462	25
21.1110515-01	18	21.1111304	19, 21	Д37-1308464	25
212.1111004-16Т	22	21.1111349	19	Д21А-1308465-А	25
21.1111025	19	21.1111354	19	Д37Е-1308468	25
21.1111028	19	21.1111354-01	19	Д37-1308469-А	25
21.1111032	20	21.1111355	19	Д21-1308480-А	25

Номер сборочной единицы, детали	Номер рисунка
Д37-1308495-А	25
Д37Е-1308495	25
Д21-1308504	25
Д21-1308552	25
Д30-1308559	25
Д37М-1308570-А	25
Д37М-1308581-Б	25
Д21-1308584-А	25
Д30-1308587-А	25
Д37М-1308590-А2	25
Д21-1401051	26
Д21-1401061	26
Д22-1401062	26
Д22-1401063	26
Д21-1401070-А	26
Д21-1401071-А2	26
Д21-1401075	26
Д37М-1401080	26
Д21-1401111	26
Д21-1401160	26
Д37М-1401230-А	26
Д37М-1401231-А	26
Д30-1401235-Б	26
Д30-1401236	26
Д28-1401238	26
Д37М-1401270-В	26
Д37М-1401271-В	26
Д37М-1401272	26
Д37М-1401282-А	26
Д30-1401368-Б	26
Д37М-1402010-А2	27
Д21-1402050	27
Д37М-1402183-Б	26, 27
Д30-1402212	51
Д37М-1402218	27, 51
Д21-1403020-А	27
Д21-1403025-А	27
Д30-1403028	27
Д37М-1403032	27
Д21-1403050-Б	27
Д21-1403052-Б2	27
Д37М-1403056	27
Д21-1403058	27
Д21-1403075	27
Д21-1403110	27
Д21-1403115	27
Д37М-1403118	27
Д21-1403125	27
Д37М-1403150	27
Д37М-1403155-А	27
Д37М-1403156	27
Д144-1403228	27
Д30-1403268	27
Д144-1403312	27
Д22-1403360-А	27
Д37А-1403368-Б	27
Д30-1403385-А	27
Д30-1403386	27
Д30-1403388-А	27
Д22-1403392-Б	27
Д22-1403394	27
Д37М-1405070	84, 85, 86, 92
Д37М-1405071	85, 86, 92
Д21-1407516	28
Д21-1407525	28
Д37М-1407527	28
Д22-1407548-А	28
Д37А-1407550-Г	28
Д37А-1407552-Г	28
Д37А-1407555-В	28
Д37А-1407560-В2	28
Д30-1407565-А	7
Д144-1407567	28
Д144-1407572	28
Д37А-1407588-Б2	28
Д37А-1407592-Б	28
Д37М-1407597	28
Д37А-1407598-Б	28
Д37А-1407599-Б	28
Д37А-1407607-В	28
Д37М-1407610-В	28
Д37М-1407616	28
Д37М-1407617-Г	28
Д37М-1407705	28
Д21-1408490-А	29
Д37М-1408494-Б	29
Д37М-1408496-В	29
Д37М-1408498-В	29
24-1408543-А	24
Д37М-1408558	29
Д37М-1408710	29
Д37М-1408720	29
36-1604037	26
Т28-2401037	26
Т28-2401038	26
Т28-3401047	26
Г306И-3701000-Т	30
Г306-3701001	31
Г304-3701006	31
Г304-3701007	31
Г306В-3701011	31
Г306-3701013	31
Г304-3701015	31
Г306-3701016	31
Г306-3701019	31
Г304-3701019-01	31
Г306-3701021	31
Г304-3701022-01	31
Г306-3701023	31
Г306-3701025	31
Г304-3701027-01	31
Д21А-3701032	30
Г306И-3701050-02	31
Г304И-3701051-02	31
Г306-3701052	31
Г304-3701057	31
Г306-3701080	31
Г306-3701100-02	31
Г306-3701200-01	31
Г306-3701300-02	31
Г306-3701400-02	31
Г306-3701410-02	31
Г306-3701420-01	31
Г304-3701505	31
Д21А-3701630-Б	30
Д21А-3701636	30
Д37М-3701645	30
Д37М-3701647	30
Д37М-3701656	30
Д21А-3701661	30
Д37Е-3701675	30
СТ222-3708000	32
СТ222-3708004	32
СТ222-3708006	32
СТ222-3708014	32
СТ222-3708020	32
СТ222-3708025	32
СТ222-3708042	32
СТ222-3708048	32
СТ222-3708049	32
СТ222-3708050.	32
СТ130Б-3708052	32
СТ222-3708060	32
СТ222-3708071	32
СТ222-3708080	32
СТ222-3708091	32
СТ222-3708100	32
СТ222-3708200	32
СТ222-3708300-А	32
СТ222-3708304	32
СТ222-3708311	32
СТ222-3708400	32
СТ222-3708610	32
СТ222-3708615	32
СТ222-3708800	32
Т28-3709650	26, 91
СН150-3740000	34
ПТ-3802010-05	33
Д37Е-3802429-А	33
ТМ100-3806000	33
Т29-3808044	14
Д30-3818018-Б	33

Номер сборочной единицы, детали	Номер рисунка
Д37М-3901030-А	80
Д37М-3901176	80
Д37М-3901400-Б	80
Д30-4618224-Б	25
Д21А-8101061	96
Д21-8101533	34
24-8402097	30
25.00.102	35
А25.00.103	35
25.00.104	35
25.00.105	35
А25.11.046	36
А25.11.056-В	36
А25.11.156	36
А25.11.157	36
Т30.20.011-Б	38
Т30.20.014	38
Т30.20.015	38
Т30.20.016	38
Т30.20.018	38
Т30.20.020	38
Т30.20.102	38
Т30.20.105	38
Т16.20.121	58
14.20.127	38
А25.20.145-А	38
Т30.20.153	38
Т30.20.321	38
54.20.405-01	61
Т30.21.011	39
Т30.21.012	39
А25.21.015-Б	39
Т30.21.018	39
25.21.021	39
25.21.023-1	39
25.21.024-1	39
25.21.025-А	39
25.21.026	39
25.21.029	39
25.21031-А	39
А25.21.101-Б	39
25.21.102	39
25.21.103	39
25.21.104	39
А25.21.105	39
А25.21.106	95
25.21.107-А	39
25.21.110	39
А25.21.112	39
25.21.112	39
ДСШ 14.21.113	39
25.21.114	39
25.21.116	39
25.21.117-А	39

Номер сборочной единицы, детали	Номер рисунка
25.21.118-1	39
А25.21.119	39
25.21.120	39
25.21.121	39
ДСШ 14.21.121	39
25.21.122	39
ДСШ 14.21.122-1	39
25.21.124	39
7.21.124	58
Т30.21.125	39
Т16.21.125	39
25.21.127	39
ДСШ 14.21.127-1	39
7.21.129	39
25.21.130	39
ДСШ 14.21.137	39
ДВСШ 16.21.139	39
А25.21.142	39
25.21.145	39
25.21.249	39
А25.21.255	39
А25.21.256	39, 60
А25.21.256-01	39
25.22.012-1	40, 41
25.22.013	40, 41
А25.22.020	41
25.22.101-А	40, 41
25.22.102	40, 41
А25.22.103	40, 41
25.22.104	40, 41
25.22.105	40, 41
25.22.106	40, 41
25.22.107-1	40, 41
25.22.108	40, 41
25.22.110	40, 41
25.22.112	40, 41
25.22.113	40, 41
25.22.114	40, 41
25.22.115	40, 41, 87
25.22.119	40, 41
25.22.121	40, 41
А25.22.125	41
А25.22.126	41
А25.22.127	41
А25.22.128	41
А25.22.129	41
А35.25.000	43
А35.25.000-01	43
А35.25.001	43
А35.25.002	43
А35.25.006	43
А35.25.007	43
А35.25.008	43
А35.25.009	43

Номер сборочной единицы, детали	Номер рисунка
А35.25.009-01	43
А35.25.011	43
А35.25.012	43
54.25.478	51
А25.30.023-А2	42
А25.30.025	42
7.30.102	39
7.30.104	39
А25.30.226	42
А25.30.227-А	42
А25.30.229	42
А35.25.005	43
А25.30.229-01	42
А25.30.229-02	42
А25.30.232	42
Т30.31.016	43
25.31.018	43
14.31.021	43
14.31.022	43
А25.31.024	43
14.31.028-1А	43
14.31.029-1А	43
14.31.030	43
14.31.032	43
А25.31.053	43
14.31.101	43
7.31.102	43
7.31.107	43
7.31.108	43
14.31.112	43
7.31.115	43
25.31.121	43
25.31.122	43
А25.31.126	43
А25.31.132	43
7.31.132-1	43
25.31.133	43
7.31.133	43
25.31.134	43
7.31.134	43
7.31.135-2	43
7.31.136-2	43
25.31.142	43
25.31.145-1	43
7.31.150-1	43
25.31.154	43
14.3' 154	43
Т30.31.160	43
14.31.161-А	43
54.32.436	59
14.34.011	45
25.34.011	46
14.34.012	45
25.34.012	46

Номер сборочной единицы, детали	Номер рисунка	Номер сборочной единицы, детали	Номер рисунка	Номер сборочной единицы, детали	Номер рисунка
25.34.013	46	7.37.133-1	52	А25.37.193	51
25.34.014	46	7.37.134-1	52	25.37.198	51
25.34.015	46	7.37.135-1	52	25.37.199	56
7.34.031	45	25.37.137	52	7.37.207	53
7.34.108	46	7.37.138-1	52	14.37.208	52
14.35.031-2	47	7.37.139-1	52	14.37.210	52
А25.35.039	47	7.37.140	52	25.37.210	54
14.35.201-2А	47	А25.37.141	55	7.37.210-1	51
14.35.223	47	7.37.141-1	55	25.37.211	56
14.35.226-3	47	7.37.142	55	25.37.212	54
14.35.241	47	7.37.144-2	55	25.37.213	56
14.36.001-1	48	7.37.145	55	25.37.219	53
14.36.101-1	48	7.37.146-4	55	25.37.220	53
14.36.102-1	48	7.37.147	55	25.37.222	52
7.36.103	48	7.37.148-1	55	25.37.223	52
25.36.110	48	А25.37.150	55	7.37.223-А	54
А25.37.911-В	51	7.37.151-1	54	7.37.224-А	54
А25.37.012	56	7.37.152	51	7.37.225-А	54
Т30.37.014	57	25.37.152	55	7.37.227	53
Т30.37.015	57	7.37.153-1Б	54	7.37.228-1	55
А25.37.016	51	7.37.154	54	25.37.228	52
Т30.37.018	57	А25.37.154	53	А25.37.229	52
А25.37.020-А	55	25.37.155	53	25.37.232	51
25.37.026	51	25.37.156	53	7.37.233	56
7.37.027-2	51	7.37.156-А	54	7.37.235	51
25.37.030-1	52	25.37.157	53	25.37.235	51
25.37.031	51	7.37.157-А	54	25.37.236	51
25.37.032	51	25.37.158	53	7.37.236-А	54
25.37.033	51	7.37.158-А	54	7.37.237	54
25.37.036	52	7.37.159	56, 88	7.37.239	56
А25.37.061	55	А25.37.162	53	25.37.240	51
Т30.37.069	57	7.37.163-1	52, 54	7.37.248	83
Т30.37.071	55	7.37.164-1	56	25.37.248	56
7.37.102-1	54	7.37.167	56	7.37.254-1	52
7.37.103	54	7.37.168	56	7.37.256-3	55
7.37.104-1	54	7.37.169	56	7.37.257-3	55
7.37.105-1А	54	7.37.170	56	7.37.259	54
А25.37.108-А	56	14.37.171	56	А25.37.259	54
7.37.110	52	7.37.172	56	А25.37.260	54
7.37.111-1	52	25.37.172	56	7.37.261	53
А25.37.112-Б	56	7.37.173	52	25.37.266	56
7.37.113-1	39, 54	7.37.174	56	25.37.278	52
А25.37.114	56	25.37.175	51	А25.37.282	55
А25.37.115-Б	57	7.37.178	56	А25.37.283	49, 59
А25.37.117	57	7.37.179	56	А25.37.284	55
7.37.119	53	7.37.180-А	56	А25.37.286	55
7.37.120	53	7.37.182	56	А25.37.287	55
А25.37.120	53, 57	А25.37.185	56	А25.37.288	55
А25.37.122	50	7.37.187	51	А25.37.289	55
7.37.123	53	25.37.188	51	А25.37.290	55
7.37.124	53	7.37.189	51	А25.37.291	55
7.37.130-А	53	25.37.189	56	А25.37.293	55
7.37.131	53	А25.37.190-В	51	А25.37.294	55
7.37.132-1	52	А25.37.192	51	А25.37.295	55

Номер сборочной единицы, детали	Номер рисунка	Номер сборочной единицы, детали	Номер рисунка	Номер сборочной единицы, детали	Номер рисунка
Т30.37.296	55	Т30.41.018-01	61	7.39.102	59
Т30.37.297	55	14.41.101-Б	61	7.39.104-А	59
Т30.37.299	55	14.41.101-В	61	7.39.105	59
Т30.37.300	55	14.41.102	61	А25.39.106	59
14.37.301-4	52	14.41.105-01	61	7.39.106	59
Т30.37.302	55	14.41.109-1	61	7.39.107-1	59
А25.37.303	55	14.41.110-1	61	14.39.109	44, 59
А25.37.306	52	14.41.111	61	7.39.109-1	59
14.37.307-2	52	14.41.112	61	14.39.111	59
14.37.309-1	52	14.41.113	61	7.39.113	59
54.37.408	51	14.41.114	61	7.39.115-А	59
54.37.481-А	61	Т30.41.115	61	7.39.116-А	59
54.37.489	57	14.41.120	61	7.39.118	59
14.37.535	52	Т30.41.123-01	61	14.39.119	59
14.37.537	52	Т30.41.135-01	61	А25.39.120	59
25.37.540-Б	56, 59	Т30.41.136-01	61	7.39.126	59
25.37.541	56, 59	75.41.258	52, 59	7.39.131	59
25.37.545	51	Т30.44.012-02	62	7.39.137-А2	59
Т30.37.555	57	Т30.44.013-02	62	7.39.138	59
А25.37.556	51	Т30.44.016-02	62	Т30.40.011	60
25.38.011	58	А25.44.017	62	Т30.40.012	60
Т30.38.012	58	А25.44.020	62	25.40.013	60
Т30.38.013-Б	58	А25.44.024	62	Т30.40.015	60
А25.38.019	58	А25.44.025	62	Т30.40.016	60
25.38.020	58	А25.44.026-А	62	14.40.074	60
Т30.38.101	58	А25.44.028-02	62	Т30.40.102	60
7.38.103	58	А25.44.029-02	62	25.40.107	60
25.38.109	58	А25.44.030-02	62	25.40.108	60
7.38.115-1	61	Т30.44.053-02	62	25.40.109	60
А25.38.117	58	25.44.059	62	25.40.110	60
7.38.117	58	А25.44.068-02	62	25.40.113	60
7.38.118	94	А25.44.070-02	62	Т30.40.114	60
А25.38.118	58	А25.44.071	62	25.40.117	60
25.38.201	58	А25.44.072-02	62	25.40.118	60
25.38.202	58	А25.44.073-02	62	А25.40.121	60
25.38.203	58	А25.44.074	62	25.40.124	60
25.38.204	58	А25.44.075	62	7.40.125	60
25.38.205	58	А25.44.076	62	25.40.132	60
25.38.206	58	А25.44.077-02	62	7.40.135	60
25.38.207	58	А25.44.078	62	Т30.40.157	60
25.38.208	58	А25.44.080-02	62	Т30.40.158	60
25.38.212	58	Т25А2.44.082	62	Т30.40.159	60
25.38.213	58	А25.44.250	62	Т30.40.162	60
25.38.214	58	А25.44.328	62	Т30.40.164	60
25.38.216	58	А25.44.329	62	Т30.40.166-А	60
25.38.217	58	А25.44.331	62	Т30.40.167	60
25.38.218	58	А25.44.332	62	Т30.40.168	60
14.38.528-А-01	61	А25.44.339	62	Т30.40.169-Б	60
14.38.530	39, 56, 58	А25.44.340	62	Т30.40.171	60
14.38.532	58	А25.44.341	62	54.40.440	47
54.38.602	50	А25.44.342-02	62	14.41.011	61
7.39.022	59	А25.44.343-02	62	Т30.41.012	61
А25.39.026	59	А25.44.370-02	62	Т30.41.014-01	61
7.39.101-А2	59	А25.44.371-02	62	Т30.41.015-01	61

Номер сборочной единицы, детали	Номер рисунка
А25.44.372-02	62
А25.44.460	62
А25.44.462	62
А25.44.462-03	62
А25.44.463	62
А25.44.464-02	62
А25.44.472	62
А25.44.475	62
А25.44.476	62
А25.44.477	62
А25.44.483	62
А25.44.487	62
А25.44.487-03	62
А25.44.492	62
А25.44.493	62
А25.44.494	62
А25.44.497	62
А25.44.498	62
А25.44.505	62
А25.44.506	62
А25.44.538	62
Т25А.44.543	62
Т25А3.45.002-01	64
Т30.45.011-А	65
Т25А3.45.011	64
Т30.45.012-А	65
Т30.45.013-А	66
Т30.45.015-А	66
Т30.45.016-А	65
14.45.023	63
Т25А3.45.023	64
14.45.024	63
Т25А3.45.024-01	64
Т30.45.028-А	66
Т30.45.037	65
Т30.45.038	65
Т30.45.056-А	65
Т30.45.057	66
Т30.45.066	65
Т30.45.070-А	65
Т30.45.078	65
Т30.45.085	65
Т30.45.087-А	66
74.45.088	95
А25.45.091-1	63
А25.45.092-1	63
14.45.110	63, 64
Т30.45.130-А	66
Т30.45.132	66
Т30.45.134-А	66
Т30.45.135	65
А25.45.136-А	65
Т30.45.137	65
Т30.45.143	65
Т30.45.143-01	66
Т30.45.143-02	65
Т30.45.143-03	65
Т30.45.143-04	65
Т30.45.143-09	67
Т30.45.144	65
Т30.45.144-01	65
Т30.45.144-02	66
Т30.45.144-03	65
Т30.45.144-04	67
Т30.45.144-05	65
Т30.45.150	65
Т30.45.151	65
Т30.45.152	66
Т30.45.161	65
А25.45.181	65, 66
А25.45.182	65, 66
Т30.45.188	66
Т30.45.189	66
Т30.45.200	65
Т30.45.302	65
Т30.45.303	65
Т30.45.304	65
Т30.45.305	65
Т30.45.306	65
Т30.45.307	91
Т30.45.344	65
Т30.45.344-01	65
Т30.45.344-02	65
Т30.45.353	65
Т30.45.382	65
14.45.501	63
А25.45.502-1	63
А25.45.503-1	63
Т30.45.647	66
Т30.45.669	66
Т30.45.671	65
Т30.45.675	66
Т30.45.681	65, 66
Т30.45.682	65
Т30.45.682-01	65
Т30.45.712	65
Т30.45.715	65
Т30.45.716	65
Т30.45.716-01	65
Т30.45.721	65
Т30.45.722	65
Т30.45.725	65
Т30.45.726	65
Т30.45.727	65
Т30.45.728	65
Т30.47.003	68
Т30.47.004	67
Т30.47.007	67
А25.47.010	67
Т30.47.010	68
А25.47.011-Б	67
Т30.47.016	67
Т30.47.020	67
Т30.47.021	68
Т30.47.022	67
Т30.47.027	67
14.47.031	95
А25.47.031	67
Т30.47.032	67
А25.47.032	67
Т30.47.039	67
Т30.47.040-А	67
Т30.47.042	67
Т30.47.044	67
Т30.47.055	68
Т30.47.056	67
Т30.47.059	68
А25.47.072	67
Т30.47.073	67
Т30.47.075	67
Т30.47.076	67
Т30.47.088	67
Т30.47.089-А	67
Т30.47.093	67
Т30.47.094	67
Т30.47.131	68
Т30.47.144	68
Т30.47.146	68
25.47.150	67
Т30.47.152	67
Т30.47.225	67
А25.47.255	67
А25.47.264	67
А25.47.270	67
А25.47.272	67
А25.47.275	67
Т30.47.415	67
Т30.47.417	68
Т30.47.425	67
Т30.47.431	67
Т30.47.432	67
Т30.47.441	67
Т30.47.442	67
Т30.47.443	67
Т30.47.459	68
Т30.47.463	67
Т30.47.465	67
Т30.47.516	67
Т30.47.517	67
Т30.47.518	67
Т30.47.629-1	63, 65
Т30.47.637	68

Номер сборочной единицы, детали	Номер рисунка
Т30.48.015-Б-02	69
Т30.48.017	70
Т30.48.019	70
А25.48.026-1	70
Т30.48.039-В-01	70
А25.48.041-3	71
А25.48.045	76
Т30.48.053-Г	74
Т30.48.053-В	74
Т30.48.054-Д-01	74
Т30.48.055-Б	74
Т30.48.056	74
Т30.48.058-01	72
Т30.48.058-03	72
Т30.48.059	74
Т30.48.060	71
Т30.48.063	72
Т30.48.063-01	72
Т30.48.065-02	71
20.48.102-А-01	76
Т30.48.110-Б-01	70
Т30.48.113-01	72
Т30.48.120	76
А25.48.123	76
20.48.127-01	76
25.48.137-01	76
14.48.139-01	76
25.48.139	96
А25.48.143-Б	71
74.48.145	76
Т30.48.145	75
25.48.149-01	75
25.48.150-А-01	75, 78
А25.48.156-Б	71
Т30.48.157	75
25.48.157-1-01	75, 78
А25.48.160-Б2	70, 71
Т30.48.161	71
25.48.178-А-01	76
А25.48.185-01	75
25.48.207-А-01	70
Т30.48.208	76
25.48.242-01	76
14.48.243-А-01	76
25.48.247-2	69
25.48.266-01	76
25.48.275	76
14.48.393-А-01	76
Т30.48.500	73
Т30.48.501	73
Т30.48.502	73
Т30.48.504	73
Т30.48.505	73
Т30.48.506-Б	73
Т30.48.507	73
Т30.48.508-Б	73
Т30.48.509-1	73
А25.48.534-2	73
А25.48.535	73
Т30.48.549	73
Т30.48.550	73
Т30.48.551	73
25.48.552-1	73
25.48.553	73
Т30.48.676	76
А25.48.678-Б4	76
Т30.48.681-01	76
Т30.48.682-01	76
25.49.028	80
7.49.032-А	80
7.49.034	80
25.49.044	80
25.49.101	80
Т25А1.49.112	80
Т25А1.49.113	80
А25.50.011-Б	81
А25.50.012-Б	81
А25.50.013	81
74.50.015	81
А25.50.016-Д	81
А25.50.019-А	81
25.50.020	81
25.50.021	81
А25.50.022	81
А25.50.023	81
А25.50.030	81
74.50.042-4	81
А25.50.70	81
А25.50.095	81
А25.50.106	81
А25.50.107	81
А25.50.108	81
25.50.109	81
25.50.128	81
25.50.132-Т	81
А25.50.133	81
А25.50.144	81
77.50.147-1	81
74.50.433	81
74.50.441	81
А25.51.011-Б	82
А25.51.022-Б	82
А25.51.023-Б	82
А25.51.024-Б	82
А25.51.025-Б	82
А25.51.030	82
А25.51.040	82
А25.51.041	82
А25.51.101-Б	82
7.51.102	61
А25.51.102	82
7.51.103-1	61
А25.51.103	82, 87
А25.51.108	82
А25.51.109-Б	82
А25.51.121-Б	82
А25.51.125-Б	82
А25.51.126-Б	82
А25.51.131	87
А25.51.135	82
А25.51.140	82
А25.51.141	82
А25.51.142-Б	82
А25.51.110	82
А25.52.001	83
14.52.011-3	83
14.52.012	83
А25.52.103	83
14.52.104	83
А25.52.106	83
14.52.107	83
14.52.108	83
14.52.109	83
А25.53.011	84
А25.53.052-Б	84
А25.53.053-Б	84
А25.53.054-Б	84
А25.53.055-Б	84
А25.53.056-Б	84
А25.53.057-Б	84
А25.53.062-Б	84
А25.53.065	84
А25.53.110	84
А25.53.168	84
А25.53.169	84
А25.53.170	84
А25.53.171	84
А25.53.178	84
А25.53.180-Б	84
А25.53.181	84
А25.53.183-Б	84
А25.53.184-Б	84
А25.53.185	84
А25.53.186	84
А25.53.190	84
А25.53.191	84
А25.53.192	84
А25.53.194	84
54.53.402	84, 86
А25.54.011-А	85
А25.54.011-Б-01	85
25.54.012	85

Номер сборочной единицы, детали	Номер рисунка	Номер сборочной единицы, детали	Номер рисунка	Номер сборочной единицы, детали	Номер рисунка
А25.54.012	84	14.56.041-А	88	14.57.222	89
А25.54.013	85	14.56.046-Б	88	14.57.223	89
А25.54.014	85	14.56.047-Б	88	74.57.426-2	89
А25.54.015	86	14.56.048-Б	88	74.57.434-1	89
А25.54.016	84, 85	14.56.054	88	74.57.441	89
А25.54.019	85	14.56.072	88	74.57.442	89
А25.54.020	84, 85	14.56.074	88	74.57.448	89
А25.54.021	85	14.56.108	88	А25.66.009	91
14.54.104	84, 85	14.56.109	88	А25.66.010	91
14.54.105	84, 85	14.56.145-2	88	А25.66.011	91
Т30.54.105-Б	84, 86	А25.56.159	88	А25.66.019	91
14.54.110	85	14.56.160-1	88	А25.66.030	91
А25.54.112	84	14.56.167-1	88	А25.66.050	91
14.54.113-А	84, 85	14.56.168-1	88	А25.66.054	91
25.54.114	84, 86	14.56.169-А	88	А25.66.060	91
25.54.115	85	А25.56.171	88	А25.66.070	91
Т30.54.116-Б	84, 86	14.56.176	88	А25.66.101-Б	91
А25.54.120-Б	84, 85	14.56.178-А	88	А25.66.107	91
74.54.422	84, 85	14.56.179-1	82, 88	А25.66.108	91
74.54.434	84, 85	14.56.185-2	88	А25.66.109	91
74.54.435	84, 85	14.56.190	88	А25.66.110	91
74.54.442	84, 85	14.56.191	88	А25.66.119	91
А25.55.015	87	14.56.192	88	А25.66.120	91
А25.55.069-Б	87	14.56.195	88	А25.66.121	91
А25.55.075	87	14.56.198	88	А25.66.129	91
А25.55.076	87	14.56.200	88	А25.66.130	91
А25.55.077	87	14.56.201	88	А25.66.131	91
А25.55.078	87	14.56.203	88	А25.66.151	91
А25.55.101	87	14.56.225	88	А25.66.157	91
25.55.102	87	А20.56.317	88	А25.66.158-Б	91
А25.55.103	87	А20.56.356	88	Т30.67.011-Б	92
Т30.55.103	87	А20.56.371	88	Т30.67.015	92
А25.55.105	87	А20.56.405	88	Т30.67.025	93
25.55.107	87	А25.57.001-1	89	Т30.67.030-Б	93
А25.55.108	87	25.57.011	89	Т30.67.031-В	93
А25.55.111	87	25.57.012	89	Т30.67.033-Б	93
А25.55.113	87	25.57.013	89	Т30.67.035	93
А25.55.115	87	14.57.014-1	89	Т30.67.036	93
А25.55.121	87	14.57.020	89	Т30.67.042	92
А25.55.127-Б	87	54.57.020-А	89	Т30.67.045	93
А25.55.128	87	14.57.022-1	89	Т30.67.050-Б	93
А25.55.131-Б	87	74.57.053-1	89	Т30.67.055	93
А25.55.137	87	74.57.055-А	89	Т30.67.057	93
А25.55.142-Б	87	54.57.142	89	Т30.67.103-Б	93
А25.55.143	87	25.57.201	89	Т30.67.104	92
А25.55.146	87	14.57.203	89	Т30.67.105	92
А25.55.163	87	25.57.206	89	Т30.67.108	92
А25.55.165	87	25.57.209	89	Т30.67.109	92
А25.55.167	87	25.57.210	89	Т30.67.111	92
14.56.022-2А	88	25.57.211	89	Т30.67.113-Б	92
14.56.023-2А	88	25.57.212	89	Т30.67.118	92
14.56.035-2А	88	14.57.216	89	Т30.67.118-01	92
14.56.036-4	88	14.57.217-1	89	Т30.67.118-02	92
14.56.037-3	88	14.57.220-А	89	Т30.67.119-Б	93

Номер сборочной единицы, детали	Номер рисунка
Т30.67.134	92
Т30.67.135-01	92
Т30.67.137	92
Т30.67.157	93
Т30.67.160	92
Т30.67.161	92
Т30.67.162	92
Т30.67.163	92
Т30.67.164	92
Т30.67.165	92
Т30.67.166	92
Т30.67.176	92
Т30.67.177	92
Т30.67.179	93
Т30.67.181-Б	93
Т30.67.185	93
Т30.67.186	93
Т30.67.197	92
Т30.67.198	93
Т30.67.199	93
Т30.67.200-А	93
Т30.68.030	94
Т30.68.031	94
25.68.102	94
Т30.68.105-Б	94
А25.68.106	94
Т30.68.107	94
25.68.110	91
Т30.68.111	94
Т30.68.113	94
Т30.68.120	94
Т30.68.125	94
Т30.68.183	94
Т30.69.012	95
Т30.69.050	95
Т30.69.052	95
Т30.69.105	95
Т30.69.106	95
А25.69.160	95
Т30.81.010	96
25А1.81.012	96
Т30.81.015	96
25А1.81.102	96
А02-3	39
А06-14	84, 85
А09-33	51
А5.24.243	39
А5.32.112	56
А5.61.312-1	80
А12-3	78
А12-6	72
А12-21	78
А12-21+6	78

Номер сборочной единицы, детали	Номер рисунка
А13.05.000	38, 57, 61, 84, 86, 87
А16-2530034-1	90
А23.01.003-07 (Д18-051)	24
А23.10.002 (Д18-055-А)	24
А23.10.003	24
А23.10.004 (Д30-1117125)	24
А23.11.001 (Д30-1104352)	24
А23.11.003 (119-85А)	24
А31.62	52, 54, 56, 59
А36.04.005	66
А40-18-01	58, 94
А40-258	55
АП9Д-3811000-Г	70
Б-16-А	31
БПВ-30-Т1	31
ВК26А2-5205006-Т	79
ВК316Б-3708000	79
ВК318Б-3704000	70
ВК403-3716000	51
Г30Н-3701000-Т	69
ГВ20-3802600-Д	70
ГК-ВК10-3720000-Б	69
Г-ФП310Е-3731000	73
Д18-051	15
Д18-055-А	15
Д18-107-01	24
Д18-110-А2	24
ИМ-8491	45
Ш102-3911010	80
ИТ-012	80
ИТ-013	80
ИТ-025-А	80
ИТ-141	80
ИТ-145	80
ИТ-147	80
КС-08	15
КУ-39	50
М1-А1	60
МД214-3912200Г-Т	80
МД219-3810500	70
МД226-3810500	70
МФЗ.609.005-Г	75
Мх-0097	32
Мх-0246	32
Мх-0825	32
Мх-1160	32
МШ-А1-90	43
МЭ219-3730000-Г	75, 91, 93

Номер сборочной единицы, детали	Номер рисунка
МЭ5Е-5205007-Т	79
Н-5889	15
НО-1001	32
НО-1803	32
Н.036.02.002	84
Н.036.05.002	90
Н.036.60.110	90
Н.036.83.110	84, 85
Н.036.83.140	90
НШ10Е-01	85
НШ10Е-02	85
НШ10Е-03	85
НШ10Е-04	85
НШ10Е-05	85
НШ10Е-06	85
НШ10Е-07	85
НШ10Е-08-А	85
НШ10Е-0101002-9	85
НШ10Е-0101002-16	84
НШ10-0101029-В	85
НШ10-0101031	85, 86
НШ10-0101034	85, 86
НШ10-0101035-Д	85, 89
НШ10-0101039-В	85
НШ10-0101040-В	85
НШ10-0101041-Г	85
НШ32-0303034-В	85
НШ46-0505037	86
НШ46-0505038	85
НШ46-0505046	85, 89, 92
ПД20-3803000	77
ПД20-3803000-Д	70
ПД20-3803000-Е	70
ПД20-3803000-М	70
ПК201-3714010	75
ПММ-1-39-1	50
ПММ-4-39	50
ПММ-39-Б	50
ПП102-3724000-Ж	77
ПП113-3113000-Л	77
ПП113-3713000-Л	76, 79
ПР106-3722000	69
ПР310-3722000	72
ПС4-3723000-А2	69
ПС12-3723000	70
ПС300А-3723100	77
ПФ204-3712000	69, 78
ПФ204-3712000-Б	69, 78
ПФ204-3712101	78
ПФ204-3712160	78
ПФ204-3712203	78
ПФ204-3712204	78
ПФ204-3712205	78
Р16-0[illegible]8138-А	86

Номер сборочной единицы, детали	Номер рисунка
Р16А-0808121-В	86
Р16-0808139-А	86
Р40/75-0808040-А	86
Р40/75-0808041-Б	86
Р40/75-0808047	86
Р40/75-0808048-Б	86
Р40/75-0808049-А	86
Р40/75-0808059-А	86
Р40/75-0808061-А	86
Р40/75-0808062	86
Р40/75-0808063-А	86
Р50-4614002-МЧ-Б	84
Р75-В-003-А	86
Р75-В-024-А	86
Р75-В-025	86
Р75-В-026	86
Р75-В-027	86
Р75-В-028	86
Р75-В-029	86
Р75-В-030	86
Р75-В-031	86
Р75-В-032	86
Р75-В-036	86
Р75-В-044	86
Р75-В-045	86
Р75-В-046	86
Р75-В-052	86
Р75-2-022-А	86
Р75-2-023	86
Р75-2-055-Б	86
Р75-2-057	86
Р75-033	86
Р75-034	86
Р75-035	86
Р75-037	86
Р75-051-Б	86
Р75-054-А	86
Р75-056	86
Р75-058-Б	86
Р75-064-А	86
Р75-065-А	86
Р75-066	86
Р75-071-Г	86
Р75-072	86
Р75-073-А	86
Р75-074	86
Р75-22-001	86
Р75-32-Р-002	84
РБ-1-3702000	69
РН1-3917010	80
РР362Б-3702000	69
РС410В-3726010	77
С311-3721000	69
СК-ВК10-3720000-Б	69
СК-ВК57-3710000	70, 93
СК-П57-3710000	75
СК-П57-3721000	72
СК-РС502-3721000	70
СЛ-16-02-Д	32
СЛ-16-03-Д	32
СЛ21-5205800	95
СЛ22-5205502	95
СЛ26-5205228-Т	79
СЛ220-5205162	79
СЛ220-5205721-Т	79
СЛ220-5205722	79
СЛ230-5205000-Г	79, 95
СЛ230-5205015-Т	79
СЛ230-5205017	79
СЛ230-5205140-Т	79
СЛ230-5205188	79
СЛ230-5205211	79
СЛ230-5205232-Т	79
СЛ230-5205235	79
СЛ230-5205242-Т	79
СЛ230-5205250А-Т	79
СЛ230-5205505-Т	79
СЛ230-5205506-Т	79
СЛ230-5205513	79
СЛ230-5205727	79
СЛ900Б-5205100	95
СЛ900Б-5205200	95
СЛ900Б-5205500	95
СН150-3740000-Г	69
СТ222-3708000	69
СЭ50В-3708000	70
Т25-1601138-Б	39
Т28-1702370-А	39, 51
Т28-1702372	39
Т28-1702377	39
Т28-1702378	39
Т29-1001040-А	35
Т25А1.49.112	80
Т25А1.49.113	80
ТМ100-3808000	69
ТХ136-3813010-Э	70
У-35×30-2	85
УК133М000.00	70
ФГ304-3711000	69
ФГ305Е-3711000-01	69
ФГ305Д-3711000-02	69
ФП200-3716010-А	78
ФП209-3716000	78
ФЯЗ.550.011	71
ФП110-3716140	78
ФП200-3716024-Б	78
ФП200-3716162-Б	78
ФП209-3716000-Б	78
ФП310Е-3731000	76
Х-1012	32
Х-1482	32
Х-1537	32
Х-4001	32
Х-4237	32
ХС-6	81
ХС-18	14, 81
ХС7-18	81
Ц75-1111001-Б	90
Ц75-1111020-Г	90
Ц75-1111021-Б	90
Ц75-1111022-Б	90
Ц75-1111023-А	90
Ц75-1111024-Б	90
Ц75-1111026А-Б	90
Ц75Б-1111037-А	90
Ц75-1111041А-Б	90
Ц75-1111042	90
Ц75-1111043	90
Ц75-1111045	90
Ц90-1212004-А	90
Ц90-1212007-А	90
Ц90-1212027	90
Ц90-1212028-А	90
Ц90-1212029-А	90
Ц90-1212030	90
Ц90-1212033-А	90
Ц90-1212034	90
Ц90-1212035-А	90
Ц90-1212036	90
Ц90-1212037-В	90
Ц90-1212044-А	90
Ц90-1212046	55, 90
Ц90-1212047	90
Ц90-1212048	90
Ц90-1212056	90
Ц90-1212057	90
00450-А-01	76
1-МЮ-37	32
2А.06-12-01-01	61
3ДБ.516.147-А	72
5.02.148	38, 47
5.02.149	39
5.10.325-1	89
5.11.125	83
5.14.165	47
5.42.241-1	91
5ПП-40А-01000	96
5ПП-40А-02000	96
5ПП-40А-05000	96
5ПП-40А-06000	96
5ПП-40А-02100	96
5ПП-40А-02200	96

Номер сборочной единицы, детали	Номер рисунка	Номер сборочной единицы, детали	Номер рисунка	Номер сборочной единицы, детали	Номер рисунка
5ПП-40А-04003-А	96	17-С4	40, 41	24-2401028	55
6А1-2007-1	23	25.50.132-1	14	24-4616037	84, 85
6А1-2008-1	23	25.50.403-1	14	24-4618147	91
6В3×18	85	54.02.471-1А	51	36-3101010-А2	44
6Т2-20с1-2Д	23	54.02.484	51	40-3103017	44, 59
6Т2-20с2-Д	23	54.02.486	50	66-3402015-02	60
6Т2-20с3-В	23	54.03.441	56	70-6708120	66
6Т2-20с4-В	23	54.15.442-А	40, 41	70-6708300	66
6Т2-20с5	23	54.18.416-1	89	783-3505086-А	94
6Т2-20с6-1В	23	54.25.478	51, 92	783-3505088-А	94
6Т2-2001-В/Г	23	54.32.436	59	783-3505090	94
6Т2-2002-2	23	665Г016	19	783-3505092	94
6Т2-2003-Д	23	865Г016	19	1057-4616332-А	90
6Т2-2006	23	000001-01	31	1057-4616338-А	90
6Т2-2009-В	23	000001-02	31	1057-4616339	90
6Т2-2011	23	000001-03	31	1057-4616340-А	90
6Т2-2012	23	001300-01	31	1057-4616352-А	90
6Т2-2019В-1	23	001300-02	31	1057-4616358	90
6Т2-2020-А	23	002100-03	31	1057-4616364-А	90
6Т2-2022	23	002100-08	31	2810-0191	80
6Т2-2023-А	23	002100-13	31	3057-4616320	90
6Т2-2025	23	002500-01	31	7810-0386	80
6Т2-2026	23	002500-03	31	7811-0003	80
6ТБ-266001	77	002500-05	31	7811-0021	80
8Х-1482	32	119-85-А	15	7811-0023	80
8Х-1533-М	32	1204	44	7811-0025	80
8Х-1541	32	1250	44	7811-0042-1	80
14.04.183	41, 60	16-006	81	7811-0109	80
14.04.186	60	16-110	81	7814-0161	80
14.18.129	24	456034	78	7850-0055	80
14.48.392	14	458052	78	7851-0164	80
15.62059	90	458093	78	922205	60
16-157-1	23	85-00-00	80	9588217С9	39
16-159-Б	23	50.00.00.000	95	977908	60

Содержание

Правила пользования каталогом.....стр. 3

Основные технические данные стр.4

Указатель иллюстраций дизеля стр.5

Указатель иллюстраций шасси.....стр.6

Сборочные единицы и детали стр.7

Рисунки стр.78

Стандартизованные изделия стр.151

Номенклатурный указатель стр.166

Редактор А.Н. Валей
Художник Н.П. Кунин
Технический редактор А.С. Степанов
Корректоры М.И. Иваненко, Н.И. Лившиц

Подписано в печать 18.05.1995 г. Подписано к печати 25.05.1995 г.
Издание заказное. Тираж 1200. Заказ 05-28.

РИЦ «Мелиорация», г. Харьков, ул. Б.Хмельницкого, 3.

Отпечатано в типографии НИЦ НКС.